意匠分類記号	意匠分類の名称
M3	ねじ、くぎ、開閉金物、係止具等

対応する旧意匠分類

※移行方法…全部移行「全」、一部物品を移行「一」

旧意匠分類記号	※	分類の名称　または　移行した物品
D2	一	家具
G2	一	車両
H2	一	回転電気機械、配電機械器具又は制御機械器具等
J5	一	自動販売機及び自動サービス機
L3	一	組立家屋、屋外装備品等
L5	一	建具及び建築用開口部材
M3	一	ねじ、くぎ、開閉金物等

参考分類・参考物品

分類記号	分類の名称　または　物品の名称

再掲載指示

分類記号	分類の名称　または　物品の名称

この分類に含まれる物品

定義

A～Lグループのいずれのグループにも属さず、各種の用途に使用する基礎的な物品のうち、ねじ、くぎ等の固着具・係止具、開閉金物及びキャスター（脚輪）等を分類する。
開閉金物については、特定用途に使用するものを含む。

M3－0代　その他のねじ、くぎ、開閉金物、係止具等
M3－1代　ねじ、くぎ等
M3－2代　開閉金物
M3－3代　キャスター等

他の意匠分類との関係（含まれない物品、意匠）

分類付与運用メモ（付与優先関係、懸案事項など）

過去に分類した物品の名称

意匠分類記号	意匠分類の名称
M3－000	その他のねじ、くぎ、開閉金物、係止具等

対応する旧意匠分類　※移行方法…全部移行「全」、一部物品を移行「一」

旧意匠分類記号	※	分類の名称　または　移行した物品
M3－00	一	その他のねじ、くぎ、開閉金物等
M2－2	一	条鋼等連結具

参考分類・参考物品

分類記号	分類の名称　または　物品の名称
D9－162	家具等構成部材相互連結具
M2－6代	配管・配線用支持具及び固定具
B5－915	靴ひも掛け具等　靴用はとめ
B9－10	衣服及び身の回り品部品
B9－110	衣服及び身の回り品用止め金具
B9－12	衣服及び身の回り品用掛け止め金具又は衣服及び身の回り品用はさみ止め金具
B9－133	衣服及び身の回り品用連結金具（雌雄型）
B9－139	衣服及び身の回り品用連結金具部品及び付属品
B9－1400	衣服及び身の回り品用調節金具
B9－149	衣服及び身の回り品用調節金具部品
F2－600	事務用とじ具等

再掲載指示

分類記号	分類の名称　または　物品の名称

この分類に含まれる物品

はとめ	係止具	

定義

- A～Lグループのいずれのグループにも属さず、各種の用途に使用する基礎的な物品のうち、ねじ、くぎ等の固着具・係止具、開閉金物及びキャスター（脚輪）等を分類する。
  ただし、M3－01以下の下位分類に属する場合にはそれぞれに分類する。
- この分類には主にはとめ（鳩目）、その他の汎用性のある係止具等を分類する。
- はとめ（鳩目）とは一般に靴・衣類・紙ばさみなどの、ひもを通す丸い穴（あな、孔）に打ちつける環状の金具であるが、貫通孔のものだけでなく網状の通気孔のものなども含む。ただし、靴専用の鳩目（B5－915）は除く。
  また、条鋼・構造管（上下水道・電線の配管でないもの）等を連結する汎用性の金具類も分類する。
- A～Lグループそれぞれの特定用途にのみ使用される（形態の）ものは除く。

870762　網鳩目

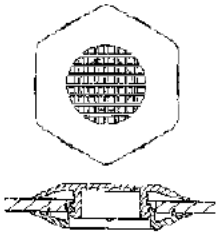

1130394
ﾜｲﾔｰ端ｽﾄｯﾊﾟｰ

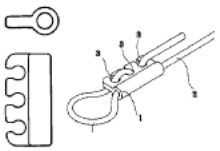

1157740　係止具

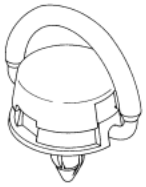

1128567
壁面用手摺取付け具

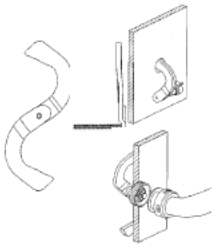

1056175
展示ﾊﾟﾈﾙ
吊り下ﾌｯｸ用ﾜｲﾔｰ

1047485
ﾜｲﾔｰ固定具

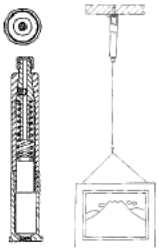

他の意匠分類との関係（含まれない物品、意匠）

家具用管連結具は、D9－162に分類する。

・配線・配管用の結束具及び結束バンドは、M2－62配線・配管用止め具等に分類する。

・靴用の鳩目はB5－915に分類する。

M2-62
1156862 結束具

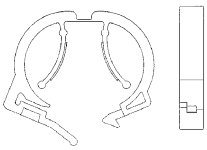

762627－1
B5-915
靴用鳩目

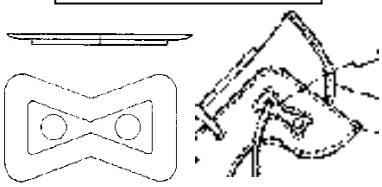

分類付与運用メモ （付与優先関係、懸案事項など）

過去に分類した物品の名称

はとめ（鳩目）	係止具	ワイヤー固定具

意匠分類記号	意匠分類の名称
M3－01	ばね

対応する旧意匠分類	※移行方法…全部移行「全」、一部物品を移行「一」	
旧意匠分類記号	※	分類の名称　または　移行した物品
M3－01	全	つるまきばね

参考分類・参考物品	
分類記号	分類の名称　または　物品の名称

再掲載指示	
分類記号	分類の名称　または　物品の名称

この分類に含まれる物品		
ばね	コイルスプリング	つるまきばね

定義

・　金属などの弾性を利用してひずみエネルギーを蓄え、または衝撃を緩和する作用をする汎用性のものを分類する。　各分野特有の（形態の）ものはそれぞれに分類する。

1177444　板バネ

1117401　スプリング

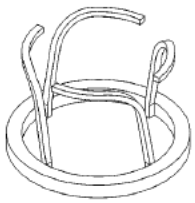

1117682　スプリング

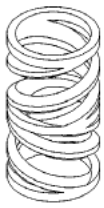

1113849
動物捕獲器用ばね

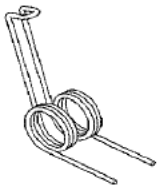

他の意匠分類との関係（含まれない物品、意匠）

車両用板バネ（G2－292）、鉄道レール締結用板ばね（G1－69）、家具用スプリング（D7－392）等　の特定用途のものを除く。

451876　車両用板ばね

812603　鉄道レール締結用板ばね

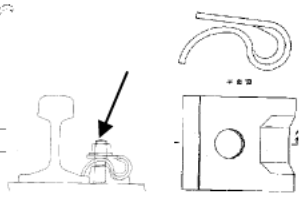

1019544
家具用スプリング

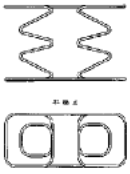

495410
ｽﾌﾟﾘﾝｸﾞ（ベッド用）

603409　自動車用シートのばね

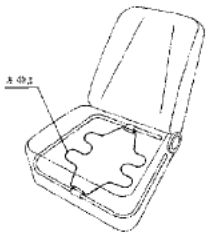

その他特定用途として分類されるもの。

H7－2390　1021063
ブザー付振動発生器用板ばね

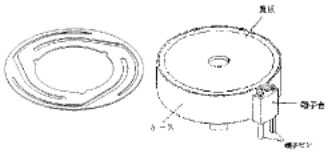

H1－4390　1005785
板ばね（共振子位置ずれ防止）
H1－439

分類付与運用メモ （付与優先関係、懸案事項など）		
過去に分類した物品の名称		

意匠分類記号	意匠分類の名称
M3－02	吸着盤

対応する旧意匠分類　※移行方法…全部移行「全」、一部物品を移行「一」

旧意匠分類記号	※	分類の名称　または　移行した物品
M3－02	全	吸着盤

参考分類・参考物品

分類記号	分類の名称　または　物品の名称
D6－10	つり下げ型整理用具　（D6－10A　単純C・S・フック型）
D6－20	壁取付け小型整理用具

再掲載指示

分類記号	分類の名称　または　物品の名称

この分類に含まれる物品

吸着盤	吸盤	

定義

物を壁やガラス等の平滑な面に固定あるいは吊するため等に用いる基礎的な物品であって、ゴムや合成樹脂など可撓性のある素材からなる窪んだ外形を具え、内部の圧力を減じて真空に近い状態を作ることによって他の物に吸着する器具及びその部品を分類する。

1106671　吸盤

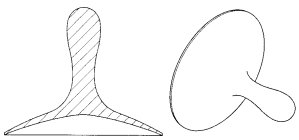

940580 壁面固定具

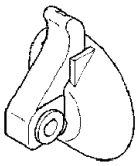

983437　吸着盤

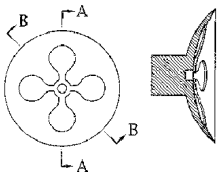

他の意匠分類との関係（含まれない物品、意匠）

吸着盤以外の掛け金具等が主たるもの、あるいは物品に付随的に付けられたものは除く。
掛け具付き吸着盤は、D6－10　吊り下げ型整理用具　（D6－10A　単純C・S・フック型）、D6－20　壁取付け小型整理用具　に分類する。

分類付与運用メモ　（付与優先関係、懸案事項など）

過去に分類した物品の名称

吸着盤	吸盤	壁面固定具

意匠分類記号	意匠分類の名称
M3－03	ターンバックル

対応する旧意匠分類

※移行方法…全部移行「全」、一部物品を移行「一」

旧意匠分類記号	※	分類の名称　または　移行した物品
M3－03	全	ターンバックル

参考分類・参考物品

分類記号	分類の名称　または　物品の名称
L7－11	建物用基本構造材　　建物用筋交い

再掲載指示

分類記号	分類の名称　または　物品の名称

この分類に含まれる物品

ターンバックル	チェーンの弛み取り具	ワイヤー固定具

定義

支持線、網などを緊張させる場合に用いる、ねじによる引締め金具を分類する。

771255　ターンバックル

1093273　チェーンの弛み取り具

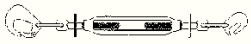

848118　ターンバックル

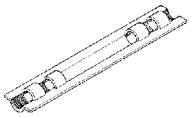

770809　ワイヤー固定具

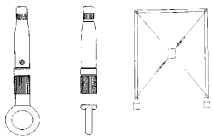

他の意匠分類との関係（含まれない物品、意匠）

建物用筋交い（L7－11）は含まない。
筋交い用ボルト・羽子板ボルト（L4－512）は含まない。

分類付与運用メモ　（付与優先関係、懸案事項など）

過去に分類した物品の名称

ターンバックル	チェーンの弛み取り具	ワイヤー固定具

意匠分類記号	意匠分類の名称
M3－04	連結環

対応する旧意匠分類

※移行方法…全部移行「全」、一部物品を移行「一」

旧意匠分類記号	※	分類の名称　または　移行した物品
M3－00	ー	その他のねじ、くぎ、開閉金物等
M2－2	ー	条鋼等連結具

参考分類・参考物品

分類記号	分類の名称　または　物品の名称

再掲載指示

分類記号	分類の名称　または　物品の名称

この分類に含まれる物品

連結環	なす環	シャックル

定義

ひも（紐）、ロープ、チェーン、また各種の部品、部材を連結するための汎用的な環状の金具類を分類する。

1158818 なす環

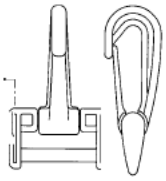

1128780　連結環

112828 シャックル

1158746
丸環付きシャックル

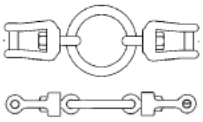

他の意匠分類との関係（含まれない物品、意匠）

それぞれの意匠分野の専用の連結具は、各分類の部品・付属品あるいは取付具、金具の分類に属すものとする。

分類付与運用メモ　（付与優先関係、懸案事項など）

以下の各分野の連結具との関係あり。個々に分野特性、汎用性の程度により判断する。

ネックレス等アクセサリーの連結金具	B3－1900
衣服及び身の回り品部品	B9－10、110
掛け止め金具又はさみ止め金具	B9－12代
連結金具	B9－13代
運搬具関係の連結具	G1－05
タイヤチェーンの連結具	G2－9039
保安具関係の（墜落防止用）連結具	J6－12、19
漁網、釣り具用の連結具	K2－190、K2－30

過去に分類した物品の名称

連結環	なす環	シャックル

意匠分類記号	意匠分類の名称
M3－10	ねじ、くぎ等

対応する旧意匠分類 ※移行方法…全部移行「全」、一部物品を移行「一」

旧意匠分類記号	※	分類の名称　または　移行した物品
M3－10	全	固着具ねじ、くぎ等

参考分類・参考物品

分類記号	分類の名称　または　物品の名称
L4－580	インサート
L4－580B	インサート　筒型
L4－580C	インサート　ボルト型

再掲載指示

分類記号	分類の名称　または　物品の名称

この分類に含まれる物品

ねじ	くぎ	

定義

各種の機器や建築・構築物等の構成部材を締結するため用いるもので、ハンマー、スパナ、ドライバー等の器具を使って打ち込んだり、ねじ込んだりすることなどによって締結作用を生じる物品（固着具）、その他これに類する物品を分類する。

ねじ山を有しないもの：くぎ、リベット　ねじ山を有するもの　：ボルト・木ねじ、ナット

この分類には、下位に展開するくぎ、ボルト、ナット等に属するもの以外の締結作用を生じるものを分類する。

＜参考＞　広辞苑（第5版）

くぎ　：材木・板などを継ぎ合わせるために打ち込むもの。金属、木、竹の一端をとがらせてつくる。

ねじ　：物をしめつけるための螺旋状の溝のある物。丸棒の表面に溝のあるものを雄ねじ、これにはまるものを雌ねじという。

ボルト：金属丸棒の一端にねじを切り、普通は他端に直径より大きな四角・六角などの頭をつけたもの。植込みボルトのように、頭のないものもある。ナットとともに部品の締付け・結合に用いる。

ナット：ボルトにはめて物を締め付けるのに用いるもの。多くは六角形で、内面にねじが切ってある。普通ナットの他に座付・面取・袋・蝶など種々の型ナットがある。

他の意匠分類との関係（含まれない物品、意匠）

分類付与運用メモ　（付与優先関係、懸案事項など）

過去に分類した物品の名称

意匠分類記号	意匠分類の名称
M3－110	ねじ等

対応する旧意匠分類 ※移行方法…全部移行「全」、一部物品を移行「一」

旧意匠分類記号	※	分類の名称　または　移行した物品
M3－110	全	ねじ等

参考分類・参考物品

分類記号	分類の名称　または　物品の名称

再掲載指示

分類記号	分類の名称　または　物品の名称

この分類に含まれる物品

ねじ	ボルト	

定義

・ねじ山を有し、これによって締結する固着具を分類する。
・固着具の外表面にねじ山を有するもの（雄ねじ）にボルト、木ねじなどがある。固着具の内表面にねじ山を有するもの（雌ねじ）にナットがある。
・ボルトは対応する内表面にねじ山を有するナットとあわせて予め穴のあけられた部材を締結する。
・木ねじはそれ自体で取付部材にねじ込むことによって締結する。
・この分類には、下位に展開する木ねじ（M3－1110）、ボルト（M3－1120）、ナット（M3－1130）に属さない（該当しない）ものを分類する。

［解説］
　円筒の外側に、つる巻線（Helix　：円筒の外側に直角三角形をまきつけたときの斜辺が表す曲線。）にそって、三角や台形等の断面形状の一様な突起（突条）を巻きつけたときに生じるつる巻面体（ねじ山）をもった品物を総称してねじという。
　突起を円筒の外側に巻き付けたものは「雄ねじ」、内側壁面に沿って巻き付けたものは「雌ねじ」。円筒を円錐に置き換えるとテーパーねじやタッピングとなる。

他の意匠分類との関係（含まれない物品、意匠）

ねじには、締結（締め付）用に利用されるボルト、ナットなどの他に
　1. 運動や動力伝達用（ジャッキ、プレス、XYテーブル、工作機械送り、材料送り等）
　2. 気密用（ガス管、油圧管接続等）
　3. 精密測定用（マイクロメーター等）　　などの用途のものがある。
（締結向けに利用される一般のねじには三角ねじ、送りに利用する場合は台形ねじが利用される。）
これらについては各分野・用途ごとの特性に応じて適宜分類する。

分類付与運用メモ　（付与優先関係、懸案事項など）

過去に分類した物品の名称

ねじ（ネジ、螺子、捻子）	ボルト	

意匠分類記号	意匠分類の名称
M3－1110	木ねじ

対応する旧意匠分類　※移行方法…全部移行「全」、一部物品を移行「一」

旧意匠分類記号	※	分類の名称　または　移行した物品
M3－111	全	木ねじ
M3－111A	全	木ねじ（フック型）

参考分類・参考物品

分類記号	分類の名称　または　物品の名称

再掲載指示

分類記号	分類の名称　または　物品の名称

この分類に含まれる物品

木ねじ	ドリルねじ	

定義

ねじ部分の先端が尖っていて、雌ねじ（ナット）なしで単独に部材に穴をあけながらねじ込んで締結するねじを分類する。

木材あるいは薄い金物その他のものを締結するときに用られるもので、通常は、頭部を有し、その頭部は皿、丸皿、丸型などの形状で、ドライバー等工具を係合させるための凹部や溝が切ってある。

1006233　／－1
木ねじ

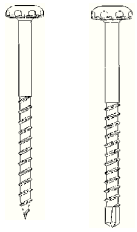

1110171
ドリルネジ

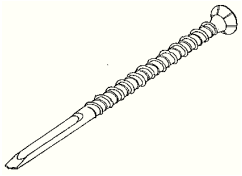

1066178
ドリルねじ

597174
木ねじ

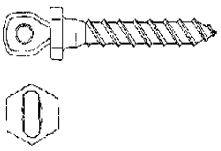

他の意匠分類との関係（含まれない物品、意匠）

頭部がフック状のものは、D6－20C　壁取付け小型整理用具　一点支持、支持部一ヶ所型に分類する。

1109416
小物掛け

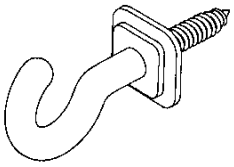

分類付与運用メモ　（付与優先関係、懸案事項など）

・ねじ部の先端が尖っていない、またはドリル状でない（切削刃がない）ものは含まない。
ボルト（M3－1120）に分類する。

過去に分類した物品の名称

木ねじ	ドリルねじ	

意匠分類記号	意匠分類の名称
M3－1120	ボルト

対応する旧意匠分類

※移行方法…全部移行「全」、一部物品を移行「一」

旧意匠分類記号	※	分類の名称　または　移行した物品
M3－112	全	ボルト
M3－112A	全	ボルト（定形頭付き）
M3－112B	全	ボルト（Uボルト型）
M3－112C	全	ボルト（栓ボルト型）
M3－112D	全	ボルト（合ボルト型）
M3－112E	全	ボルト（複合嵌入型）

参考分類・参考物品

分類記号	分類の名称　または　物品の名称
L2－09	コンクリート製品用金具
L4－580	インサート
L4－580B	インサート　筒型
L4－580C	インサート　ボルト型

再掲載指示

分類記号	分類の名称　または　物品の名称

この分類に含まれる物品

ボルト		

定義

・　ねじ部先端が平らで尖っておらず、締結する部材に予め穿たれた穴に挿通してナット（雌ねじ）と噛み合わせて部材を締結するねじを分類する。
（通常は、頭部を有し、その頭部は皿、丸皿、丸型などの形状で、ドライバー・スパナ・レンチ等の工具を係合させるための凹部や溝などが設けられている。原則として、その頭部が締結後、他の目的を持たないもの。）
・ボルトとナットが組み合わされたものも含む。

990960 係止ボルト

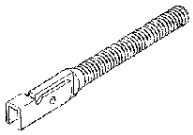

1173421　ボルト

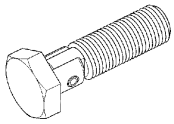

935454
片側締めボルト

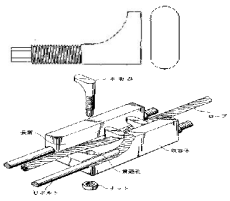

934973　ボルト

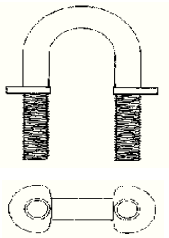

他の意匠分類との関係（含まれない物品、意匠）

・建築の基礎等に予め埋め込まれるインサート［ボルト型］（L4－580　C）は含まない。

分類付与運用メモ　（付与優先関係、懸案事項など）

過去に分類した物品の名称

ボルト		

意匠分類記号	Dターム記号	Dタームの名称
M3－1120	A	先端拡張固定型

対応する旧意匠分類　※移行方法…全部移行「全」、一部物品を移行「一」

旧意匠分類記号	※	分類の名称　または　移行した物品
M3－112	一	ボルト
M3－112E	全	ボルト(複合嵌入型)

参考分類・参考物品

分類記号	分類の名称　または　物品の名称
L2－09	コンクリート製品用金具
L4－580	インサート
L4－580B	インサート　筒型
L4－580C	インサート　ボルト型

定義(図例必須)

・　ボルトとナットあるいはその他のスリーブ状等の嵌合体から構成された、またはボルト本体の一部分がナットあるいはスリーブ状等に形成されたものであって、ナットあるいはスリーブ状等の嵌合体またはボルト本体にピン状等のものを打ち込む、あるいはねじ込む等によって、ナットあるいはその他のスリーブ状等の嵌合体またはボルト本体の一部が割れたり、つぶれたり、拡張的に変形して一方の部材に固定するまたは複数の部材を締結するタイプのボルトを分類する。
・　また、上記の定義と同様の構成、固定・締結構造を有するナット(雌ねじ)も例外的にここに分類する。
・　リベット等の先端拡張固定型(M3－1230　C)と同様の形式で固定するもので、固定後に外部にねじ部を有する部分が主となるものを含む。

【打ー固定　…　ボルト機能】

827723
アンカーボルト

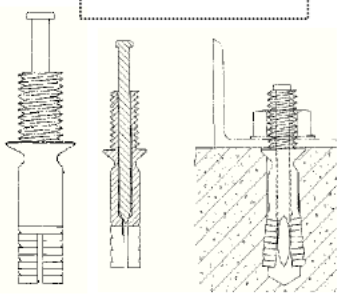

894902
アンカーボルト

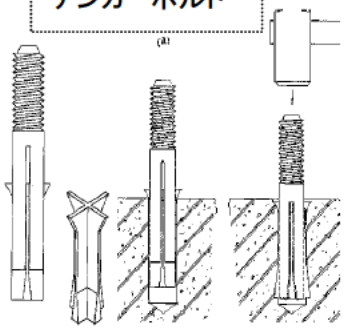

【捻りー固定　…ボルト機能】

1143077　タイル固定用拡張ボルトアンカー

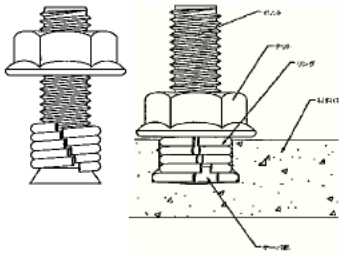

ナット押下、テーパ部分でリング部拡張固定

898281
アンカー

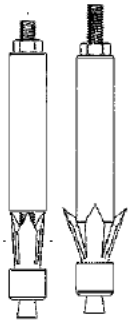

【捻り　部材締結　】

933377
アンカーボルト

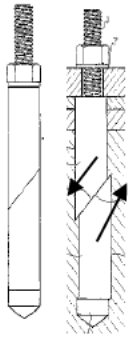

904432－1
コルゲート鋼板用締結金具

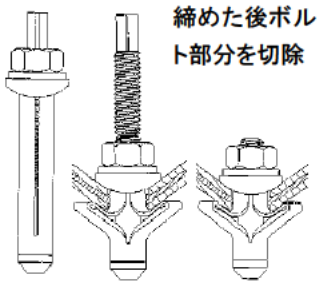

【捻り－固定…ナット機能】

1065396　アンカー

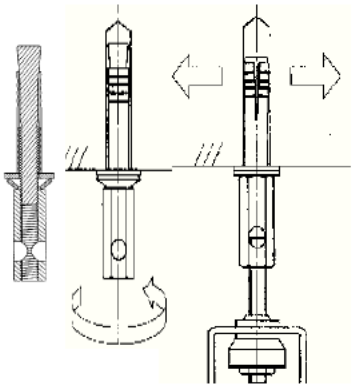

【打－固定…ナット機能】

829068　気泡コンクリート用アンカーナット

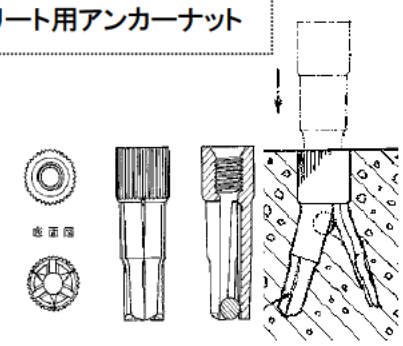

【捻り－固定…係合機能】
［リベット類の先端拡張型（M3－1230A）タイプ］

1127941
紐の端部固定用クリップ

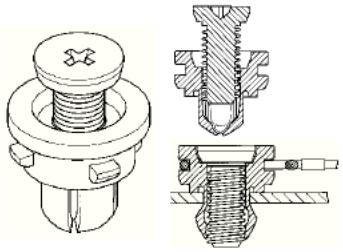

他のDタームとの関係（付与しない意匠）

建築の基礎等に予め埋め込まれるインサート［ボルト型］（L4－580C）は含まない。

分類付与運用メモ　（付与優先順位、懸案事項など）

アンカーボルト（anchor　bolt）とは、「一端をコンクリートなどに埋め込んで用いるボルト。鉄筋をコンクリート構築物に固定させる際などに使用する。」［「建築カタカナ語・略語辞典」p17　建築慣用語研究会編　井上書院発行］

上記の概念には、①コンクリート打設時に予め埋め込み固定するもの、②できあがったコンクリート等の部材に穿った穴に打ち込み・ねじ込むことによって一部形状を変形させてその穴に固定するもの　が含まれるが、意匠分類上は、①はL4－580C（インサート・ボルト型）、②はM3－1120A（ボルト・先端拡張固定型）に分類する。

このDタームと複数付与しないDターム

記号	Dタームの名称	左記Dタームを複数組み合わせた意匠には　を付与する。

過去に分類した物品の名称

アンカー	アンカーボルト	

意匠分類記号	意匠分類の名称
M3－1130	ナット

対応する旧意匠分類

※移行方法…全部移行「全」、一部物品を移行「一」

旧意匠分類記号	※	分類の名称　または　移行した物品
M3－113	全	ナット
M3－113A	全	ナット（筒型）

参考分類・参考物品

分類記号	分類の名称　または　物品の名称
L2－09	コンクリート製品用金具
L4－580	インサート
L4－580B	インサート　筒型
L4－580C	インサート　ボルト型

再掲載指示

分類記号	分類の名称　または　物品の名称

この分類に含まれる物品

ナット		

定義

雌（め）ねじ（ボルトの雄ねじに対する。）を分類する。

1110463
ゆるみ止めナット

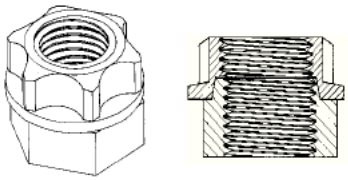

150777　キャップナット

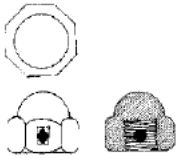

1108860
クリンチナット

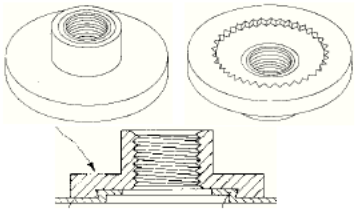

1142195
クリップナット

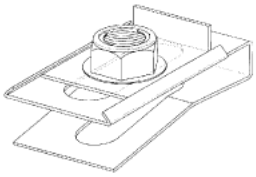

122063　蝶ナット

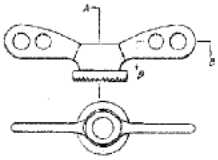

100120　ナット

他の意匠分類との関係（含まれない物品、意匠）

・ナット本体あるいはナットの一部分がスリーブ状等に形成されたものであって、そのナット本体あるいはスリーブ状部分にピン状等のものを打ち込む、あるいはねじ込む等によって、ナット本体あるいはスリーブ状部分が割れたり、つぶれたり、拡張的に変形して一方の部材に固定するまたは複数の部材を締結するタイプのナットは、M3－1120Aに分類する。

分類付与運用メモ　（付与優先関係、懸案事項など）

過去に分類した物品の名称

ナット	座金付きナット	係止ナット
クリップナット	弛み（ゆるみ）止めナット	自動車用ホイールナット
盗難防止用自動車ホイール用ナット	蝶ナット	袋ナット

意匠分類記号	意匠分類の名称
M3－1200	くぎ、リベット等

対応する旧意匠分類　※移行方法…全部移行「全」、一部物品を移行「一」

旧意匠分類記号	※	分類の名称　または　移行した物品
M3－120	一	くぎ、リベット等
M3－122	全	ジベル

参考分類・参考物品

分類記号	分類の名称　または　物品の名称

再掲載指示

分類記号	分類の名称　または　物品の名称

この分類に含まれる物品

くぎ	ジベル	

定義

・ねじ部を有しないもので、本体をハンマー等で打ち込むこと等によって締結する固着具を分類する。
・一般的な細丸棒状等のくぎ（M3－1210）、リベット（M3－1230）、溶植スタッド（M3－124）、くさび（M3－125）はそれぞれ下位に分類する。

・主に、下位に分類されるくぎ等以外の、ジベル類（解説参照）がこの分類に属する。

898128 土木用合成樹脂発泡体ﾌﾞﾛｯｸの連結具

703621　くぎ

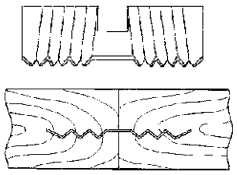

705172　接続金具

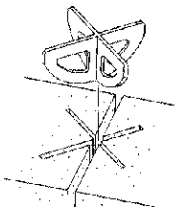

702975　くぎ

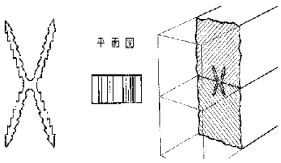

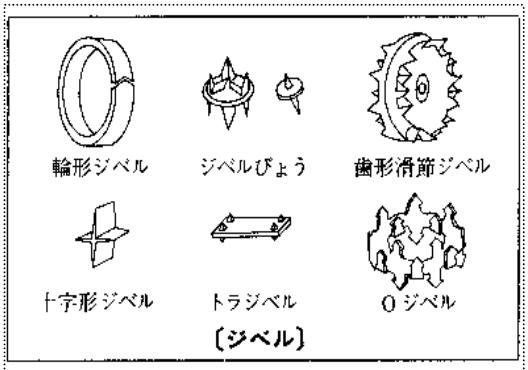

出典　「建築カタカナ語・略語辞典」p104
（建築慣用語研究会編　井上書院発行）

［解説］
ジベル：　木材等の接合具で2材間に埋込んでめり込み抵抗によってずれを防ぐものと爪を出した接合具を2材に挟みこんで噛み合わせ、その摩擦抵抗によってずれを防ぐものとがある。

他の意匠分類との関係（含まれない物品、意匠）
電線線止めくぎ　（M2－62）、犬くぎ（G1－69）を除く。

犬くぎ　出典「建築用語辞典」p281　s45.1.10 技報堂発行

分類付与運用メモ　（付与優先関係、懸案事項など）

過去に分類した物品の名称

くぎ	ジベル	

意匠分類記号	意匠分類の名称
M3－1210	くぎ

対応する旧意匠分類

※移行方法…全部移行「全」、一部物品を移行「一」

旧意匠分類記号	※	分類の名称　または　移行した物品
M3－120	一	くぎ、リベット等
M3－121	全	くぎ
M3－121A	全	くぎ（定形）
M3－121B	全	くぎ（二又）
M3－121D	全	くぎ（合いくぎ）

参考分類・参考物品

分類記号	分類の名称　または　物品の名称

再掲載指示

分類記号	分類の名称　または　物品の名称

この分類に含まれる物品

くぎ	連続くぎ	かすがい
目かすがい		

定義

・ねじ部がない略棒状のもので、本体を（ほぼ）そのままの形状で変形させることなくハンマー等で打ち込むことによって結合を行う打ち込み式の固着具。
・

他の意匠分類との関係（含まれない物品、意匠）

電線止めくぎ（M2－62）、犬くぎ（G1－69）を除く。

分類付与運用メモ （付与優先関係、懸案事項など）

過去に分類した物品の名称

くぎ	釘	

意匠分類記号	Dターム記号	Dタームの名称
M3－1210	A	二又型

対応する旧意匠分類

※移行方法…全部移行「全」、一部物品を移行「一」

旧意匠分類記号	※	分類の名称　または　移行した物品
M3－121B	全	くぎ（二又）
M3－120	ー	くぎ、リベット等
M3－121	ー	くぎ

参考分類・参考物品

分類記号	分類の名称　または　物品の名称

定義（図例必須）

・くぎのうち、先端の尖った打ち込まれる部分（足、爪状の部分）が2つあるものに付与する。
　二股（又）くぎ、鎹（かすがい、めかすがい）、ステープルなど。
・ただし、直線状の両端が足であるのものは、合いくぎ（M3－1210　B）であって該当しない。
・原則、足が3本以上は該当しない。ただし2本構成を繰り返し連続させた程度のものは該当するものとする。

980611－1　釘

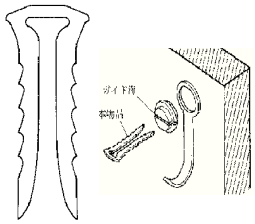

919533
かすがい

918033
ステープル

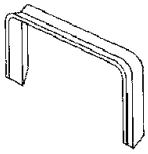

663246
建築用釘

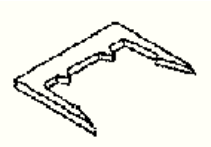

507656
かすがい

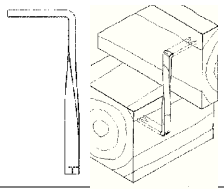

他のDタームとの関係（付与しない意匠）

分類付与運用メモ　（付与優先順位、懸案事項など）

・右図に示す先端が二又（股）状になっていて、打ち込まれる際に部材中で開拡して固定するようなものは、M3－1230　A　に分類する。

716584 二股釘

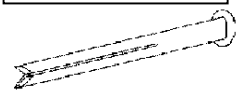

このDタームと複数付与しないDターム

記号	Dタームの名称	左記Dタームを複数組み合わせた意匠には　を付与する。
B	合いくぎ型	

過去に分類した物品の名称

二股釘	かすがい	めかすがい
ステープル		

意匠分類記号	Dターム記号	Dタームの名称
M3－1210	B	合いくぎ型

対応する旧意匠分類

※移行方法…全部移行「全」、一部物品を移行「一」

旧意匠分類記号	※	分類の名称　または　移行した物品
M3－121D	全	くぎ（合いくぎ）

参考分類・参考物品

分類記号	分類の名称　または　物品の名称
D9－162	家具等構成部材相互連結具　（だぼ　のみ）
L2－09	コンクリート製品用金具　（連結用金具（だぼ型）のみ）

定義（図例必須）

・くぎのうち、（直線的な）棒状等の両端をとがらせ、2つの部材に打ち込んで結合させるものに付与する。

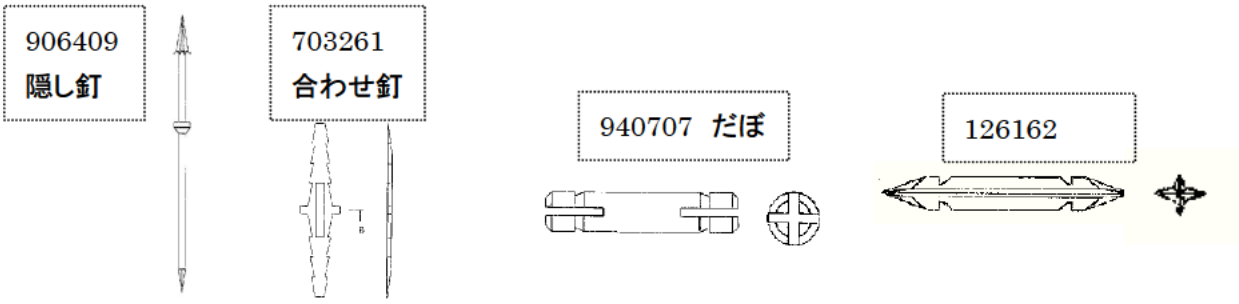

他のDタームとの関係（付与しない意匠）

二又（股）くぎ、かすがい（M3－1210A）は付与しない。

分類付与運用メモ　（付与優先順位、懸案事項など）

・尖った端部が概ね180度方向（直線状の両端2方向）にあるもののみに付与する。

このDタームと複数付与しないDターム

記号	Dタームの名称	左記Dタームを複数組み合わせた意匠には　を付与する。
A	二又型	

過去に分類した物品の名称

建築用接合具	合わせ釘	だぼ
隠し釘	構築用接合用ピン	

意匠分類記号	意匠分類の名称
M3－1230	リベット等

対応する旧意匠分類

※移行方法…全部移行「全」、一部物品を移行「一」

旧意匠分類記号	※	分類の名称　または　移行した物品
M3－123	全	リベット
M3－123A	全	リベット（単体型）
M3－123E	全	リベット（複合嵌入型）
G2－2900	一	自動車部品及び付属品

参考分類・参考物品

分類記号	分類の名称　または　物品の名称
G2－29000	自動車部品及び付属品
L2－09	コンクリート製品用金具
L4－580	インサート
L4－580B	インサート　筒型
L4－580C	インサート　ボルト型
B4－900	かばん又は携帯用袋物等部品及び付属品

再掲載指示

分類記号	分類の名称　または　物品の名称

この分類に含まれる物品

リベット		

定義

・　頭部を有し、本体胴部はねじ部のない円筒状・丸棒状等の可塑性材から成るもので、予め穴をあけた部材を重ねてその穴に通して（頭部と逆の）端部を（塑性）変形させて、部材をかしめ接合させるものを分類する。

・　また、弾性材からなる本体部の先端側に取付部材の穴に係合、締結する撓み、返しの機能を有する構造・形状を有するものを含む。

・　また、本体部に、拡張して本体部とともに締結作用を生じさせる他の部材を嵌合させた構造（形態）のものも分類する。

リベット［rivet］　鋼材を接合する鋲。赤く焼いてから鋼材の穴にさし込み，専用工具で端部をたたきつぶして抜けないようにする。この作業を「かしめ」と

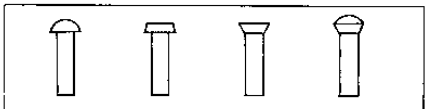

〔リベット〕

「建築カタカナ語・略語辞典」p261

（建築慣用語研究会編　井上書院）

他の意匠分類との関係（含まれない物品、意匠）

分類付与運用メモ　（付与優先関係、懸案事項など）

・かばん又は携帯用袋物用のカシメ金具、鉄、化粧鉄、飾り鉄はM3－1230に含む。

過去に分類した物品の名称

リベット		

意匠分類記号	Dターム記号	Dタームの名称
M3－1230	A	先端拡張固定型

対応する旧意匠分類

※移行方法…全部移行「全」、一部物品を移行「一」

旧意匠分類記号	※	分類の名称　または　移行した物品
M3－123	ー	リベット
M3－123A	ー	リベット（単体型）
M3－123E	ー	リベット（複合嵌入型）
G2－2900	ー	自動車部品及び付属品

参考分類・参考物品

分類記号	分類の名称　または　物品の名称
G2－29000	自動車部品及び付属品
L2－09	コンクリート製品用金具
L4－580	インサート
L4－580B	インサート　筒型
L4－580C	インサート　ボルト型
B4－900	かばん又は携帯用袋物等部品及び付属品

定義（図例必須）

・リベット等のうち、ねじ部のない円筒状・丸棒状等の本体部の先端部（頭部と逆の端部）を（単に潰れて接合するのではなく、）拡張して固定する構造（形態）としたもの及び拡張して本体部とともに締結作用を生じさせる他の部材を本体部にかん合させた構造（形態）のものを分類する。
雌雄の片側部材のみでもM3－1230に分類し、このタームを付与する。

1174080 雌連結具

【複合（嵌合）体タイプ　打（押）－締結　】
塑性材－折れ・曲げ－塑性変形

977746
打ち込みピン

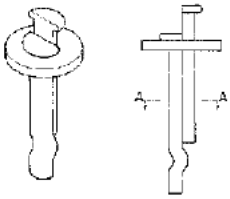

962271
気泡コンクリート用アンカー

962272
～ の 筒

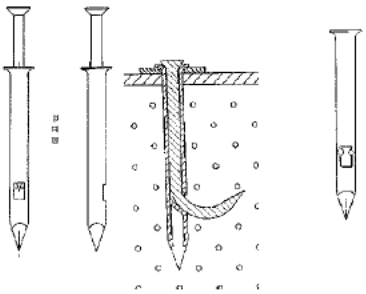

弾性材－返し・係合による固定・変形

929970－1
板体の結合具

983117
板状体留め具

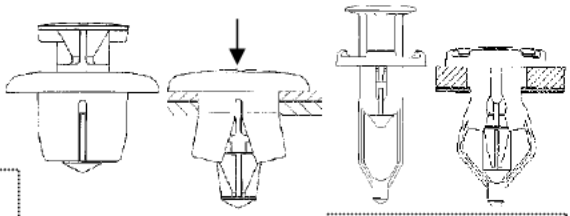

969533
板状物用留め具

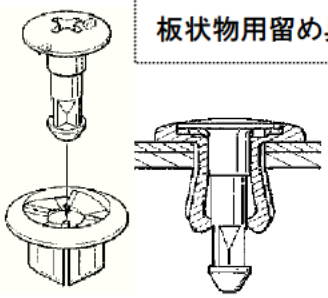

【単体タイプ（可撓性（弾性）素材＋返し機能形態）　打（押）－固定…係合機能　】

1128582
留め具

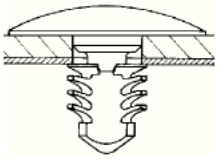

1036161
板体留め具

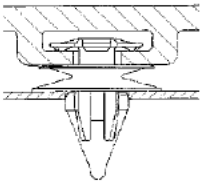

・右図に示すような意匠は、名称は「二又釘」であるが、
この分類 （M3－1230 A リベットの先端拡張固定型）に分類する。

716584 二股釘

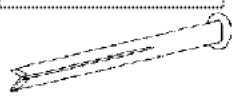

他のDタームとの関係（付与しない意匠）

・クリップ状のもの、クリップ状の取付部が主体のもの等、穴に通して固定する留め具でないものは、ここに含まない。

（以下例示は、G2－29000 に分類するもの。）

1163792
車両用バンパー取付用クリップ

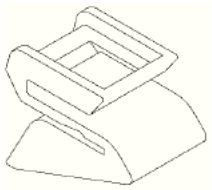

1163269
板材の固定具

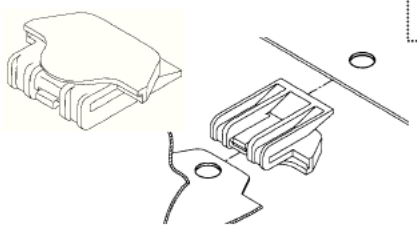

115681
車両用バンパー取付用クリップ

968277 自動車用ﾗｼﾞｴｰﾀｰｸﾞﾘﾙの留め具

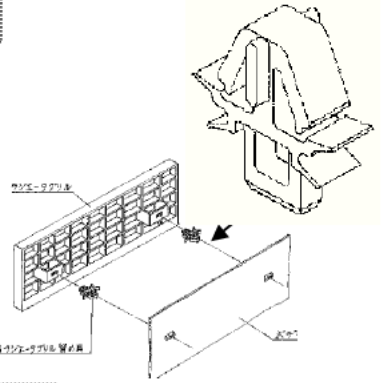

501248
自動車用モール係止具

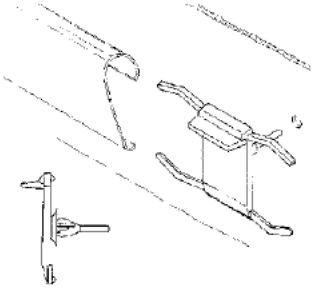

853459
自動車用モール係止具

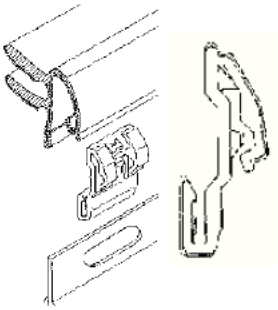

745020
飾板保持用止め

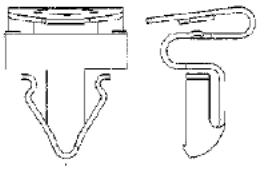

870797
自動車用飾り板固定

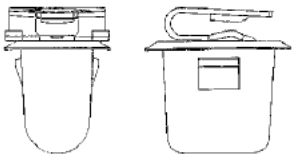

棒状体・管状体・電線等を止める留め具はM2－62。

1052137
棒状体保持具

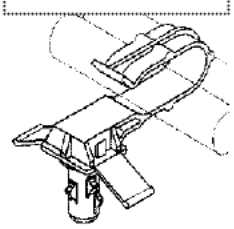

970102
自動車用棒材保持具

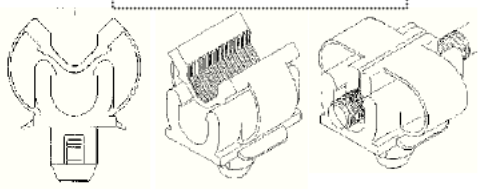

分類付与運用メモ （付与優先順位、懸案事項など）

このDタームと複数付与しないDターム

記号	Dタームの名称	左記Dタームを複数組み合わせた意匠には　を付与する。

過去に分類した物品の名称

打ち込みピン	気泡コンクリート用アンカー	留め具（留具）
板体留め具	板状物留め具	

意匠分類記号	意匠分類の名称
M3－124	溶植スタッド

対応する旧意匠分類　※移行方法…全部移行「全」、一部物品を移行「一」

旧意匠分類記号	※	分類の名称　または　移行した物品
M3－124	全	溶植スタッド

参考分類・参考物品

分類記号	分類の名称　または　物品の名称

再掲載指示

分類記号	分類の名称　または　物品の名称

この分類に含まれる物品

溶植スタッド		

定義

・ボルト・ナットなどの締結機能を持つもので、その一部分を溶接によって接合する部材に植え付けるように固着し、他の部分にもう一方の接合する部材を固着・係合するようにしたものを分類する。

1049097
溶植スタッド

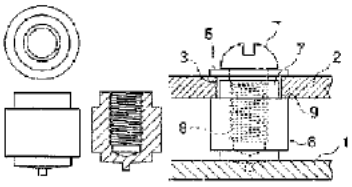

1072982　金属梁用の溶接ボルト

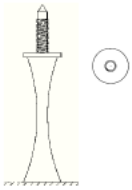

1083313
鉄筋定着具

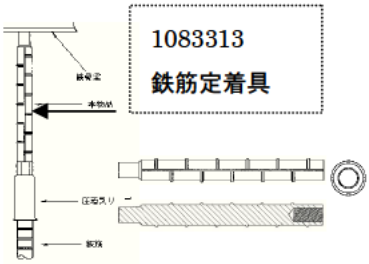

475580　板止着用溶接スタッド

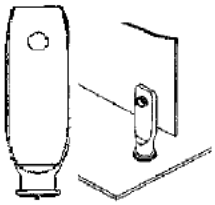

982521
溶植スタッド

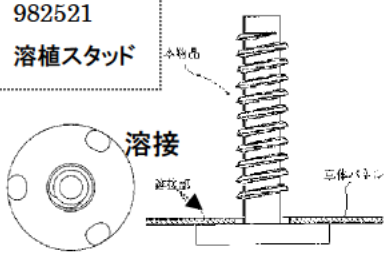

1079977　支持ピン（炉壁内面に耐熱タイルを支持）

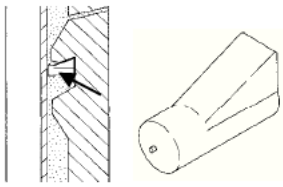

740901
板の連結用溶植ボルト

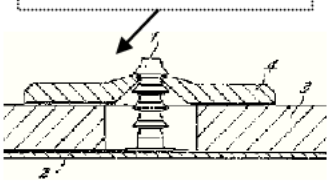

他の意匠分類との関係（含まれない物品、意匠）

分類付与運用メモ　（付与優先関係、懸案事項など）

・溶植スタッドは、その本体の溶接する部分にいぼ状の小突起がある場合が多い。

過去に分類した物品の名称

溶植スタッド		

意匠分類記号	意匠分類の名称
M3－125	くさび

対応する旧意匠分類

※移行方法…全部移行「全」、一部物品を移行「一」

旧意匠分類記号	※	分類の名称　または　移行した物品
M3－125	全	くさび

参考分類・参考物品

分類記号	分類の名称　または　物品の名称

再掲載指示

分類記号	分類の名称　または　物品の名称

この分類に含まれる物品

くさび		

定義

2つの部材間の隙間に打ち込んで締結する、略三角形状あるいは先細りの斜状の形状の固着具を分類する。

908125　クサビ

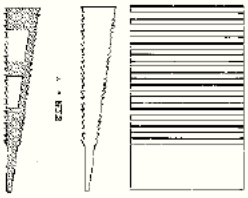

559479－1 建築用くさび

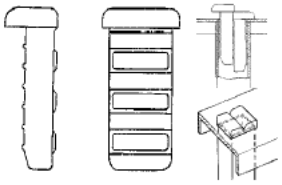

802686　外板連結用の掛け金

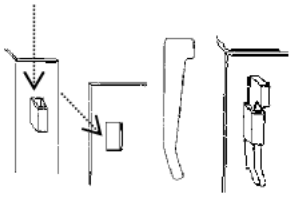

他の意匠分類との関係（含まれない物品、意匠）

分類付与運用メモ　（付与優先関係、懸案事項など）

過去に分類した物品の名称

くさび	建築用くさび	外板連結用の掛け金

意匠分類記号	意匠分類の名称
M3－190	ねじ、くぎ等部品及び付属品

対応する旧意匠分類

※移行方法…全部移行「全」、一部物品を移行「一」

旧意匠分類記号	※	分類の名称　または　移行した物品
M3－190	全	ねじ、くぎ等部品及び付属品

参考分類・参考物品

分類記号	分類の名称　または　物品の名称
L4－580	インサート

再掲載指示

分類記号	分類の名称　または　物品の名称

この分類に含まれる物品

定義

ねじ（ボルト・ナット）・くぎ、その他固着具の部品及び付属品を分類する。
ただし、座金、割ピン、ボルト・ナット用キャップはそれぞれ下位分類に分類する。

1143509
ナット用メインシャーシ

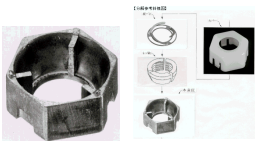

1143857
抜け止めリング

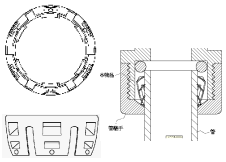

1157513
ジベル用ホルダー

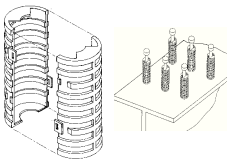

1036113
吊ボルト用化粧プレート

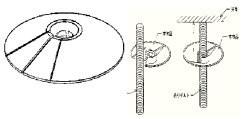

1045761
ナット固定金具

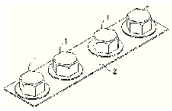

1036491
軟質壁用板状アンカー

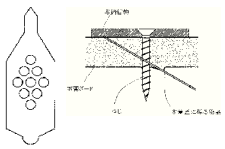

他の意匠分類との関係（含まれない物品、意匠）

分類付与運用メモ　（付与優先関係、懸案事項など）

先端拡張固定型のボルト・ナット（M3－1120A）、リベット等（M3－1230A）を構成する主要なボルト・ピン、ナット・スリーブなどの部品はそれぞれ完成品と同じ分類に分類、タ－ム付与する。

過去に分類した物品の名称

意匠分類記号	意匠分類の名称
M3－191	座金

対応する旧意匠分類

※移行方法…全部移行「全」、一部物品を移行「一」

旧意匠分類記号	※	分類の名称　または　移行した物品
M3－191	全	座金

参考分類・参考物品

分類記号	分類の名称　または　物品の名称
B4－900	かばん又は携帯用袋物等部品及び付属品

再掲載指示

分類記号	分類の名称　または　物品の名称

この分類に含まれる物品

座金	ワッシャー	

定義

・　ねじ（ボルト・ナット）・くぎ、その他固着具の部品及び付属品のうち、ボルトを締めるときに、ナットの下に入れ、ナットとボルトを締め付ける部材との間のなじみをよくし、ナットの回転を防ぐ目的で使われる薄い金属板状のものを分類する。

1048318　座金

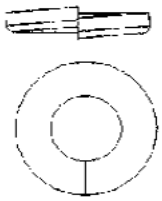

1111155　皿バネ

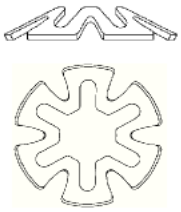

1172009　ナットプレート

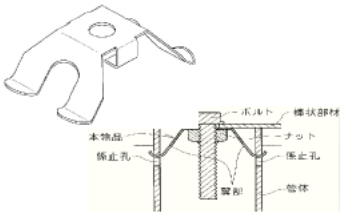

1049313　座金

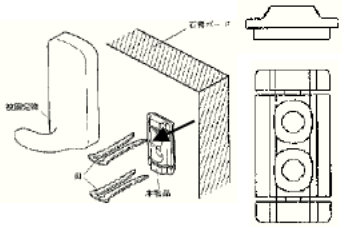

1179106
ねじ付き球面ワッシャー

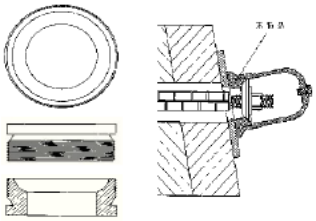

1142080
針付きプッシュナット

1112944
ボードアンカー用座金

1093922　座金

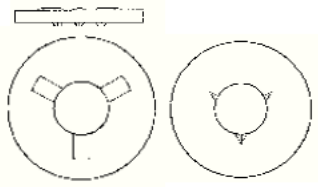

他の意匠分類との関係（含まれない物品、意匠）

分類付与運用メモ　（付与優先関係、懸案事項など）

・かばん又は携帯用袋物用の座金はM3－191に含む。

過去に分類した物品の名称

座金	ワッシャー	

意匠分類記号	意匠分類の名称
M3－192	割ピン

対応する旧意匠分類　※移行方法…全部移行「全」、一部物品を移行「一」

旧意匠分類記号	※	分類の名称　または　移行した物品
M3－192	全	割ピン

参考分類・参考物品

分類記号	分類の名称　または　物品の名称

再掲載指示

分類記号	分類の名称　または　物品の名称

この分類に含まれる物品

割ピン	ボルト脱落防止用スナップピン	

定義

ねじ（ボルト・ナット）・くぎ、その他固着具の部品及び付属品のうち、ボルト・ナットの弛み・脱落を防止するための、ボルト・ナットに設けられた穴に差し込む割ピン及びそれに類する物を分類する。

906961　割ピン

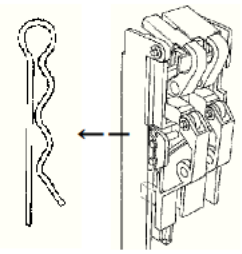

984993　止めピン

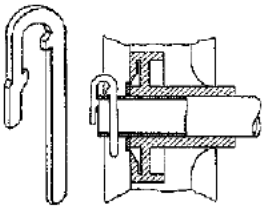

994069
軸用止め具

561371 軸用止め具

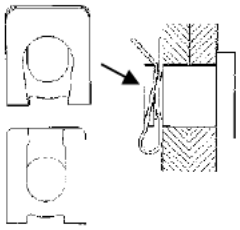

766572
ナットの弛止め具

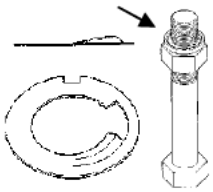

他の意匠分類との関係（含まれない物品、意匠）

分類付与運用メモ　（付与優先関係、懸案事項など）

過去に分類した物品の名称

割ピン	止めピン	軸用止め具
ナットの弛（ゆる）み止め具		

意匠分類記号	意匠分類の名称
M3－193	ボルト用キャップ及びナット用キャップ

対応する旧意匠分類

※移行方法…全部移行「全」、一部物品を移行「一」

旧意匠分類記号	※	分類の名称　または　移行した物品
M3－193	全	ボルト用キャップ及びナット用キャップ

参考分類・参考物品

分類記号	分類の名称　または　物品の名称

再掲載指示

分類記号	分類の名称　または　物品の名称

この分類に含まれる物品

ボルト用キャップ	ナット用キャップ	ボルト用保護カバー
ナット用保護カバー		

定義

・ねじ（ボルト・ナット）・くぎ、その他固着具の部品及び付属品のうち、締結されたボルト・ナットを保護するためのキャップ、カバーを分類する。

1143507
ナット用カバー

1080045
車両用ナンバープレート用ネジカバー

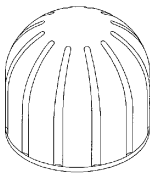

1158091 釘用キャップ

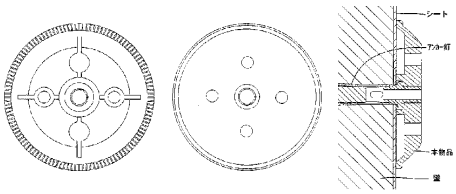

他の意匠分類との関係（含まれない物品、意匠）

分類付与運用メモ （付与優先関係、懸案事項など）

過去に分類した物品の名称

ナット用カバー	ボルト用カバー	ナットキャップ
自動車用ホイールのナットカバー		

意匠分類記号	意匠分類の名称
M3－200	開閉金物

対応する旧意匠分類　※移行方法…全部移行「全」、一部物品を移行「一」

旧意匠分類記号	※	分類の名称　または　移行した物品
M3－20	全	開閉金物
D2－930	一	家具扉等金物

参考分類・参考物品

分類記号	分類の名称　または　物品の名称

再掲載指示

分類記号	分類の名称　または　物品の名称

この分類に含まれる物品

ドア錠用ガードプレート	耐震用扉開放防止金具	

定義

M3－2代の以下の分類に含まれないもの。

他の意匠分類との関係（含まれない物品、意匠）

家具等部品及び付属品（D9－1代）配電盤・制御盤等部品及び付属品（H2－590）自動販売機及び自動サービス機部品及び付属品（J5－900）建具用部品及び付属品（L4－6代）、門扉用部品及び付属品（L3－59代）に含まれるものは除く。

分類付与運用メモ　（付与優先関係、懸案事項など）

過去に分類した物品の名称

家具用耐震具		

意匠分類記号	意匠分類の名称
M3－21	取手及び引手

対応する旧意匠分類　※移行方法…全部移行「全」、一部物品を移行「一」

旧意匠分類記号	※	分類の名称　または　移行した物品
M3－21	全	取手及び引手

参考分類・参考物品

分類記号	分類の名称　または　物品の名称

再掲載指示

分類記号	分類の名称　または　物品の名称

この分類に含まれる物品

取手	引手	

定義

扉、引出し、箱等を開閉するために、開閉部位に取り付けられた手掛け具。
開閉以外を目的とするものは含まない。

登録　1039018　取手

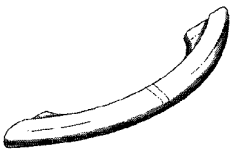

登録　0141917　把手

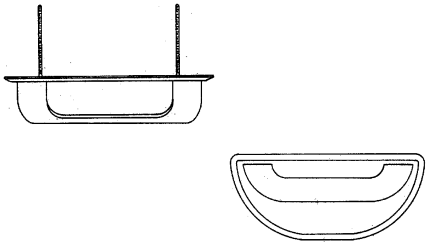

登録　0776439　扉用把手

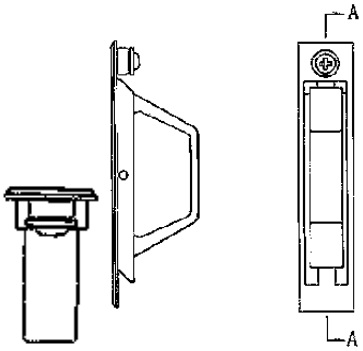

登録　0958478　取手

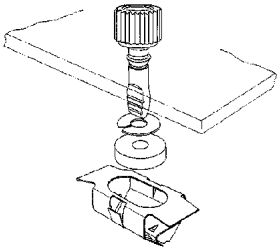

登録　1083052　把手

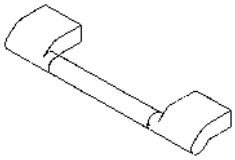

他の意匠分類との関係（含まれない物品、意匠）

M3－211以下に含まれる取手・引き手、並びにその他各種物品専用の取手・引き手を除く。
冷蔵庫用取手→C6－591A
コンテナー用ハンドル→G1－52900A　図例　登録992117　登録992101　（G1に図添付）

分類付与運用メモ　（付与優先関係、懸案事項など）

過去に分類した物品の名称

取手	引手	

意匠分類記号	意匠分類の名称
M3－211	家具用取手及び引手

対応する旧意匠分類　※移行方法…全部移行「全」、一部物品を移行「一」

旧意匠分類記号	※	分類の名称　または　移行した物品
D2－9310	一	家具用錠、家具用取手等
D2－9311	全	家具用錠付き取手
D2－9312	全	家具用取手及び家具用引手
D2－9312A	全	家具用取手及び家具用引手（長取手型）
D2－9312B	全	家具用取手及び家具用引手（つまみ型）
D2－9312C	全	家具用取手及び家具用引手（下がり引手型）
D2－9312D	全	家具用取手及び家具用引手（埋込み引手型）

参考分類・参考物品

分類記号	分類の名称　または　物品の名称

再掲載指示

分類記号	分類の名称　または　物品の名称

この分類に含まれる物品

ロッカー用錠付き引手	家具用錠付き取手	家具用錠付き引手
家具用取手	家具用引手	引き出し用引手
タンス用引手	ロッカー用引手	食器棚用引手
流し台用引手	家具用つまみ	キャビネット用引手

定義

家具の扉を開閉したり、引き出しの出し入れ等をしたりするために、家具に取り付けられた手掛け具。

登録　0902539
家具用引手

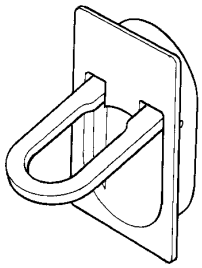

登録　1116012
ロッカー用引手

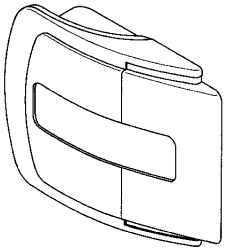

登録　1031317
家具・建具用取手

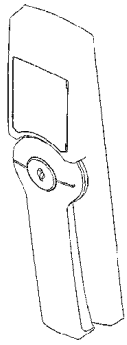

登録　0604754
家具用引き手

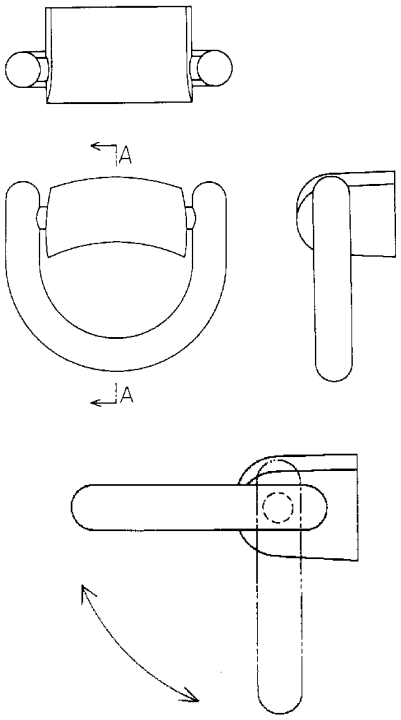

登録　1126785
家具用取手

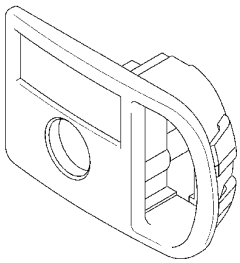

登録　1008955
家具用引手

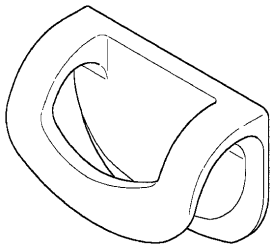

登録　0654667
家具用とつ手

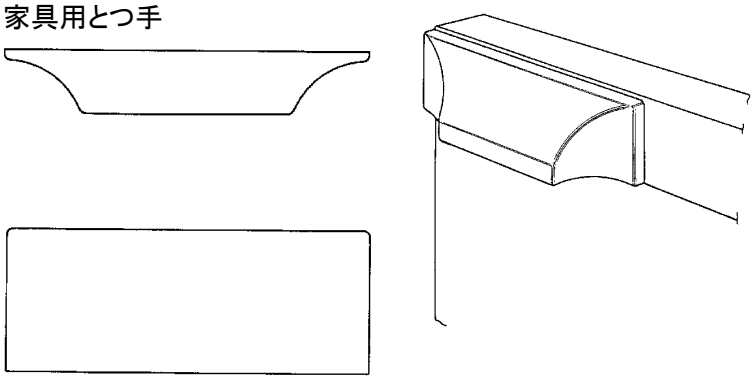

登録　0901238-001
家具用引手

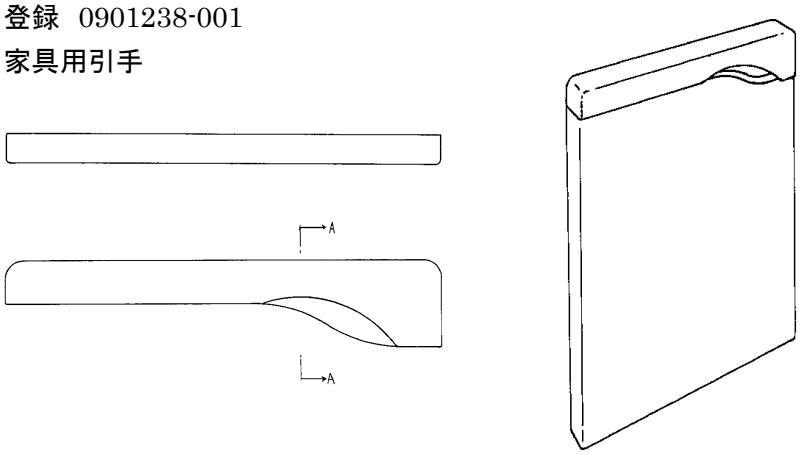

他の意匠分類との関係（含まれない物品、意匠）
家具（ショーケースを含む）用のものを分類する。

分類付与運用メモ　（付与優先関係、懸案事項など）

【M3－212，213との関係】
建具と家具に兼用の場合は、建具用に分類する。家具と配電盤に兼用の場合は、家具用に分類する。
【M3－224　家具用錠との関係】
　物品名に関わらず、扉開閉のための取手、引手があれば、この分類を付与する。

過去に分類した物品の名称

家具用錠付き取手	家具用錠付き引手	家具用取手
家具用引手	家具用つまみ	引出し用引手
たんす用引手	ロッカー用引手	キャビネット用引手
流し台用引手		

意匠分類記号	Dターム記号	Dタームの名称
M3－211	A	レバーハンドル型

対応する旧意匠分類　※移行方法…全部移行「全」、一部物品を移行「一」

旧意匠分類記号	※	分類の名称　または　移行した物品
D2－9311	ー	家具用錠付き取手
D2－9312	ー	家具用取手及び家具用引手

参考分類・参考物品

分類記号	分類の名称　または　物品の名称

定義（図例必須）

（Lever　handle）開き戸に付ける細長い腕を持つ取っ手。梃子の原理で回転させ、ラッチ（latch）を動かす。

登録　0974797

収納家具用ハンドル

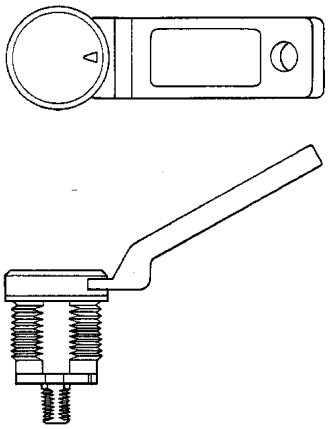

他のDタームとの関係（付与しない意匠）

分類付与運用メモ　（付与優先順位、懸案事項など）

このDタームと複数付与しないDターム

記号	Dタームの名称	左記Dタームを複数組み合わせた意匠には　を付与する。
B	つまみ型	
C	埋込み引手型	
D	長取手型	

過去に分類した物品の名称

家具用把手	家具用引手	家具用取手
収納家具用ハンドル		

意匠分類記号	Dターム記号	Dタームの名称
M3－211	B	つまみ型

対応する旧意匠分類　※移行方法…全部移行「全」、一部物品を移行「一」

旧意匠分類記号	※	分類の名称　または　移行した物品
D2－9311	一	家具用錠付き取手
D2－9312	一	家具用取手及び家具用引手
D2－9312A	一	家具用取手及び家具用引手（長取手型）
D2－9312B	全	家具用取手及び家具用引手（つまみ型）
D2－9312C	一	家具用取手及び家具用引手（下がり引手型）

参考分類・参考物品

分類記号	分類の名称　または　物品の名称

定義（図例必須）

指先で摘む、あるいは指で引っ掛けることができる形状のもの。

登録　0900225
家具用つまみ

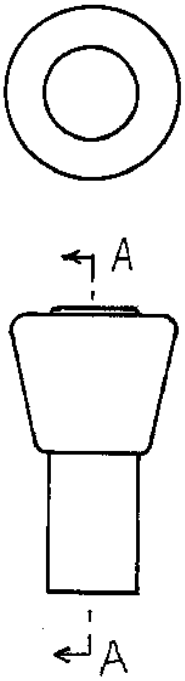

登録　1011798
家具用つまみ

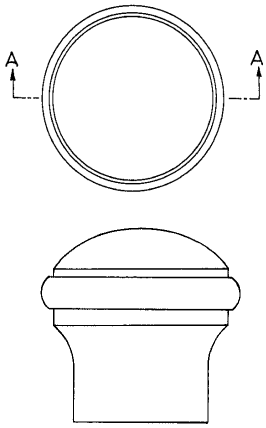

登録　0901871
家具用つまみ

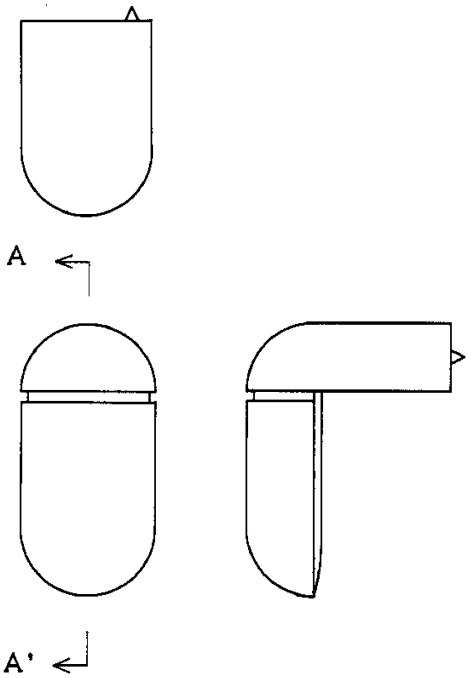

登録 0895954
家具用つまみ

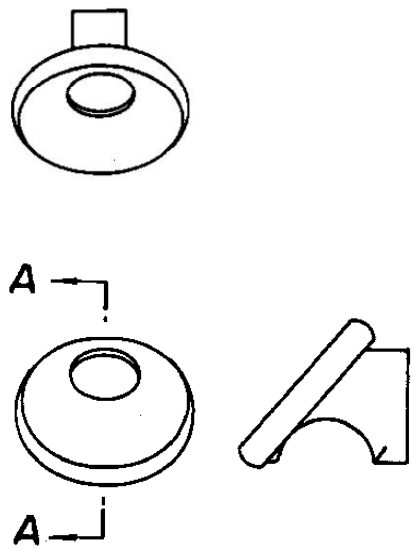

登録 0754789
家具用引手

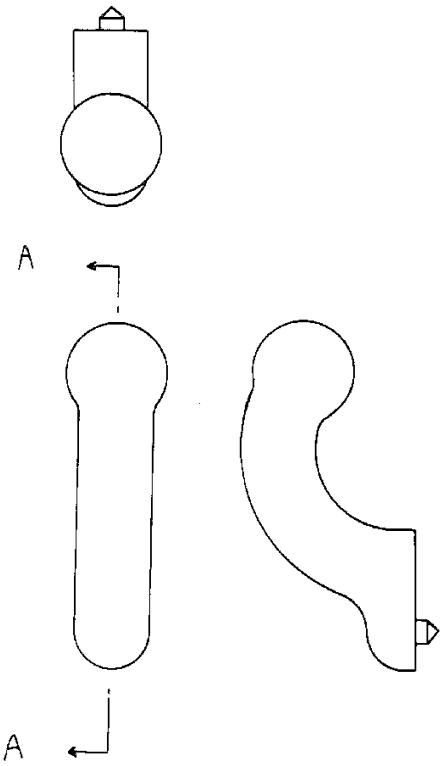

登録 0759391
家具用把手

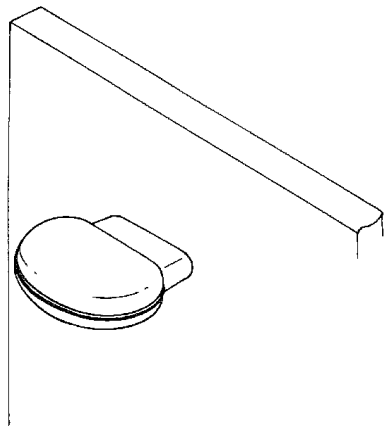

他のDタームとの関係（付与しない意匠）

分類付与運用メモ （付与優先順位、懸案事項など）

このDタームと複数付与しないDターム

記号	Dタームの名称	左記Dタームを複数組み合わせた意匠には を付与する。
A	レバーハンドル型	
C	埋込み引手型	
D	長取手型	

過去に分類した物品の名称

家具用引手	家具用取手	家具用つまみ

意匠分類記号	Dターム記号	Dタームの名称
M3－211	C	埋込み引手型

対応する旧意匠分類　※移行方法…全部移行「全」、一部物品を移行「一」

旧意匠分類記号	※	分類の名称　または　移行した物品
D2－9311	一	家具用錠付き取手
D2－9312	一	家具用取手及び家具用引手
D2－9312D	全	家具用取手及び家具用引手（埋込み引手型）

参考分類・参考物品

分類記号	分類の名称　または　物品の名称

定義（図例必須）

扉に埋め込んで取りつけられ、扉を手前に引くか、横に動かして開閉するときに手を掛けるもの。

登録　0915197
家具用引手

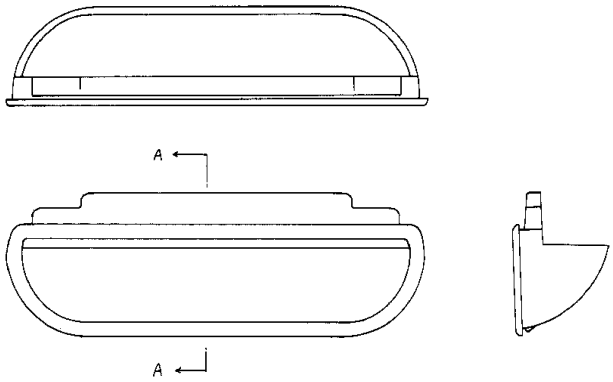

登録　0900518
家具用引手

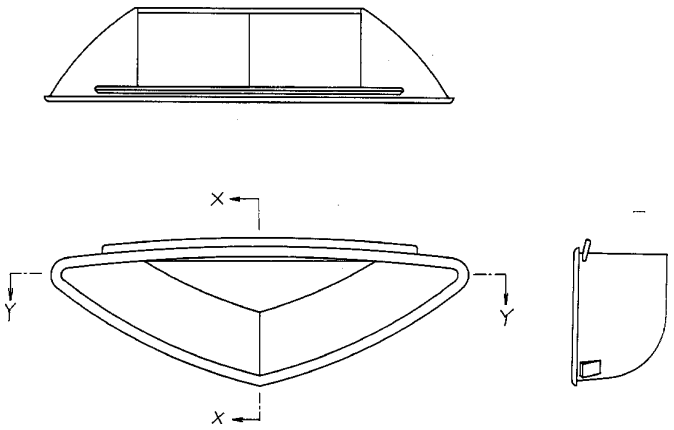

登録　1010688
家具用引手

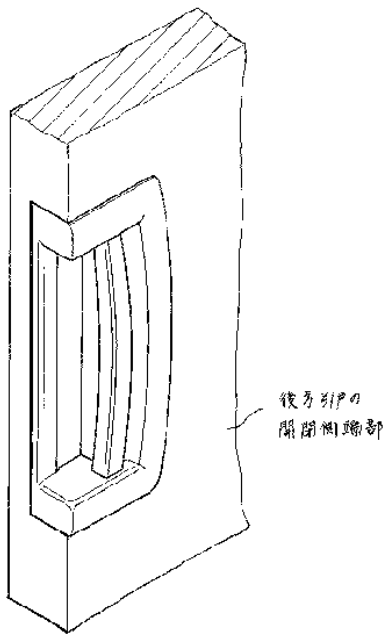

登録 1011839
家具用把手

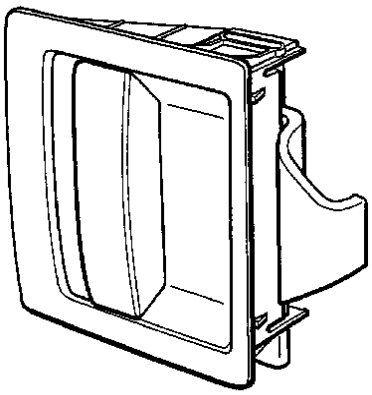

登録 1114762
キャビネット側面パネル用ハンドル

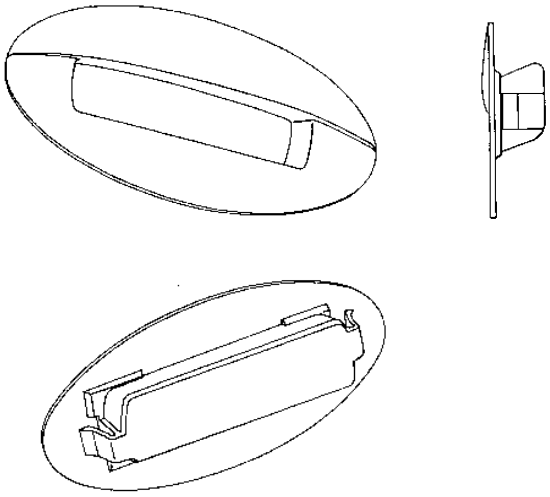

登録 1154379
家具用引手

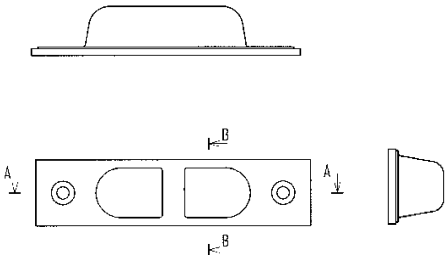

登録 1147543
家具用引手

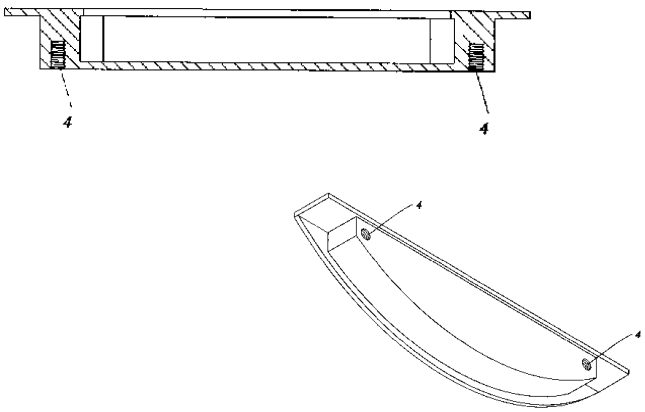

他のDタームとの関係（付与しない意匠）

分類付与運用メモ （付与優先順位、懸案事項など）

このDタームと複数付与しないDターム

記号	Dタームの名称	左記Dタームを複数組み合わせた意匠には を付与する。
A	レバーハンドル型	
B	つまみ型	
D	長取手型	

過去に分類した物品の名称

家具用引手	家具用引手	把手
引出し用引手	ロッカー用引手	たんす用引手

意匠分類記号	Dターム記号	Dタームの名称
M3－211	D	長取手型

対応する旧意匠分類　※移行方法…全部移行「全」、一部物品を移行「一」

旧意匠分類記号	※	分類の名称　または　移行した物品
D2－9311	一	家具用錠付き取手
D2－9312	一	家具用取手及び家具用引手
D2－9312A	全	家具用取手及び家具用引手（長取手型）

参考分類・参考物品

分類記号	分類の名称　または　物品の名称

定義（図例必須）

扉、引出しを手前に引くための取っ手で、取りつけ面への取りつけ部分が2箇所あり、略コの字状、略U字状の中間部が長く伸びたような形状のもの。

登録　1048312　家具用引手

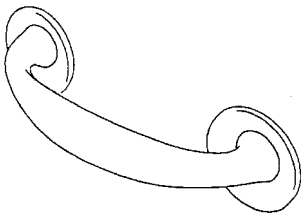

登録　0989956　家具用引手

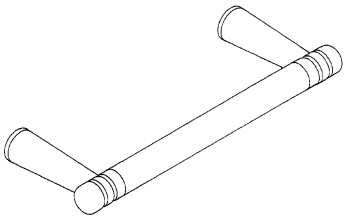

登録　0901610　取手

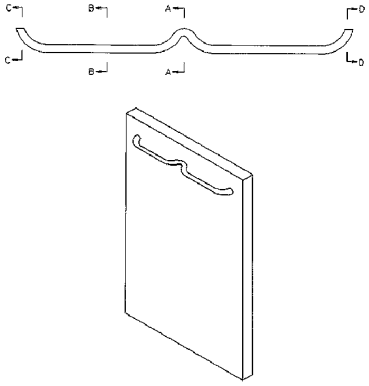

登録　1048360　キャビネット用ハンドル

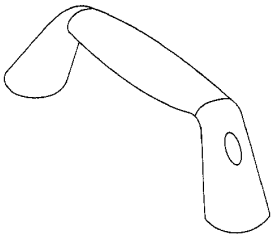

他のDタームとの関係（付与しない意匠）

分類付与運用メモ　（付与優先順位、懸案事項など）

このDタームと複数付与しないDターム

記号	Dタームの名称	左記Dタームを複数組み合わせた意匠には　を付与する。
A	レバーハンドル型	
B	つまみ型	
C	埋込み引手型	

過去に分類した物品の名称

家具用引手	家具用把手	家具用取手

意匠分類記号	Dターム記号	Dタームの名称
M3－211	E	錠付き

対応する旧意匠分類　※移行方法…全部移行「全」、一部物品を移行「一」

旧意匠分類記号	※	分類の名称　または　移行した物品
D2－9311	ー	家具用錠付き取手
D2－9312	ー	家具用取手及び家具用引手
D2－9312B	ー	家具用取手及び家具用引手（つまみ型）
D2－9312D	ー	家具用取手及び家具用引手（埋込み引手型）

参考分類・参考物品

分類記号	分類の名称　または　物品の名称

定義（図例必須）

取手、引手に錠機構の付いているもの。

登録　0943087
家具用錠付き取手

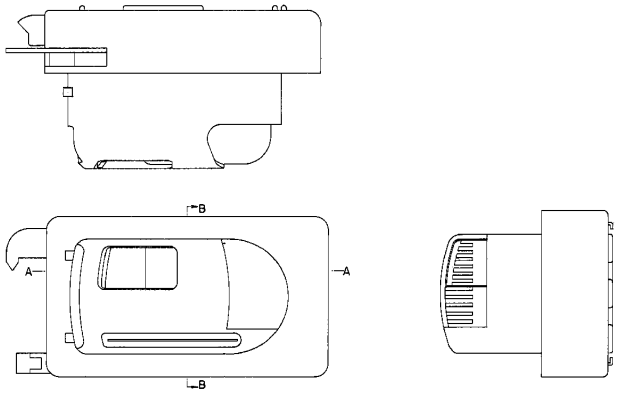

登録　0976062
家具用錠付引手

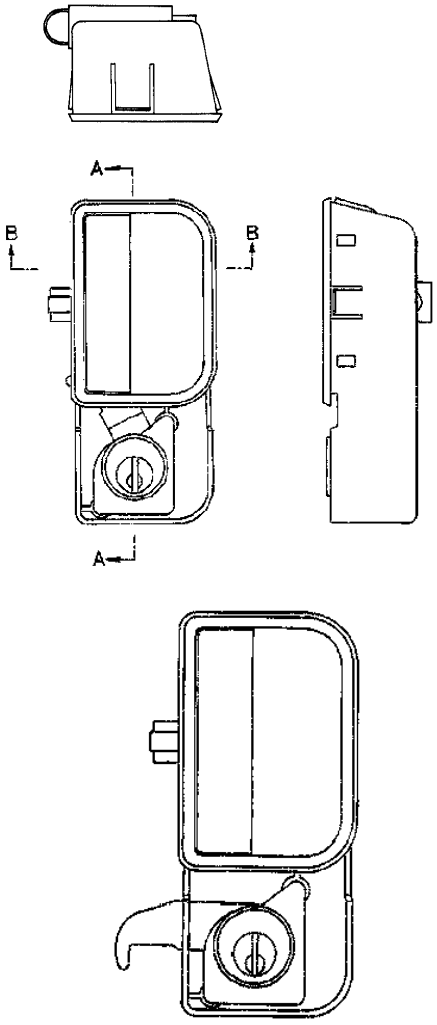

登録　1056996
家具用錠付取手

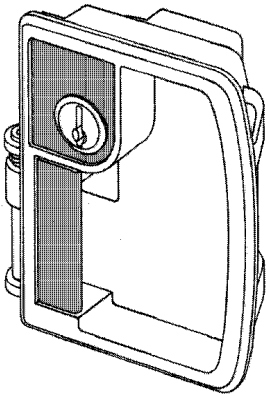

登録　1065865
スライド錠

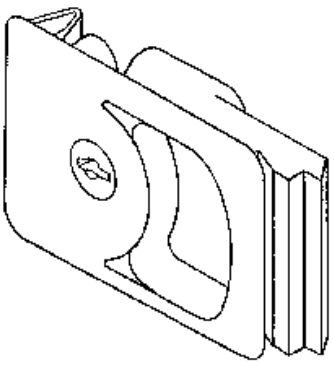

登録 0905010

ロッカー用錠付き取手

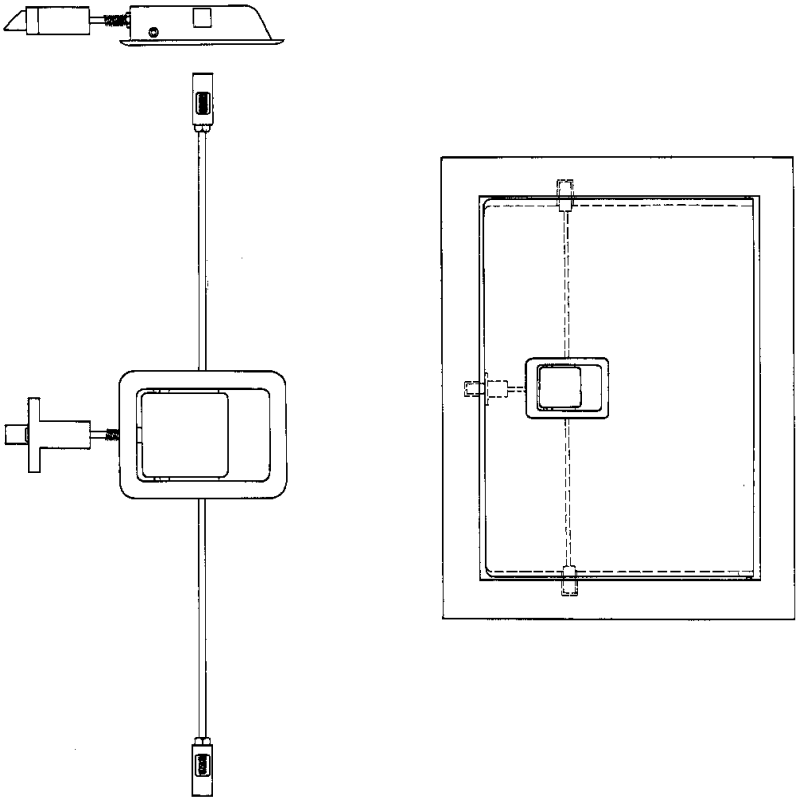

他のDタームとの関係（付与しない意匠）

分類付与運用メモ （付与優先順位、懸案事項など）

このDタームと複数付与しないDターム

記号	Dタームの名称	左記Dタームを複数組み合わせた意匠には を付与する。

過去に分類した物品の名称

ロッカーの扉用引手	家具用引手	家具用取手
家具用錠付き取手	家具用錠付き引手	家具用掛止金具付取手

意匠分類記号	意匠分類の名称
M3－212	配電盤用取手及び引手

対応する旧意匠分類　※移行方法…全部移行「全」、一部物品を移行「一」

旧意匠分類記号	※	分類の名称　または　移行した物品
H2－593	ー	配電盤用引手及び配電盤用錠

参考分類・参考物品

分類記号	分類の名称　または　物品の名称

再掲載指示

分類記号	分類の名称　または　物品の名称

この分類に含まれる物品

配電盤用取手	配電盤用引手	配電盤用錠付き取手

定義

配電盤の扉を開閉するために、扉に取り付けられた手掛け具。
「取手」とよばれるものは、主に開き戸（蝶番が回転軸となって開く戸）を開閉するための手掛け金物であり、「引手」とよばれるものは、主に、横に開閉するための手掛け金物である。

登録　1099946
配電盤用ラッチハンドル

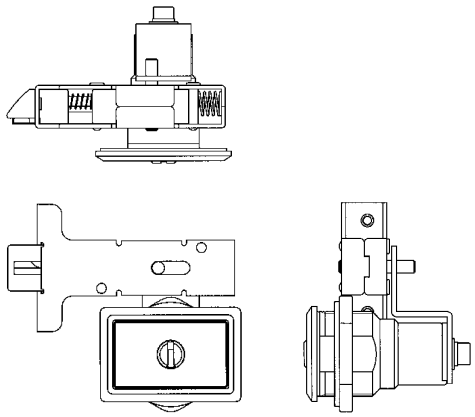

登録　1127784
電気機器収納ボックスの扉用取手

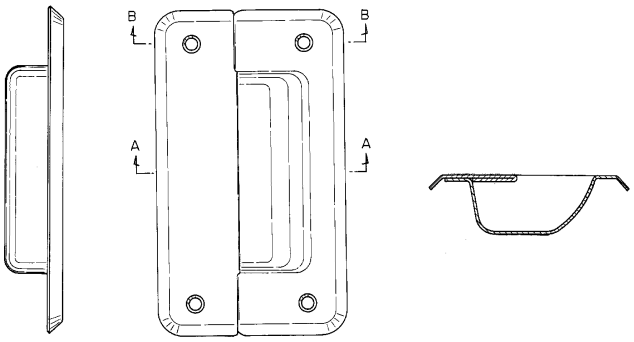

登録　1169890
電気機器収納ボックスの扉用ロック

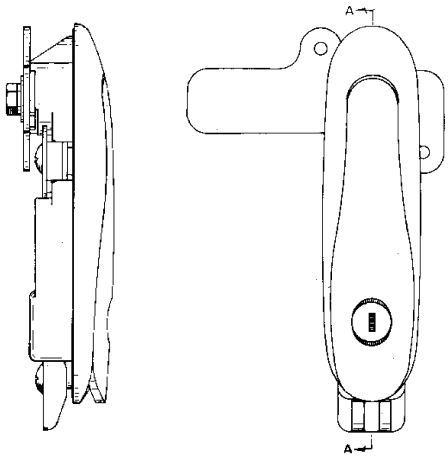

登録　1128288
電気機器収納箱の扉用ハンドル

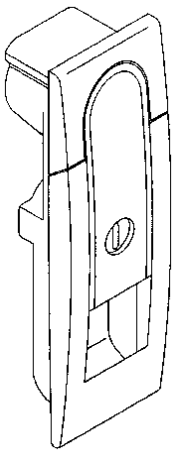

登録　1112464
電気機器収納ボックスの扉用ロックハンドル

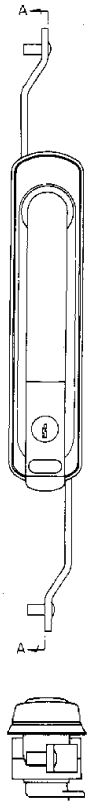

他の意匠分類との関係（含まれない物品、意匠）
配電盤及びそれに類する電気機器収納ボックスの扉用のものを分類する。

分類付与運用メモ （付与優先関係、懸案事項など）

【M3－225　配電盤用錠との関係】
　物品名に関わらず、扉開閉のための取手、引手があれば、この分類を付与する。

過去に分類した物品の名称

配電盤用ラッチハンドル	配電盤用錠付き取手	配電盤用取手
電気機器収納箱用ハンドル	制御盤用ハンドル	

意匠分類記号	Dターム記号	Dタームの名称
M3－212	A	レバーハンドル型

対応する旧意匠分類　※移行方法…全部移行「全」、一部物品を移行「ー」

旧意匠分類記号	※	分類の名称　または　移行した物品
H2－593	ー	配電盤用引手及び配電盤用錠

参考分類・参考物品

分類記号	分類の名称　または　物品の名称

定義（図例必須）

（Lever　handle）開き戸に付ける細長い腕を持つ取っ手。梃子の原理で回転させ、ラッチ（latch）を動かす。

登録　1153665
配電盤扉用ハンドル

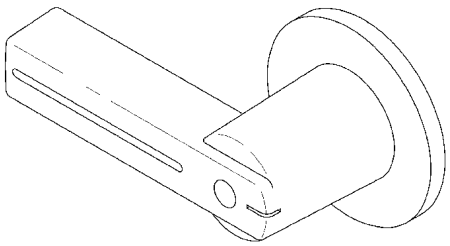

登録　1094092
電気機器収納ボックスの扉用ロック

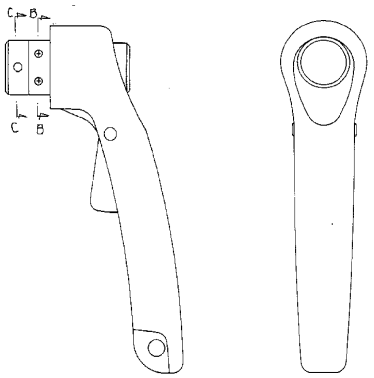

登録　1110983
通信機器収納コンテナーの扉用ロックハンドル

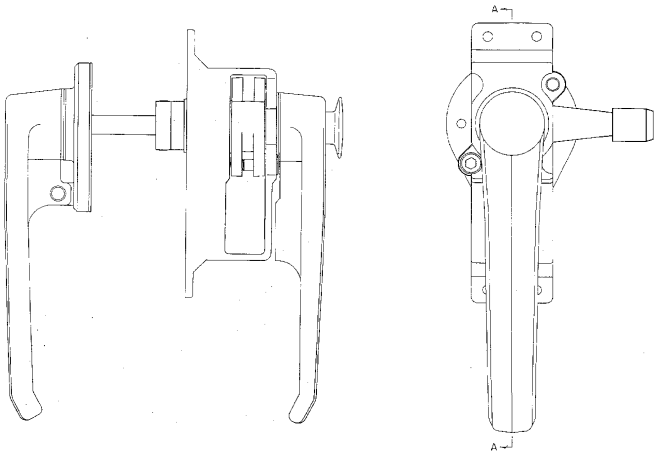

登録　1064092-001
電気機器収納ボックスの扉用ロックハンドル

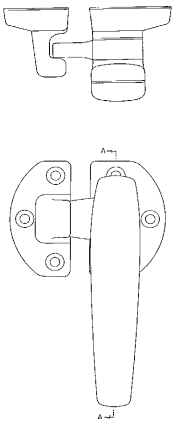

登録 1002790-001

電気交換機収納コンテナーの扉用ロックハンドル

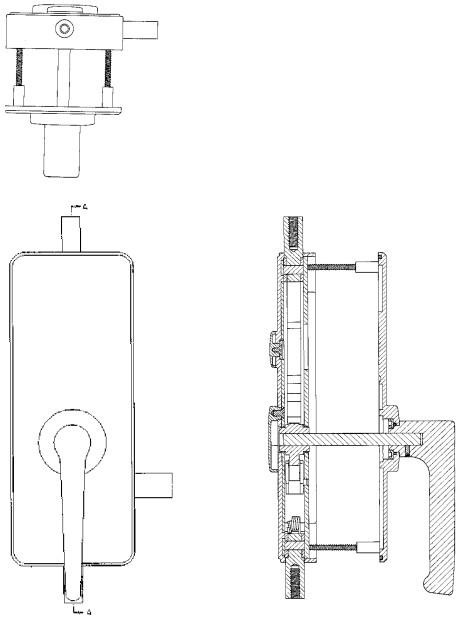

登録 1153666

配電盤扉用ハンドル

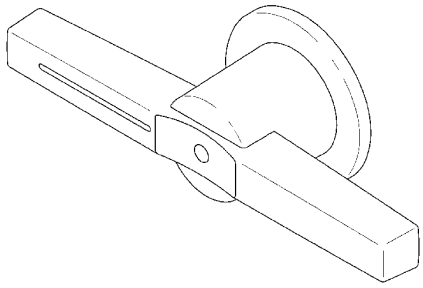

他のDタームとの関係（付与しない意匠）

分類付与運用メモ （付与優先順位、懸案事項など）

このDタームと複数付与しないDターム

記号	Dタームの名称	左記Dタームを複数組み合わせた意匠には を付与する。

過去に分類した物品の名称

配電盤用取手	電気機器収納箱用ハンドル	配電盤扉用ハンドル

意匠分類記号	意匠分類の名称
M3－213	建具用取手及び引手

対応する旧意匠分類　※移行方法…全部移行「全」、一部物品を移行「一」

旧意匠分類記号	※	分類の名称　または　移行した物品
L5－630	全	建具用錠、建具用取手等
L5－631	全	建具用錠付き取手
L5－632	全	建具用取手
L5－632A	全	建具用取手（ドアノブ型）
L5－632B	全	建具用取手（レバーハンドル型）
L5－632C	全	建具用取手（埋込み引手型）
L5－6333	ー	建具用引き寄せハンドル錠

参考分類・参考物品

分類記号	分類の名称　または　物品の名称

再掲載指示

分類記号	分類の名称　または　物品の名称

この分類に含まれる物品

建具用取手	建具用ノブ	建具用錠付き取手
建具用レバーハンドル	ふすま引手	建具用引手

定義

建具を開閉するために、建具に取り付けられた手掛け具。
「取手」「ノブ」とよばれるものは、主に、ドア（開き戸：一方の縦がまち又は蝶番が回転軸となって開く戸）を開閉するための手掛け金物であり、「引手」とよばれるものは、主に、襖、障子などを開閉するための手掛け金物である。

登録　1039907
建物用扉の把手

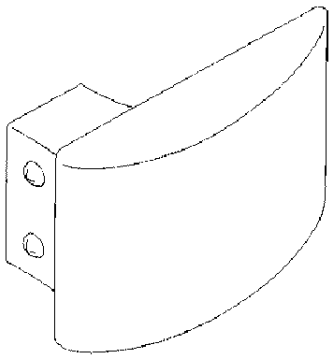

登録　1136868
建具用把手

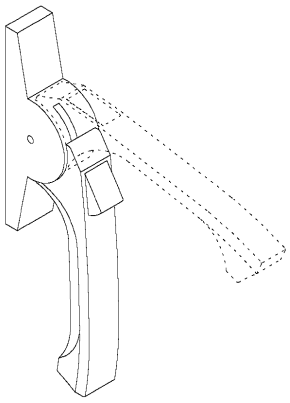

登録　1143891
引戸開き用把手

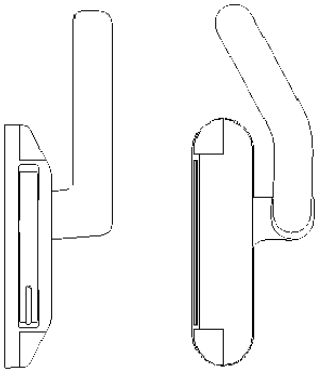

登録　1130921
建物用扉の把手

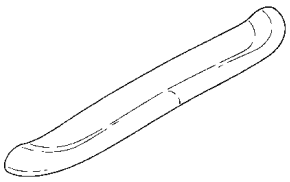

登録　1017910
家具・建具用取手

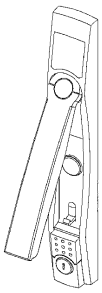

他の意匠分類との関係（含まれない物品、意匠）

建具用のものを分類する。

【電子照合式の扉開閉器について：H7との関係】

扉の施錠、開錠を行うために用いられ、扉又は壁面に設置される　①指紋照合機　②カード読み取り機　③暗証番号入力機→H7の各分類に分類する。ただし、これらに取手、ノブが付いたものはM3－213、取手、ノブは無いが、これらの取り付け部が付いたものはM3－227に分類する。

分類付与運用メモ　（付与優先関係、懸案事項など）

【M3－227建具用錠との関係】

物品名にかかわらず、扉開閉のための取手、引手があれば、この分類を付与する。

【レバーハンドル錠について】

突き出し窓の戸締りなどに用いる、ハンドル付きの錠は、この分類とする。

レバーハンドル錠は、錠前のラッチボルトを動かすために細長い腕を持つ取手が付いており、梃子の原理で回転させ、ラッチを動かし施錠する。Tハンドル錠は、錠前のボルトを動かすために、T字型をしたハンドルが付いていて、手前に引き寄せてラッチを動かす。

図例　登録777032　780780　781416

登録　0781416
建具用引寄せラツチハンドル錠

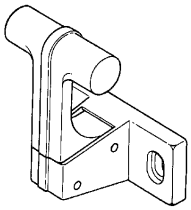

登録　0777032
薬品保管庫の扉用ハンドル

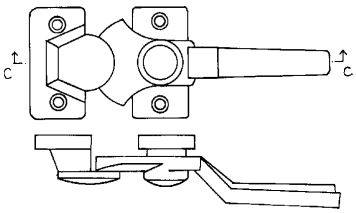

登録　0780780　建具用錠

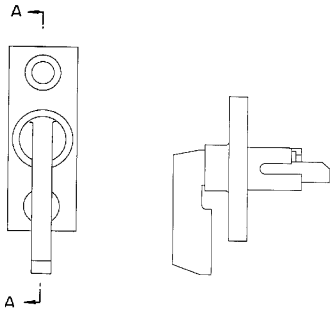

過去に分類した物品の名称

建具用取手	建具用ノブ	建具用錠付き取手
建具用レバーハンドル	ふすま引手	建具用引手

意匠分類記号	Dターム記号	Dタームの名称
M3－213	A	レバーハンドル型

対応する旧意匠分類　※移行方法…全部移行「全」、一部物品を移行「一」

旧意匠分類記号	※	分類の名称　または　移行した物品
L5－631	一	建具用錠付き取手
L5－632	一	建具用取手
L5－632B	全	建具用取手（レバーハンドル型）

参考分類・参考物品

分類記号	分類の名称　または　物品の名称

定義（図例必須）

（Lever　handle）開き戸に付ける細長い腕を持つ取っ手。梃子の原理で回転させ、ラッチ（latch）を動かす。

登録　1155951
建物用扉の把手

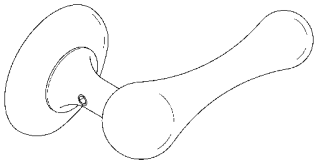

登録　1113199
建物用扉のレバーハンドル

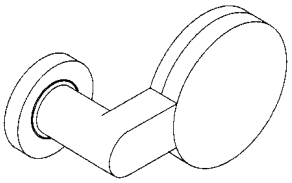

登録　1128493　建具用把手

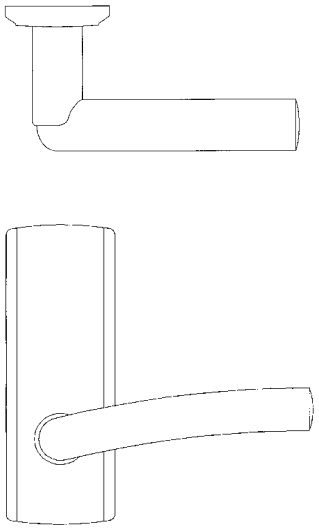

登録　1113171
建物用扉のレバーハンドル

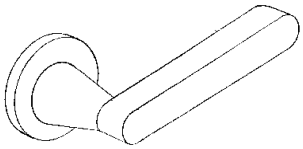

登録　1066933
建物用扉の把手

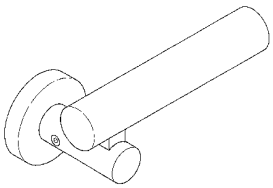

他のDタームとの関係（付与しない意匠）

分類付与運用メモ　（付与優先順位、懸案事項など）

このDタームと複数付与しないDターム

記号	Dタームの名称	左記Dタームを複数組み合わせた意匠には　を付与する。
B	ドアノブ型	
C	埋め込み引手型	
D	長取手型	

過去に分類した物品の名称

建具用取手	建具用レバーハンドル	

意匠分類記号	Dターム記号	Dタームの名称
M3－213	B	ドアノブ型

対応する旧意匠分類

※移行方法…全部移行「全」、一部物品を移行「一」

旧意匠分類記号	※	分類の名称　または　移行した物品
L5－631	一	建具用錠付き取手
L5－632	一	建具用取手
L5－632A	全	建具用取手（ドアノブ型）

参考分類・参考物品

分類記号	分類の名称　または　物品の名称

定義（図例必須）

（door knob）「握り玉」とも言う。開き戸に付けられ、箱錠やチューブラ錠などのラッチを動かす握り金物で、手の中に納まるような形状のもの。

登録　1130747
ドアノブ

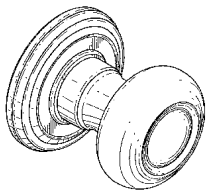

登録　0976418
建物用扉の把手

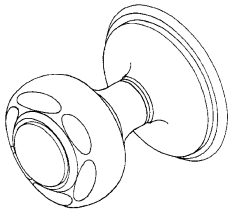

登録　1013553
建物用扉の把手

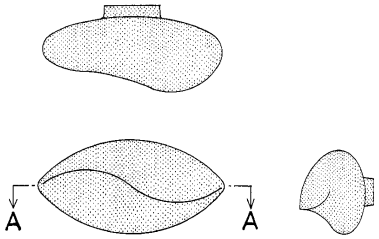

登録　0976415
建物用扉の把手

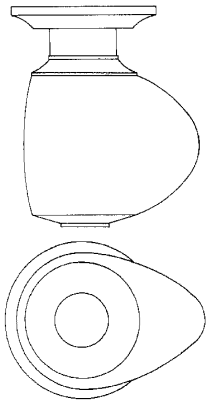

他のDタームとの関係（付与しない意匠）

分類付与運用メモ　（付与優先順位、懸案事項など）

このDタームと複数付与しないDターム

記号	Dタームの名称
A	レバーハンドル型
C	埋め込み引手型
D	長取手型

左記Dタームを複数組み合わせた意匠には　　を付与する。

過去に分類した物品の名称

建具用取手	建具用ノブ	

意匠分類記号	Dターム記号	Dタームの名称
M3－213	C	埋込み引手型

対応する旧意匠分類　※移行方法…全部移行「全」、一部物品を移行「一」

旧意匠分類記号	※	分類の名称　または　移行した物品
L5－631	一	建具用錠付き取手
L5－632	一	建具用取手
L5－632C	全	建具用取手（埋込み引手型）

参考分類・参考物品

分類記号	分類の名称　または　物品の名称

定義（図例必須）

戸を手前に引くか、横に動かして開閉するときに手を掛けるもの。

登録　1103762
建具用引手

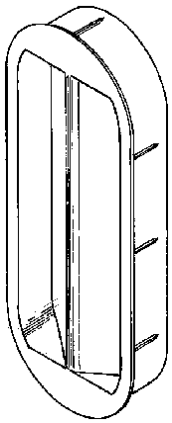

登録　1129198
建具用引手

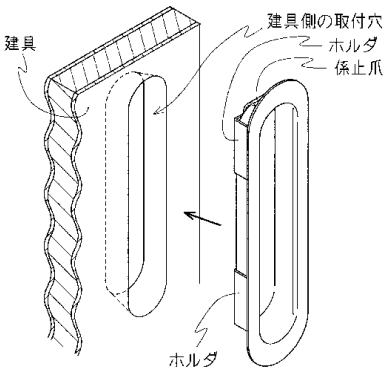

登録　1127738
建具用引手

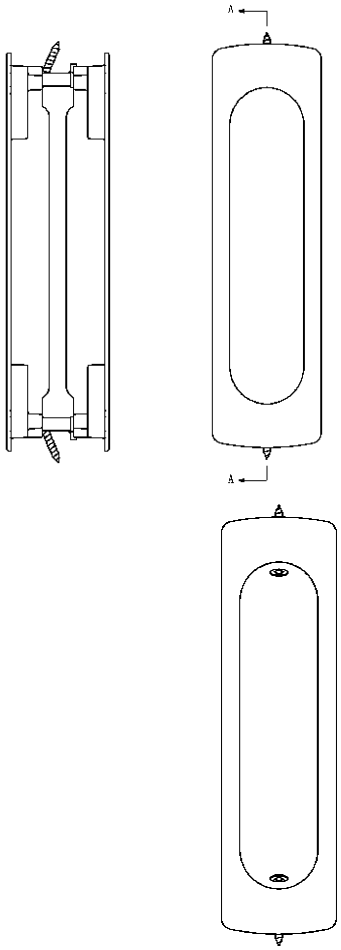

登録　1129503
ふすまの引手

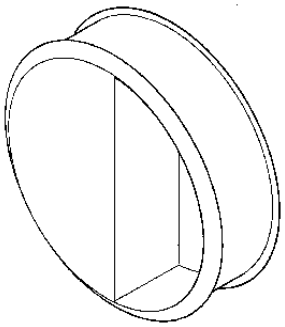

登録　1147163
建具用引手

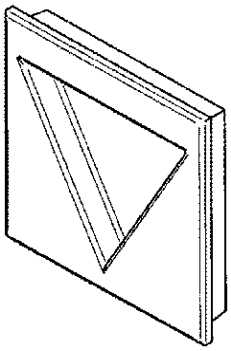

登録 1137041

建具用引手

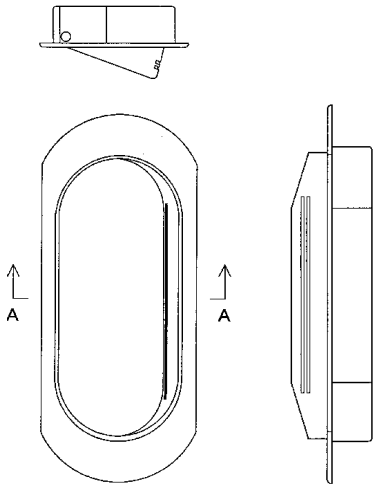

他のDタームとの関係（付与しない意匠）

分類付与運用メモ （付与優先順位、懸案事項など）

このDタームと複数付与しないDターム

記号	Dタームの名称	左記Dタームを複数組み合わせた意匠には を付与する。
A	レバーハンドル型	
B	ドアノブ型	
D	長取手型	

過去に分類した物品の名称

ふすま引手	建具用引手	

意匠分類記号	Dターム記号	Dタームの名称
M3－213	D	長取手型

対応する旧意匠分類

※移行方法…全部移行「全」、一部物品を移行「一」

旧意匠分類記号	※	分類の名称　または　移行した物品
L5－631	ー	建具用錠付き取手
L5－632	ー	建具用取手

参考分類・参考物品

分類記号	分類の名称　または　物品の名称

定義（図例必須）

戸を手前に引くための取手で、扉面への取りつけ部が2箇所あり、略コの字状、略U字状の中間部が長く伸びたような形状のもの。

登録　1097819
建物用扉の把手

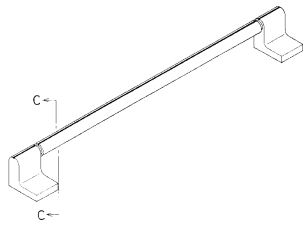

登録　1130923
建物用扉の把手

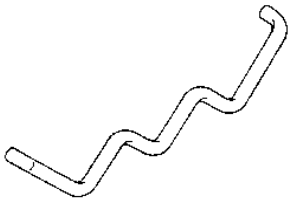

登録　1048265
建具用取手

登録　0987205
建物用取手

登録　1129042
扉の把手

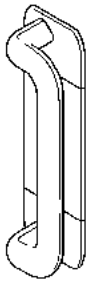

登録　1097816
建物用扉の把手

他のDタームとの関係（付与しない意匠）

分類付与運用メモ　（付与優先順位、懸案事項など）

このDタームと複数付与しないDターム

記号	Dタームの名称
A	レバーハンドル型
B	ドアノブ型
C	埋め込み引手型

左記Dタームを複数組み合わせた意匠には
を付与する。

過去に分類した物品の名称

建物用扉の把手	建具用取手	建具用引手

意匠分類記号	Dターム記号	Dタームの名称
M3－213	E	錠付き

対応する旧意匠分類　※移行方法…全部移行「全」、一部物品を移行「－」

旧意匠分類記号	※	分類の名称　または　移行した物品
L5－631	全	建具用錠付き取手
L5－632	－	建具用取手
L5－632A	－	建具用取手（ドアノブ型）
L5－632B	－	建具用取手（レバーハンドル型）
L5－632C	－	建具用取手（埋込み引手型）

参考分類・参考物品

分類記号	分類の名称　または　物品の名称

定義（図例必須）

取手、引き手に錠機構の付いているもの。

登録　1116005
ドア開閉用取手付き錠

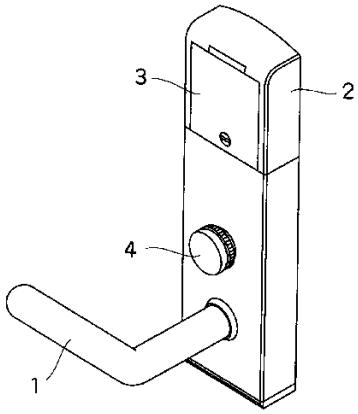

登録　1139756
キーパッド付ドアハンドル

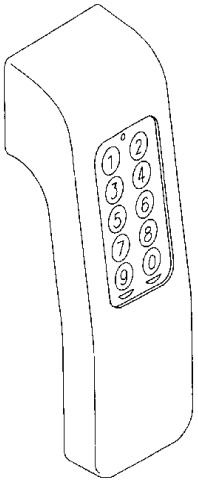

登録　1152701
建具用錠付き取手

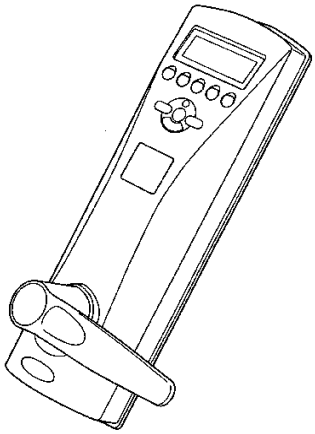

登録　1171653
照明付建具用レバーハンドル

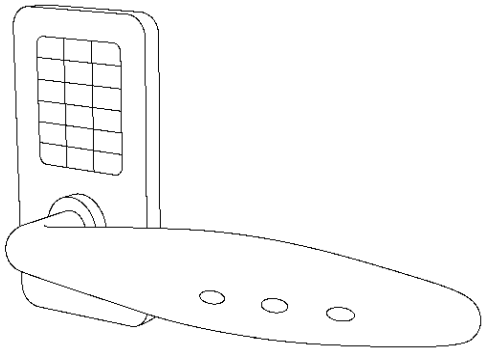

登録 0922782-003

掛け金

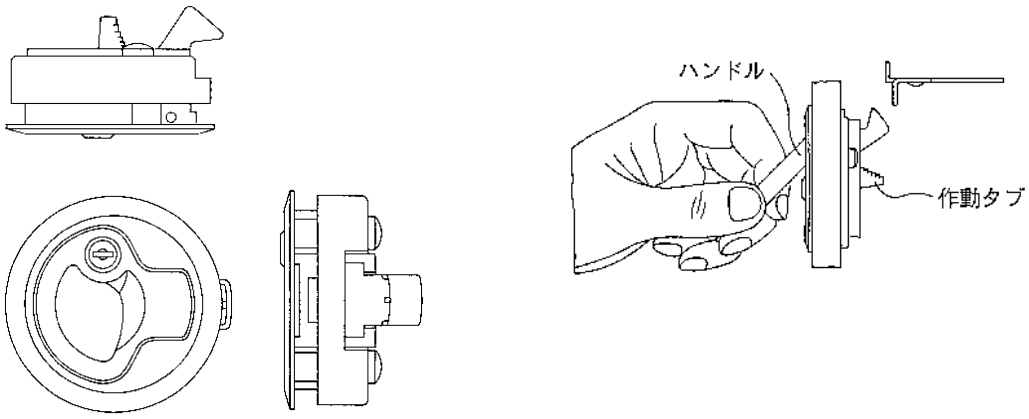

他のDタームとの関係（付与しない意匠）

分類付与運用メモ （付与優先順位、懸案事項など）

このDタームと複数付与しないDターム

記号	Dタームの名称	左記Dタームを複数組み合わせた意匠には を付与する。

過去に分類した物品の名称

建具用錠付き取手	建具用取手	建具用引手
ロックハンドル		

意匠分類記号	意匠分類の名称
M3－214	門扉用取手及び引手

対応する旧意匠分類　※移行方法…全部移行「全」、一部物品を移行「一」

旧意匠分類記号	※	分類の名称　または　移行した物品
L3－5191	ー	門扉用錠及び門扉用取手

参考分類・参考物品

分類記号	分類の名称　または　物品の名称

再掲載指示

分類記号	分類の名称　または　物品の名称

この分類に含まれる物品

門扉用取手	門扉用引手	

定義

門扉を開閉するために、門扉に取り付けられた手掛け具。
「取手」とよばれるものは、主に、開き戸（蝶番が回転軸となって開く戸）を開閉するための手掛け金物であり、「引手」とよばれるものは、主に横開きに開閉するための手掛け金物である。

登録　0970057
門扉用錠

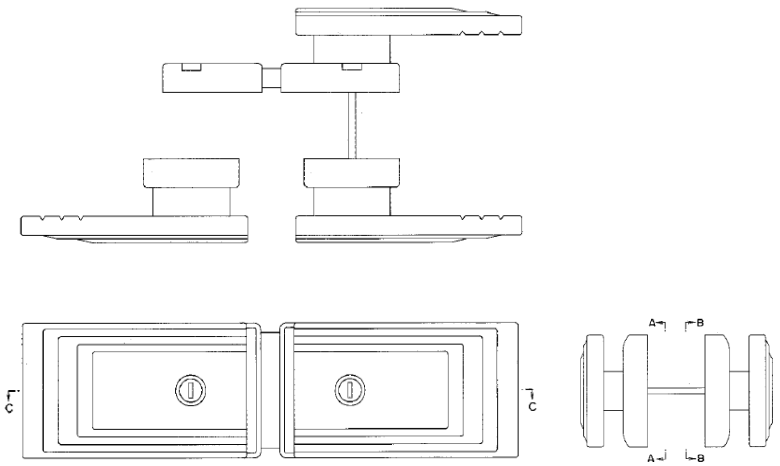

登録 0894754
門扉用把手

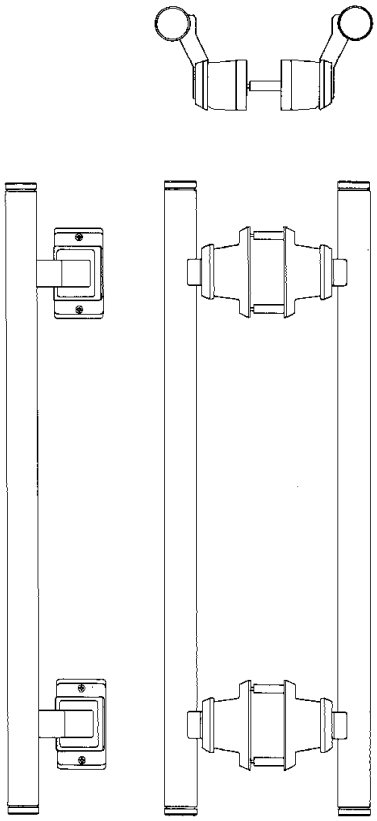

登録 0808091
門扉用把手

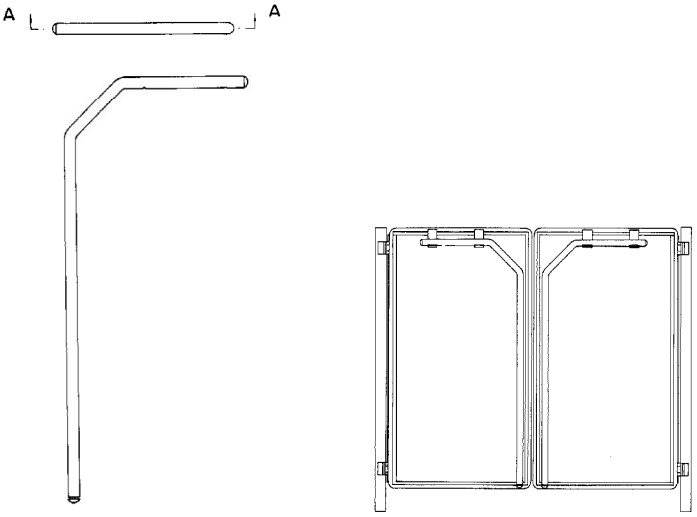

登録 0611152
門扉用把手

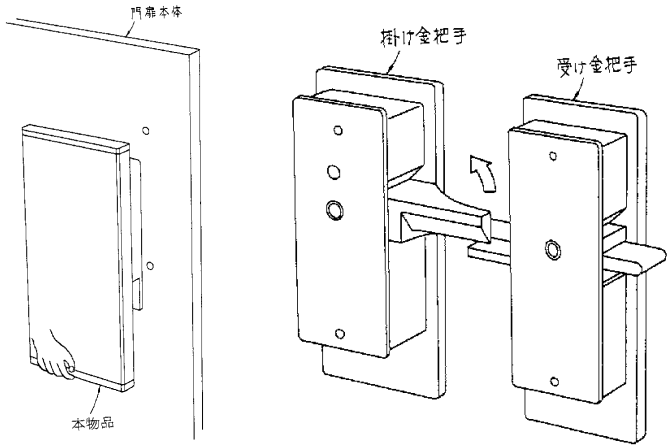

他の意匠分類との関係（含まれない物品、意匠）
門扉用のものを分類する。

分類付与運用メモ （付与優先関係、懸案事項など）

【M3－228 門扉用錠との関係】
物品名に関わらず、扉開閉のための取手、引き手があれば、この分類を付与する。

過去に分類した物品の名称

門扉用錠付き把手	門扉の把手	門扉用取手

意匠分類記号	Dターム記号	Dタームの名称
M3－214	A	レバーハンドル型

対応する旧意匠分類　※移行方法…全部移行「全」、一部物品を移行「一」

旧意匠分類記号	※	分類の名称　または　移行した物品
L3－5191	ー	門扉用錠及び門扉用取手

参考分類・参考物品

分類記号	分類の名称　または　物品の名称

定義（図例必須）

（Lever　handle）門扉の開き戸に付ける細長い腕を持つ取っ手。梃子の原理で回転させ、ラッチ（latch）を動かす。

登録　1011704
門扉用レバーハンドル

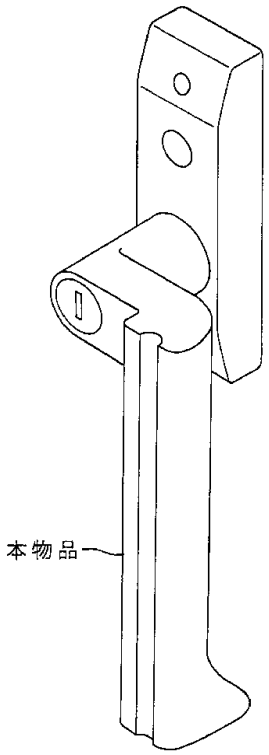

登録　0968236
門扉用錠

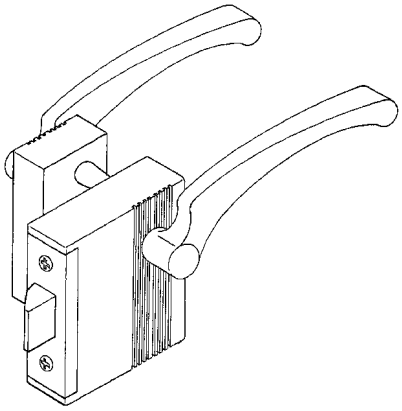

登録　1061416
門扉用レバーハンドル

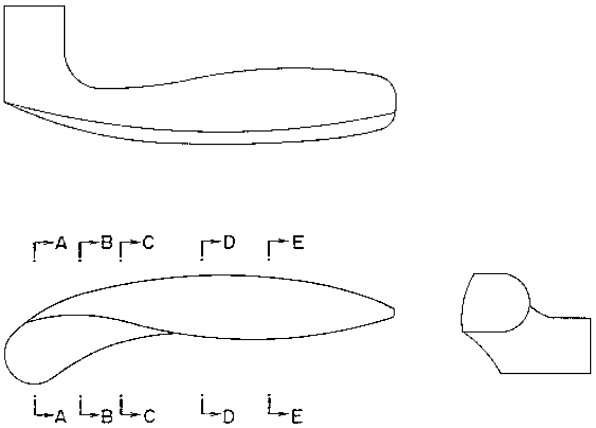

登録 1158821

門扉用ハンドル

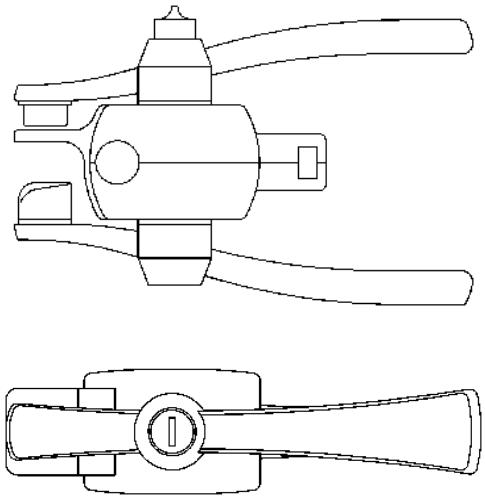

登録 0663302

門扉用把手

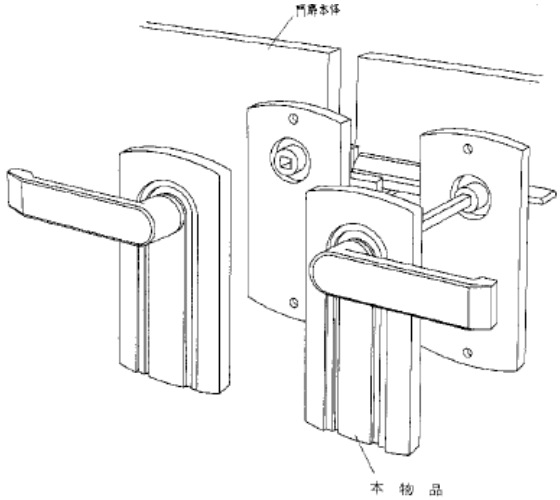

登録 0913660

門扉用錠

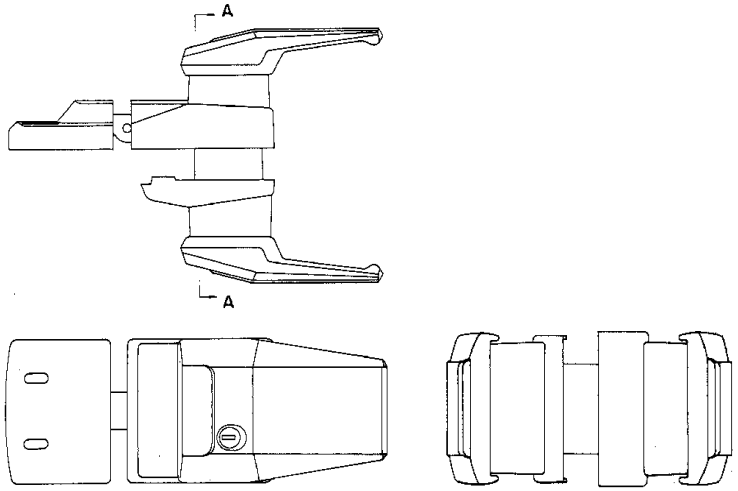

他のDタームとの関係（付与しない意匠）

分類付与運用メモ （付与優先順位、懸案事項など）

このDタームと複数付与しないDターム

記号	Dタームの名称	左記Dタームを複数組み合わせた意匠には を付与する。

過去に分類した物品の名称

門扉用把手	門扉用取手	門扉用受け具付把手
門扉用錠	門扉用レバーハンドル	

意匠分類記号	意匠分類の名称
M3－219	取手等部品及び付属品

対応する旧意匠分類	※移行方法…全部移行「全」、一部物品を移行「一」	
旧意匠分類記号	※	分類の名称　または　移行した物品
L5－6392	全	建具用錠、建具用取手等付属品

参考分類・参考物品	
分類記号	分類の名称　または　物品の名称

再掲載指示	
分類記号	分類の名称　または　物品の名称

この分類に含まれる物品		
取手カバー	建具用ノブ飾り	ドアノブ用回動補助具

定義

取手、引手の部品・付属品。

登録　0637086
ノブカバー

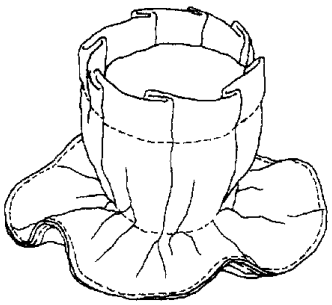

登録　0896574
ドアノブの回動補助具

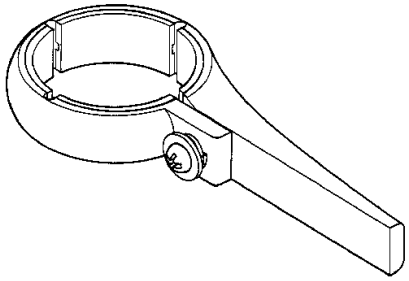

登録　1030385
ドアノブ用補助具

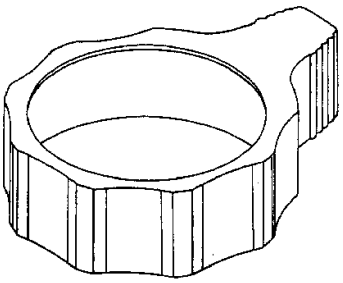

登録　1073287
錠付き引手用補助つまみ

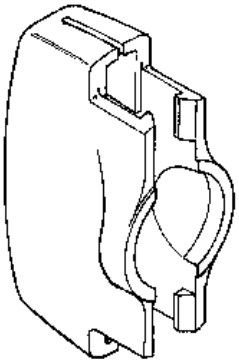

登録　1145250
ドアノブカバー

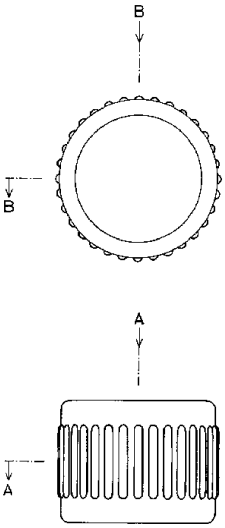

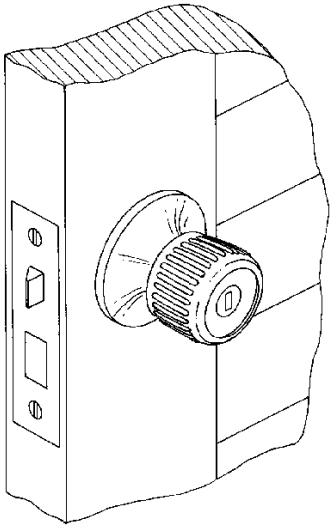

他の意匠分類との関係（含まれない物品、意匠）

この分類に含まれる取手カバー
→①汚れ・静電気防止・装飾を目的とするもの。②ノブ、ハンドルの回転を楽にするために、ノブ、ハンドルに被せて使用するもの。③防犯目的の取手ガードは、取手・ノブのみを覆うものだけを含む。それ以外の部位をカバーしてガードするもの→M3－200　開閉金物
運搬用容器の取手用の孔カバー（容器補強目的）→G1－59　運搬用容器部品及び付属品
　　図例　登録1122012　（G1－59に図添付）

分類付与運用メモ （付与優先関係、懸案事項など）		
取手用座板→M3－25座板		
過去に分類した物品の名称		
建具用取手カバー	ドア用ノブカバー	取手用補助具
ドアノブ用補助具		

意匠分類記号	意匠分類の名称
M3－2200	錠等

対応する旧意匠分類　※移行方法…全部移行「全」、一部物品を移行「一」

旧意匠分類記号	※	分類の名称　または　移行した物品
M3－220	一	錠及び鍵材
M3－222	全	ローラーキャッチ錠

参考分類・参考物品

分類記号	分類の名称　または　物品の名称
G2－2905	自動車用錠
D6－5059	金庫等部品及び付属品

再掲載指示

分類記号	分類の名称　または　物品の名称

この分類に含まれる物品

錠	掛け錠	ラッチ
掛け金具		

定義

錠（lock）：建具や引出しなどに取り付けて開閉を不可能にするための金具（「建築学用語辞典」）。
掛け金を含む。

登録　1094093
電気機器収納ボックス用掛け金具

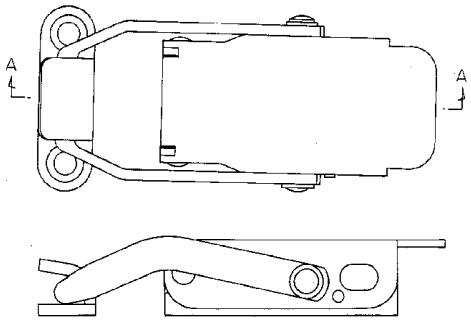

登録　1115796
掛け金

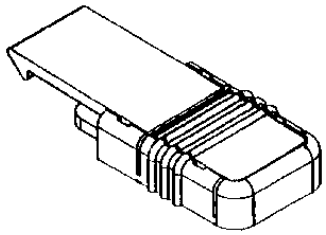

登録　1116452
錠

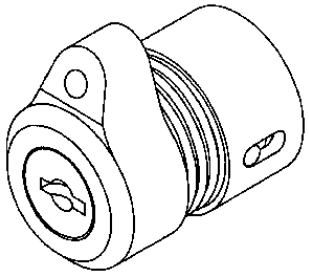

登録　1155186 扉用錠

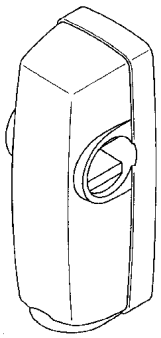

他の意匠分類との関係（含まれない物品、意匠）

M3－221以下に含まれる錠、並びにその他各種物品専用の錠を除く。

金庫用錠→D6－5059　金庫等部品及び付属品

図例　登録979492　金庫用ダイアル錠　登録989107　錠　（いずれもD6－5059に図添付）

二輪車の盗難防止用ワイヤー錠→G2－496　図例　登録1111306

登録　1111306　　チェーン錠

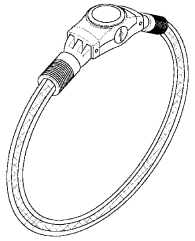

分類付与運用メモ　（付与優先関係、懸案事項など）

【懸案事項】金具以外の非接触方式の錠、鍵の分類は？例、電子錠、電子鍵など。（極端な例として、携帯電話に鍵の機能をもたせることも可能。）

過去に分類した物品の名称

錠	掛け金	家具用錠
電気機器収納ボックス用掛け金具		

意匠分類記号	意匠分類の名称
M3－221	南きん錠

対応する旧意匠分類

※移行方法…全部移行「全」、一部物品を移行「一」

旧意匠分類記号	※	分類の名称　または　移行した物品
M3－221	全	南きん錠

参考分類・参考物品

分類記号	分類の名称　または　物品の名称

再掲載指示

分類記号	分類の名称　または　物品の名称

この分類に含まれる物品

南きん錠		

定義

U字形のボルトを錠自身の受穴に押し込むことにより施錠する可動錠。巾着錠とも言う。(「建築学用語辞典」)

登録　1148249
錠

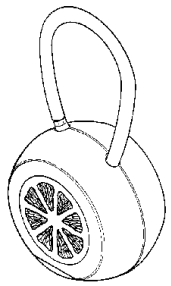

登録　1115420
錠

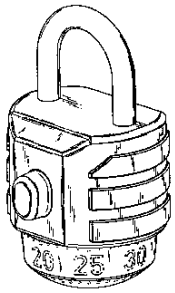

登録　1115386
南京錠

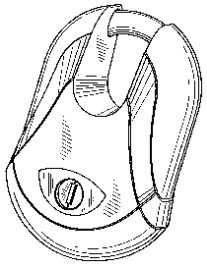

他の意匠分類との関係(含まれない物品、意匠)

分類付与運用メモ　(付与優先関係、懸案事項など)

【懸案事項】警報音発生機能付きの南きん錠が現行分類J6－30に含まれている。(形態は、様々。)

過去に分類した物品の名称

南京錠	南きん錠	回転錠
錠		

意匠分類記号	意匠分類の名称
M3－224	家具用錠

対応する旧意匠分類

※移行方法…全部移行「全」、一部物品を移行「一」

旧意匠分類記号	※	分類の名称　または　移行した物品
D2－9310	一	家具用錠、家具用取手等
D2－93130	全	家具用錠
D2－93130A	全	家具用錠（止着具型）
D2－93139	一	家具用錠部品及び付属品

参考分類・参考物品

分類記号	分類の名称　または　物品の名称

再掲載指示

分類記号	分類の名称　または　物品の名称

この分類に含まれる物品

家具用錠	引き出し用錠	ロッカー用錠
マグネットキャッチ錠	家具用キャッチ錠	家具用マグネットキャッチ錠

定義

家具扉、引き出し等の錠。

登録　1090526　郵便受け箱用ダイヤル錠

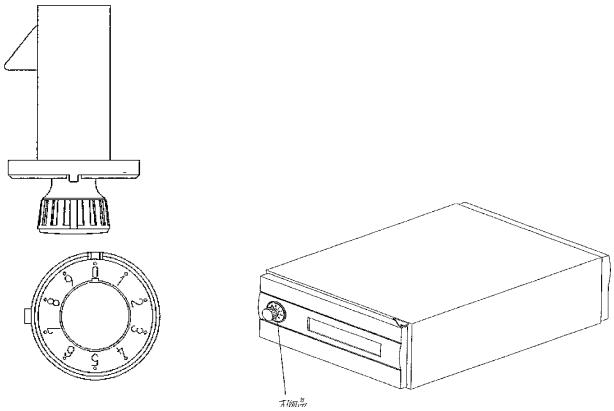

登録　1049456
開閉錠

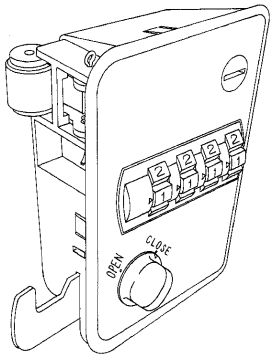

他の意匠分類との関係（含まれない物品、意匠）

家具（ショーケースも含む）用のものを分類する。
家具用錠部品・付属品について
　部品→この分類に含む。例　登録902396　（家具用）ラッチボディ
　付属品→鍵穴飾り具はM3－26　飾り金具
　　これ以外の付属品→M3－200

登録902396　ラッチボディ

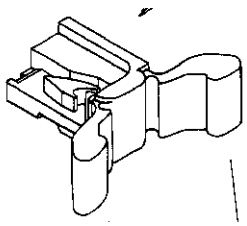

分類付与運用メモ　（付与優先関係、懸案事項など）

【M3－211　家具用取手及び引手との関係】
　物品名に関わらず、取手、引手があるもの
→M3－211　図例登録1089499－1

登録　1089499－001　家具用掛金

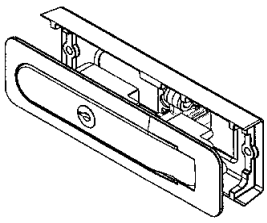

過去に分類した物品の名称		
錠前	家具用錠	ロッカー扉用錠
扉用止金具		

意匠分類記号	Dターム記号	Dタームの名称
M3－224	A	ラッチ及びキャッチ

対応する旧意匠分類　※移行方法…全部移行「全」、一部物品を移行「一」

旧意匠分類記号	※	分類の名称　または　移行した物品
D2－93130	一	家具用錠
D2－93130A	全	家具用錠（止着具型）

参考分類・参考物品

分類記号	分類の名称　または　物品の名称

定義（図例必須）

鍵で施錠しない、仮止め具。ラッチは掛け金等により、キャッチは、マグネット等により止着する。
（参考：Latch　掴まえる、Catch 捕える）
ラッチ及びキャッチの部品及び付属品を含む。

登録　0950535
ラッチ

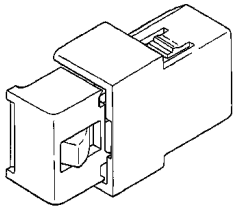

登録　0765810-001
開閉蓋・扉のキャッチャ

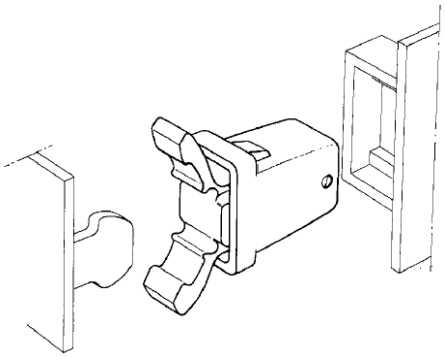

登録　1049129
化粧品収納箱における
三面鏡の止め具

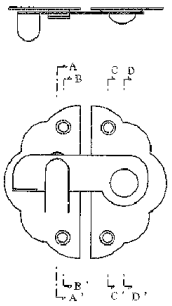

登録　1078111
自動錠の扉側金具

登録　1029658　キャッチ受金具

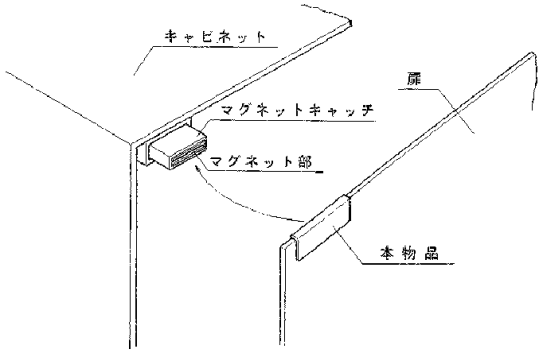

他のDタームとの関係（付与しない意匠）

分類付与運用メモ　（付与優先順位、懸案事項など）

以下の方式の掛け金はM3－2200　錠等
図例　登録1030430

登録　1030430　家具用掛け金

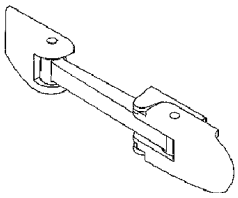

このDタームと複数付与しないDターム		
記号	Dタームの名称	左記Dタームを複数組み合わせた意匠には を付与する。

過去に分類した物品の名称		
家具用錠	家具用マグネットキャッチ	家具用係合具
家具用プッシュラッチ		

意匠分類記号	意匠分類の名称
M3－225	配電盤用錠

対応する旧意匠分類　※移行方法…全部移行「全」、一部物品を移行「一」

旧意匠分類記号	※	分類の名称　または　移行した物品
H2－593	ー	配電盤用引手及び配電盤用錠

参考分類・参考物品

分類記号	分類の名称　または　物品の名称
L4－690	建具等部品及び付属品
M3－200	開閉金物

再掲載指示

分類記号	分類の名称　または　物品の名称

この分類に含まれる物品

配電盤用錠	配電盤用マグネットキャッチ	配電盤用ラッチ錠

定義

配電盤及びそれに類する電気機器収納ボックスの錠。

登録　1094652
扉用のダブルロック錠

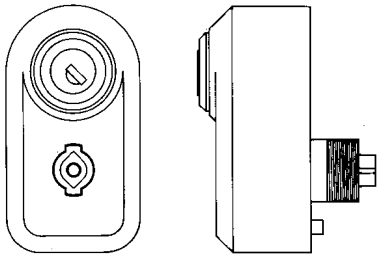

登録　1113317
分電盤用の防水型シリンダ錠

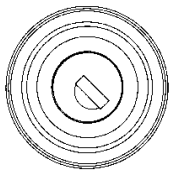

登録　1024784
電気機器収納ボックスの扉用ロック

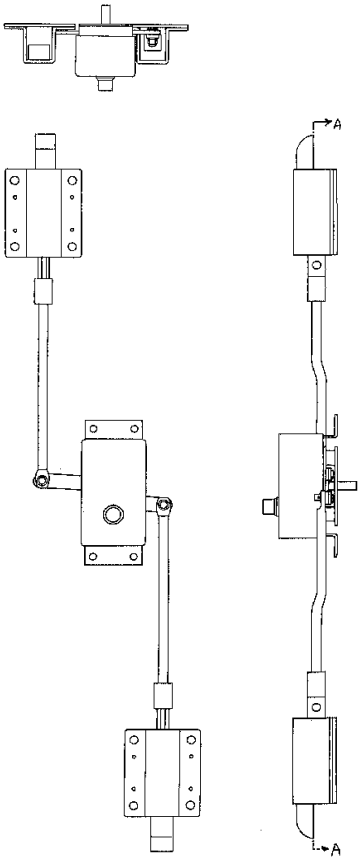

登録　1044471
電気収納ボックスの扉用錠接続用掛け金具

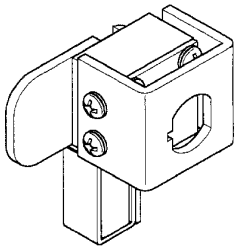

他の意匠分類との関係（含まれない物品、意匠）

配電盤及びそれに類する電気機器収納ボックス用のものを分類する。

分類付与運用メモ　（付与優先関係、懸案事項など）

【M3－212　配電盤用取手及び引き手との関係】
　物品名に関わらず、取手、引き手があるもの→M3－214

過去に分類した物品の名称

ラッチ錠	扉用のダブルロック錠	電気機器収納ボックス用ロック金具
配電盤扉用錠	電気機器用錠	配電盤等用錠

意匠分類記号	意匠分類の名称
M3－226	自動販売機用錠

対応する旧意匠分類

※移行方法…全部移行「全」、一部物品を移行「一」

旧意匠分類記号	※	分類の名称　または　移行した物品
J5－90	一	自動販売機及び自動サービス機部品及び付属品

参考分類・参考物品

分類記号	分類の名称　または　物品の名称
M3－200	開閉金物
M3－2200	錠等
M3－224	家具用錠
M3－225	配電盤用錠
M3－227	建具用錠

再掲載指示

分類記号	分類の名称　または　物品の名称

この分類に含まれる物品

自動販売機用錠		

定義

自動販売機の扉が開けられないようにするための錠。

登録1065851号
M3－226
自動販売機の扉用
ロック金具

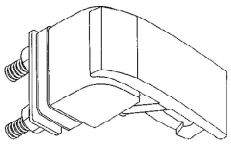

登録1122677号
M3－226
自動販売機用錠

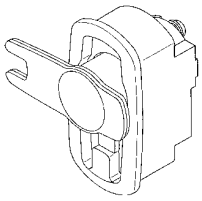

登録1100943号　M3－226
自動販売機扉用補助ロック金具

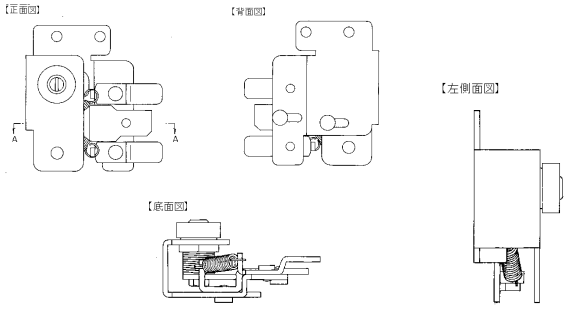

他の意匠分類との関係（含まれない物品、意匠）

分類付与運用メモ　（付与優先関係、懸案事項など）

過去に分類した物品の名称

意匠分類記号	意匠分類の名称
M3－227	建具用錠

対応する旧意匠分類　※移行方法…全部移行「全」、一部物品を移行「一」

旧意匠分類記号	※	分類の名称　または　移行した物品
L5－6330	全	建具用錠等
L5－6331	全	建具用錠
L5－6331A	全	建具用錠（掛け錠型）
L5－6332	一	建具用クレセント錠
L5－6334	全	ドアチェーン錠

参考分類・参考物品

分類記号	分類の名称　または　物品の名称

再掲載指示

分類記号	分類の名称　または　物品の名称

この分類に含まれる物品

建具用錠	引戸用錠	雨戸用錠
玄関用錠	便所用表示錠	建具用クレセント錠
建具用引寄せハンドル錠	ドアチェーン	引戸用掘込みかま錠
引戸ロック	開戸用ラッチ	玄関用サムターン錠

定義

建具の錠。

登録　1147557
引戸用錠

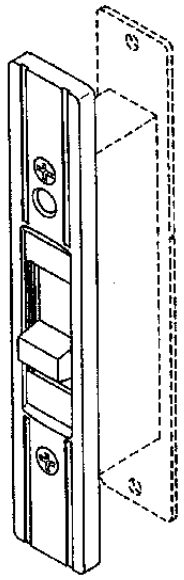

登録　1147820
引戸用錠

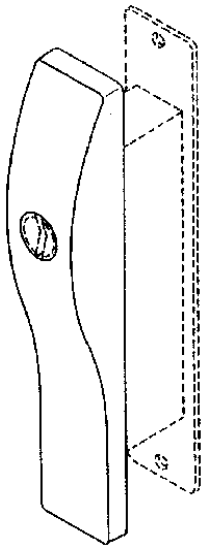

登録　1131340
本締錠

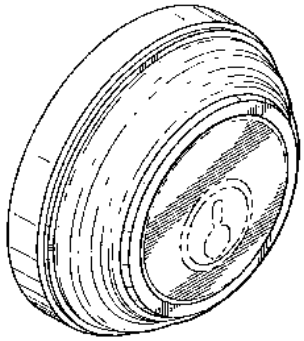

登録 1130264
打掛け錠

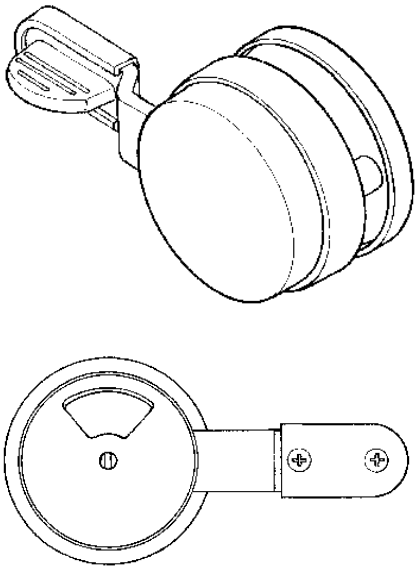

登録 1116326
フランス落とし錠

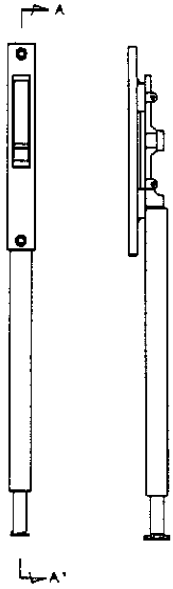

登録 1095715
扉用の錠

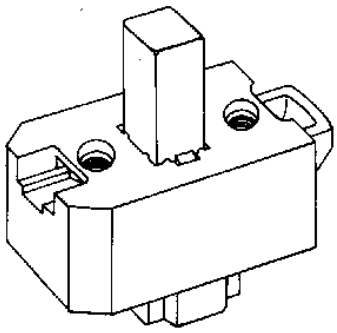

他の意匠分類との関係（含まれない物品、意匠）
建具用のものを分類する。

分類付与運用メモ （付与優先関係、懸案事項など）

【M3－213 建具用取手及び引き手との関係】
取手、引き手があるものは原則としてM3－213。ただし、建具用引き寄せハンドル錠は、ハンドルがあるが、施錠・開錠を容易にするためのハンドルなので、錠に分類する。

過去に分類した物品の名称

建具用錠	建具用クレセント錠	建具用引き寄せハンドル錠
錠	扉用の錠	ドアチェーン
フランス落し錠		

意匠分類記号	Dターム記号	Dタームの名称
M3－227	A	建具用クレセント錠

対応する旧意匠分類　※移行方法…全部移行「全」、一部物品を移行「一」

旧意匠分類記号	※	分類の名称　または　移行した物品
L5－6330	ー	建具用錠等
L5－6331	ー	建具用錠
L5－6331A	ー	建具用錠（掛け錠型）
L5－6332	ー	建具用クレセント錠

参考分類・参考物品

分類記号	分類の名称　または　物品の名称

定義（図例必須）

サッシの召合せかまちなどに取り付ける締り金物。二つの金物からなり、取っ手の付いた方を回転して相手のフックに掛けて締めつける。（「建築学用語辞典」）
（参考：Crescent とは、もともとラテン語で増大するという意味で、三日月のことを言う。取っ手のついた回転部が三日月型なので、このように呼ばれている。）

登録　1152603
建具用錠

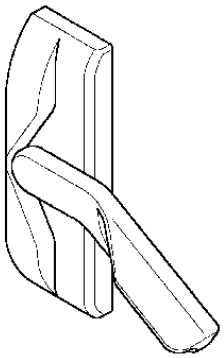

登録　1130269
クレセント錠

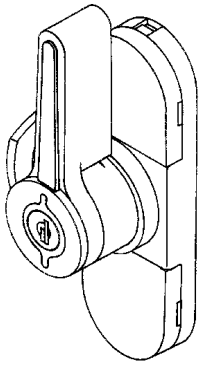

登録　1104048
建具用クレセント錠

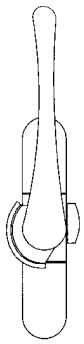

登録　0975285-001
建具用クレセント錠

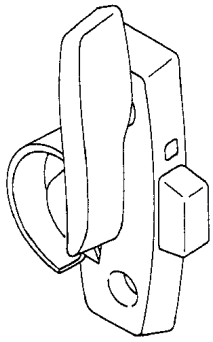

他のDタームとの関係（付与しない意匠）

分類付与運用メモ　（付与優先順位、懸案事項など）

このDタームと複数付与しないDターム

記号	Dタームの名称	左記Dタームを複数組み合わせた意匠には　を付与する。
B	ドアチェーン錠	

過去に分類した物品の名称

扉用の錠	錠	戸止錠
扉錠		

意匠分類記号	Dターム記号	Dタームの名称
M3－227	B	ドアチェーン錠

対応する旧意匠分類　※移行方法…全部移行「全」、一部物品を移行「一」

旧意匠分類記号	※	分類の名称　または　移行した物品
L5－6331	一	建具用錠
L5－6331A	一	建具用錠（掛け錠型）
L5－6334	全	ドアチェーン錠

参考分類・参考物品

分類記号	分類の名称　または　物品の名称

定義（図例必須）

主に、玄関の内側等に取り付けるもので、扉を細めに開けることはできるが、それ以上は開かないようにした防犯用鎖付き金具。

登録　0909940
建具用錠

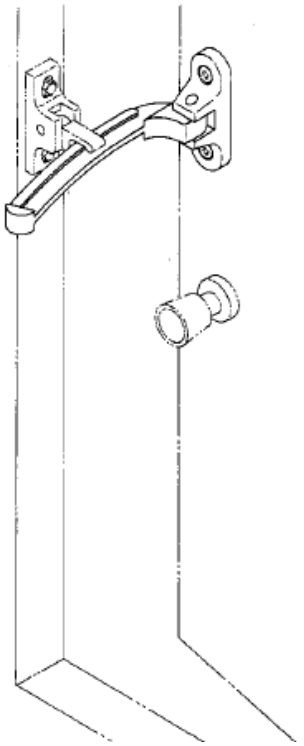

登録　1049979
ドア用係止部材

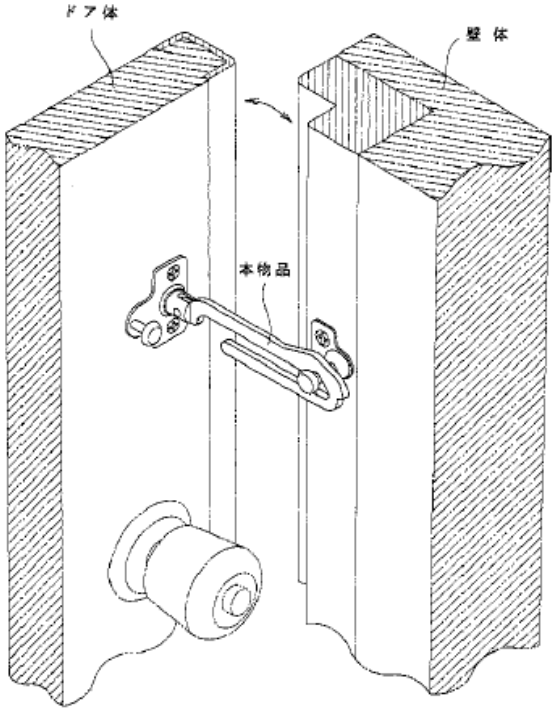

登録 0969424

ドアの用心錠

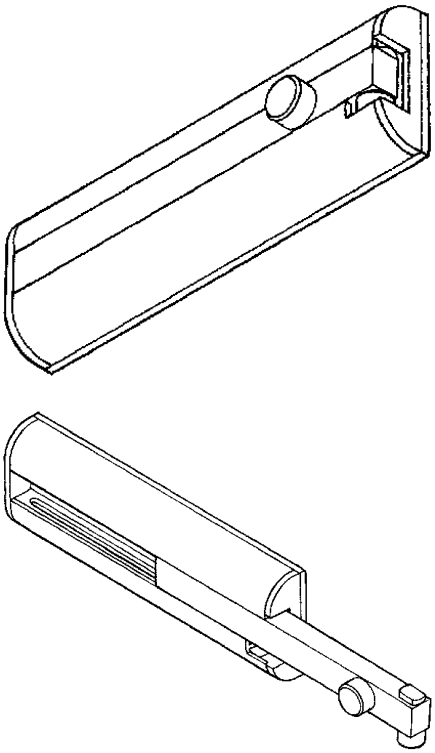

登録 0921990

ドアチェーン

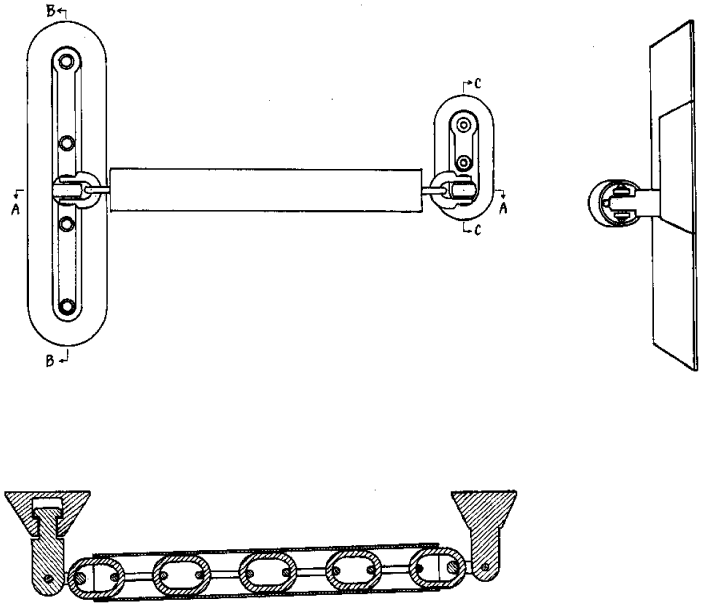

他のDタームとの関係（付与しない意匠）

分類付与運用メモ （付与優先順位、懸案事項など）

間隔保持部がチェーン以外のものも含む。

このDタームと複数付与しないDターム

記号	Dタームの名称	左記Dタームを複数組み合わせた意匠には を付与する。
A	建具用クレセント錠	

過去に分類した物品の名称

ドアチェーン	用心鎖錠	

意匠分類記号	意匠分類の名称
M3－228	門扉用錠

対応する旧意匠分類　※移行方法…全部移行「全」、一部物品を移行「一」

旧意匠分類記号	※	分類の名称　または　移行した物品
L3－5191	ー	門扉用錠及び門扉用取手

参考分類・参考物品

分類記号	分類の名称　または　物品の名称

再掲載指示

分類記号	分類の名称　または　物品の名称

この分類に含まれる物品

門扉用錠		

定義

門扉の錠。

登録　0932641
門扉用錠

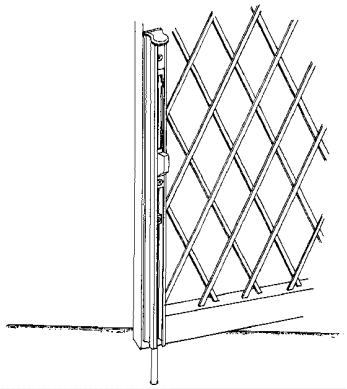

登録　1039587
門扉用施旋金具

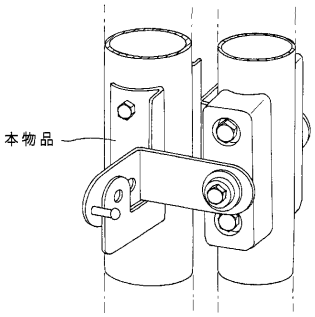

登録　1160739
門扉用掛止金具

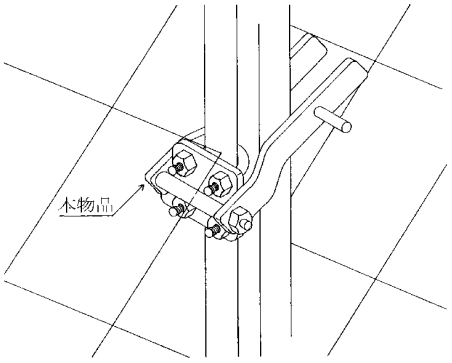

他の意匠分類との関係（含まれない物品、意匠）

門扉用のものを分類する。

分類付与運用メモ　（付与優先関係、懸案事項など）

【M3－214　門扉用取手及び引き手との関係】
　物品名に関わらず、取手、引き手があるもの→M3－214

過去に分類した物品の名称

門扉用錠	門扉用施錠具	建物用錠
開閉扉用錠		

意匠分類記号	意匠分類の名称
M3－230	ちょうつがい

対応する旧意匠分類　※移行方法…全部移行「全」、一部物品を移行「一」

旧意匠分類記号	※	分類の名称　または　移行した物品
M3－23	全	ちょうつがい
L5－64	全	建具用ちょうつがい
D2－932	全	家具用ちょうつがい
L3－5192	全	門扉用ちょうつがい
H2－594	全	配電盤用ちょうつがい

参考分類・参考物品

分類記号	分類の名称　または　物品の名称

再掲載指示

分類記号	分類の名称　または　物品の名称

この分類に含まれる物品

ちょうつがい	建具用ちょうつがい	フロアヒンジ
家具用ちょうつがい	門扉用ちょうつがい	配電盤用ちょうつがい

定義

（蝶番）（Hinge）　開き戸、開き窓等に取り付けて支え、開閉の軸となる軸吊金物。回転軸から二葉に分かれ、一方を扉に、他方を枠に取り付ける。（「建築学用語辞典」）

登録　1102948
建具用ちょうつがい

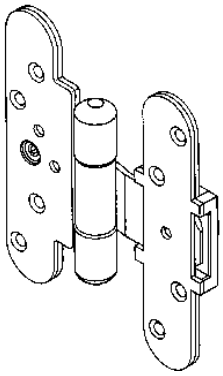

登録　1129199
建具用蝶番

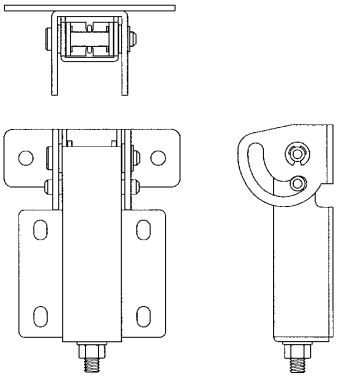

登録　1145923
建具用蝶番

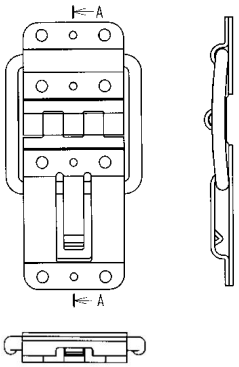

登録　1153313
ちょうつがい

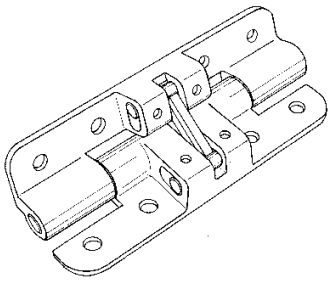

登録　1173404
扉用ヒンジ

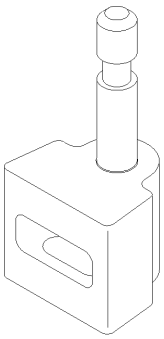

登録　1130513
蝶番の開度規制カバー

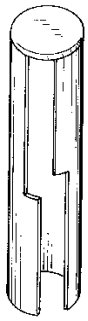

他の意匠分類との関係（含まれない物品、意匠）

仏壇用は除く。→C7－1690　仏壇等部品及び付属品　図例　登録1149444　仏壇扉用蝶番

C7－1690
意匠登録 1149444
仏壇扉用蝶番

分類付与運用メモ （付与優先関係、懸案事項など）

過去に分類した物品の名称

ちょうつがい	蝶番	ヒンジ
建具用ちょうつがい	家具用ちょうつがい	配電盤用ちょうつがい

意匠分類記号	意匠分類の名称
M3－24	アーム等

対応する旧意匠分類　※移行方法…全部移行「全」、一部物品を移行「一」

旧意匠分類記号	※	分類の名称　または　移行した物品
D2－930	一	家具扉等金物
L5－610	全	ドアクローザー
L5－619	全	ドアクローザー部品及び付属品

参考分類・参考物品

分類記号	分類の名称　または　物品の名称

再掲載指示

分類記号	分類の名称　または　物品の名称

この分類に含まれる物品

ドアクローザー用アーム	窓用アーム	家具用ステイ
ドアクローザー	ドアオープナー	

定義

扉の開閉調節に関する金具。以下が、その主なものである。
アーム（Arm）＝アームストッパー（Arm stopper）：オーバーヘッド・ドア・ホールダー（Overhead door holder）とも言う。扉の上縁と扉かまちの下縁とに両端を取りつけ、中央に関節を持った金物。
ステイ（stay）：一般的には、構造物の柱や、支柱が倒れたり傾いたりしないように頂部から斜め下方に引っ張っている材をいうが、開閉金物においては、開閉部をその開閉状態で保持するための金具。
ドアクローザー：アームに機構（ダンパ等）のついたもの。

登録　1147081
窓用ステー

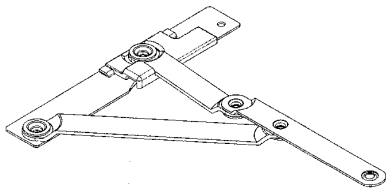

登録　0921235-001
ドアクローザー

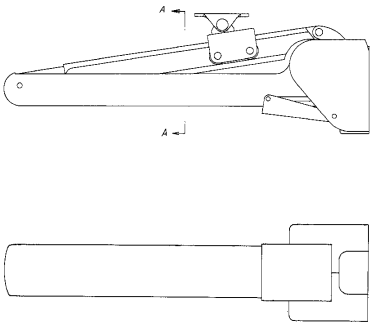

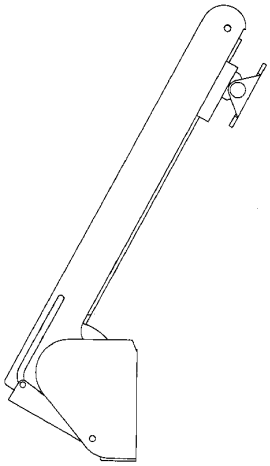

登録 1154388

家具用ステー

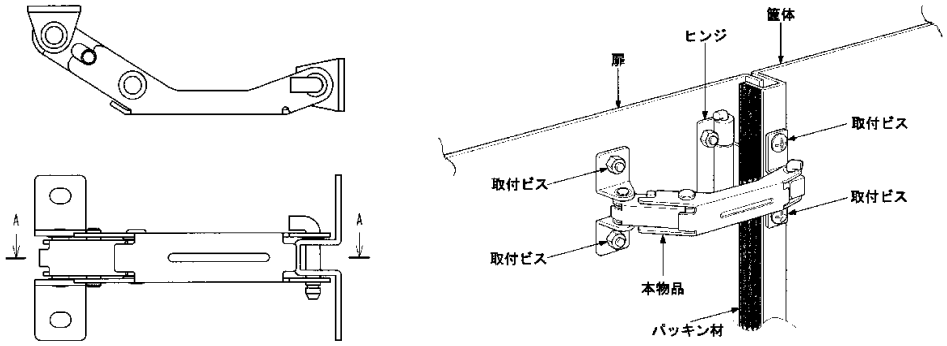

登録 0897729

ドアクローザー

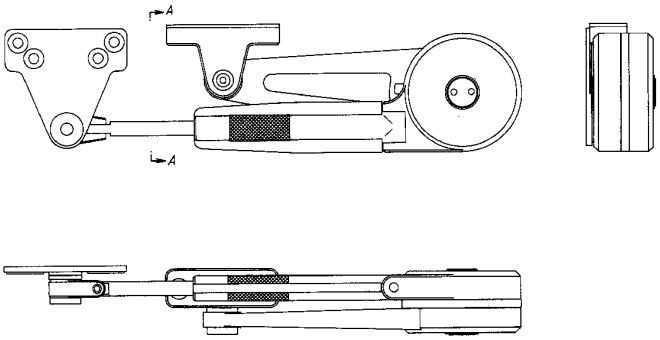

他の意匠分類との関係（含まれない物品、意匠）

分類付与運用メモ （付与優先関係、懸案事項など）

過去に分類した物品の名称

ドアークローザー用アーム	アームストッパー	窓用アーム
窓用ステー	家具用ステイ	回転窓用緩衝器
扉用開き止め具	ドアクローザー	ドアオープナー

意匠分類記号	Dターム記号	Dタームの名称
M3－24	A	開閉調節機構有り

対応する旧意匠分類　※移行方法…全部移行「全」、一部物品を移行「一」

旧意匠分類記号	※	分類の名称　または　移行した物品
L5－610	ー	ドアクローザー

参考分類・参考物品

分類記号	分類の名称　または　物品の名称

定義（図例必須）

開閉調節のための機構が付加されているもの。

登録　0783930
ドアチェック

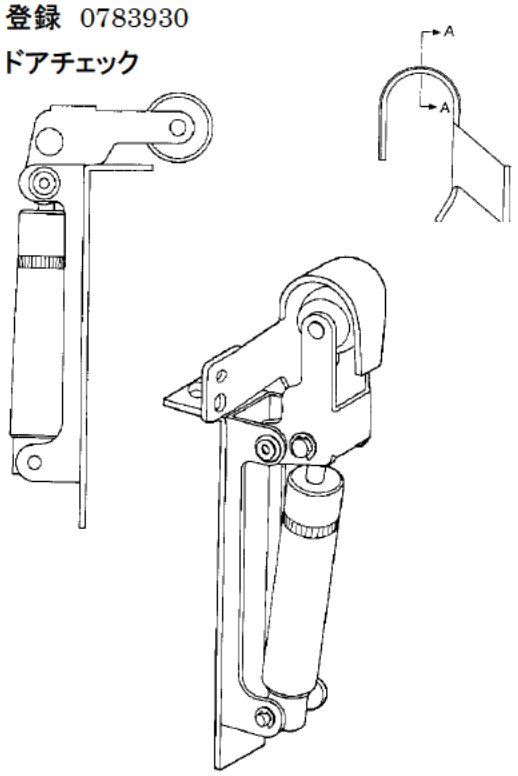

登録　0980590-001
建物用窓とびらの開放度調整金具

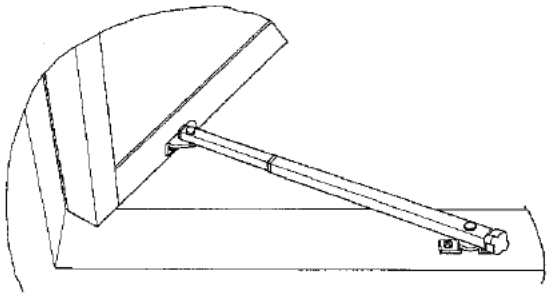

登録　1098330
建物用扉開閉器

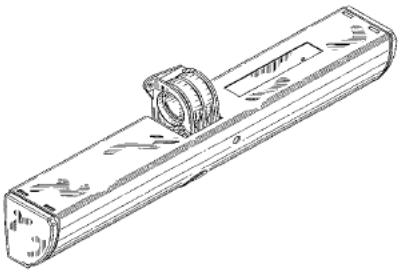

他のDタームとの関係（付与しない意匠）

分類付与運用メモ　（付与優先順位、懸案事項など）

このDタームと複数付与しないDターム

記号	Dタームの名称	左記Dタームを複数組み合わせた意匠には　を付与する。

過去に分類した物品の名称

建物用ドアクローザー	ドアオープナー	建物用扉開閉器
ドアチェック		

意匠分類記号	意匠分類の名称
M3－25	座板

対応する旧意匠分類　※移行方法…全部移行「全」、一部物品を移行「一」

旧意匠分類記号	※	分類の名称　または　移行した物品
D2－93139	一	家具用錠部品及び付属品
D2－93140	全	家具用座板
L5－6332	一	建具用クレセント錠
L5－634	全	建具用座板
L5－6391	一	建具用錠、建具用取手等部品

参考分類・参考物品

分類記号	分類の名称　または　物品の名称

再掲載指示

分類記号	分類の名称　または　物品の名称

この分類に含まれる物品

引手座板	取手座板	ふすま用引手座

定義

開閉金物用の座板。

登録　1095893
安全錠取付板

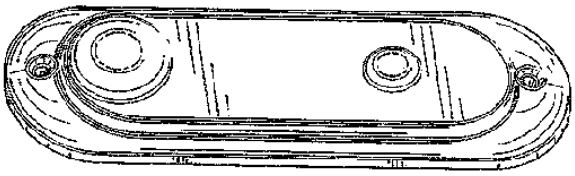

登録　0493115
ドアチェーンの受座

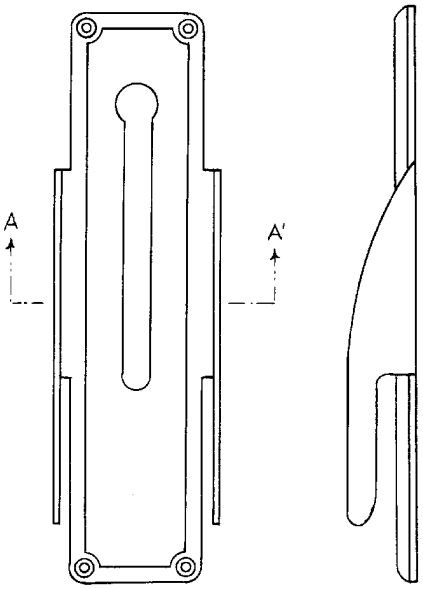

登録　0909644
建具用クレセント錠受座

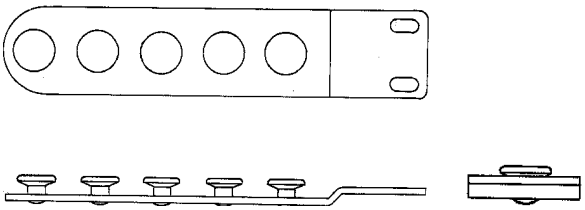

登録 1014646
操作用摘み付錠の座板

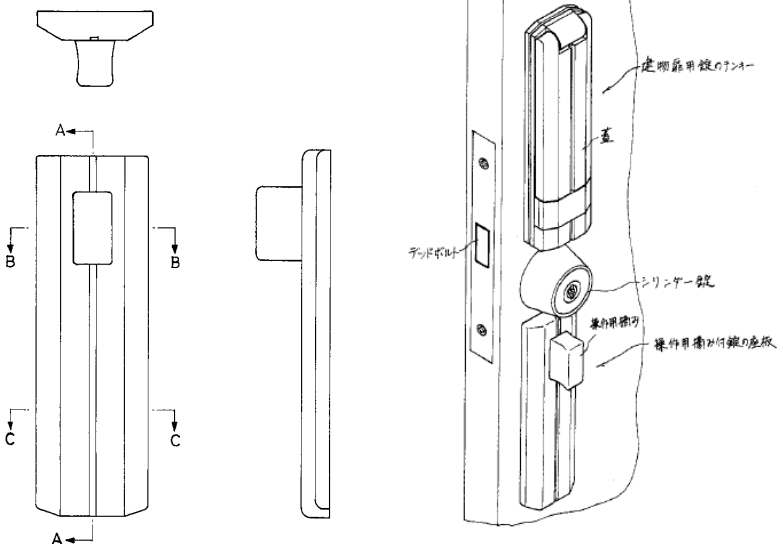

登録 1103642
建物扉用取手の座板

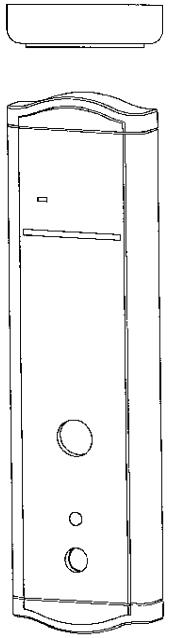

登録 1144174
ロッカー錠の飾り座

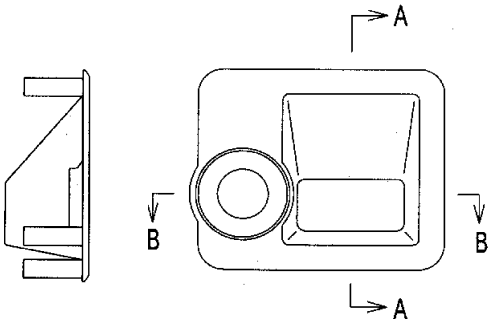

登録 1128375
建具錠用化粧カバー

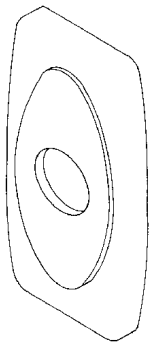

登録 1130933
扉錠の座

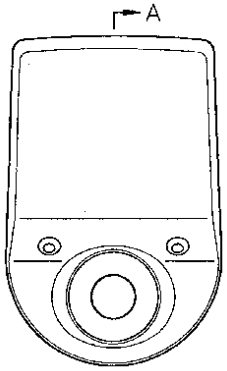

他の意匠分類との関係（含まれない物品、意匠）
開閉金物以外の座板は含まない。（開閉金物にも使用できる場合は、含む。）
仏壇用は除く。→C7－1690　仏壇等部品及び付属品

M3－25　飾り金具との関係

分類付与運用メモ （付与優先関係、懸案事項など）
この分類に含まれる物品の通称：受座（Strike）、受座のリップ、鍵座、蓋付き鍵座、キーパー、キープレート、長座、ノブ・ローズ（knob　rose　あるいは単にローズ）、スプリング付き丸座等。

過去に分類した物品の名称

建具用引手座板	建具用取手座板	ふすま引手座
ドア用ハンドル取付座	建物扉用取手の座板	家具用引手座

意匠分類記号	意匠分類の名称
M3－26	飾り金具等

対応する旧意匠分類　※移行方法…全部移行「全」、一部物品を移行「一」

旧意匠分類記号	※	分類の名称　または　移行した物品
L5－635	全	建具用飾り金具
L5－6390	全	建具用錠、建具用取手等部品及び付属品
L5－6391	一	建具用錠、建具用取手等部品
D2－93139	一	家具用錠部品及び付属品
D2－93141	全	家具用前飾り
D2－9315	全	家具用飾り金具

参考分類・参考物品

分類記号	分類の名称　または　物品の名称
C7－1690	仏壇等部品及び付属品

再掲載指示

分類記号	分類の名称　または　物品の名称

この分類に含まれる物品

建具用飾り金具	くぎ隠し	鍵穴飾り金具
家具用鍵穴金具	家具用前飾り	家具用飾り金具

定義

扉、引出し、蓋等の主として開閉部に、装飾を主目的として、単に表面に取りつけて使用される金物。

登録　0765009
家具用飾り

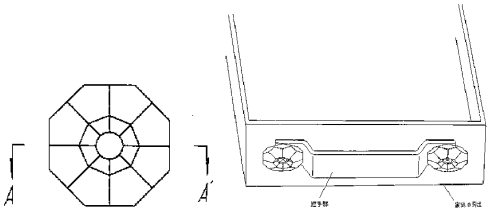

登録　0654509
鍵穴付飾り座

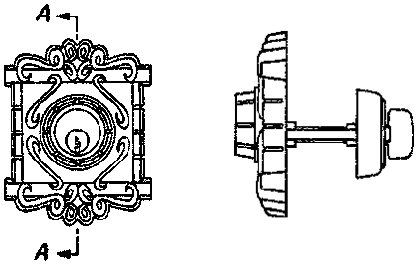

登録　0634709
家具用前飾り

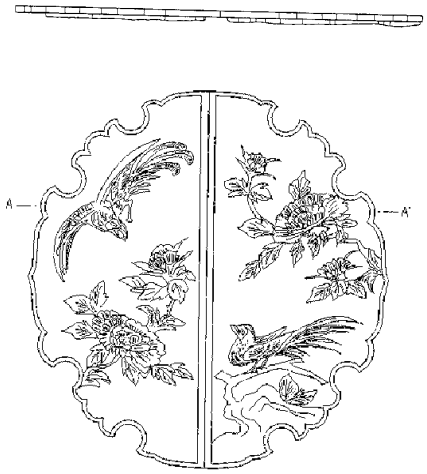

登録　0769428
建物用くぎ隠し

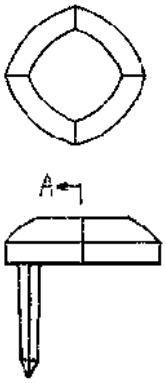

他の意匠分類との関係（含まれない物品、意匠）

仏壇用は除く。→C7－1690　仏壇等部品及び付属品　図例　登録1151862　仏壇扉の飾り金具

C7－1690
意匠登録 1151862
仏壇扉の飾り金具

分類付与運用メモ （付与優先関係、懸案事項など）

過去に分類した物品の名称

建具用飾り金具	くぎ隠し	建築用装飾板
家具用装飾板	家具用前飾り	家具用飾り金具

意匠分類記号	意匠分類の名称
M3－27	鍵材

対応する旧意匠分類	※移行方法…全部移行「全」、一部物品を移行「一」	
旧意匠分類記号	※	分類の名称　または　移行した物品
M3－220	一	錠及び鍵材
M3－223	全	鍵材

参考分類・参考物品	
分類記号	分類の名称　または　物品の名称

再掲載指示	
分類記号	分類の名称　または　物品の名称

この分類に含まれる物品		
鍵材	鍵	鍵材カバー

定義

鍵→錠を施錠、開錠するために用いる錠毎に特有の形状に加工されたもので、一般には棒状の金物。(「建築学用語辞典」)
鍵材→所謂ブランクキーの状態のもの。例えば、シリンダー錠の鍵であれば、鍵山を刻む以前の状態の鍵母材をいう。
鍵材の部品、付属品を含む。

登録　1169819
鍵材用カバー

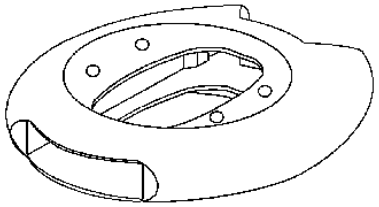

登録　1111997
鍵材

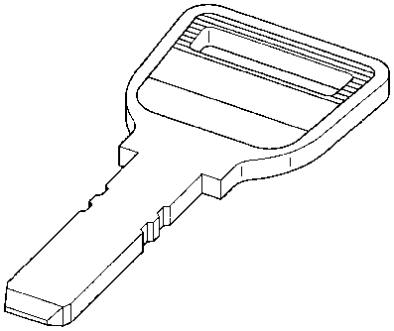

登録　1112262
自動車用錠

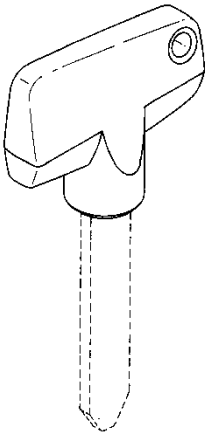

登録　1132142
鍵材

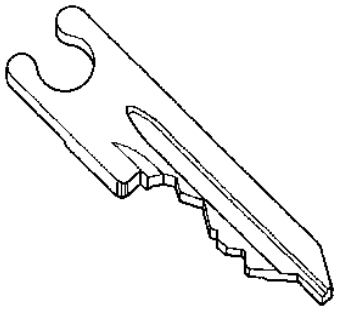

登録　1129085
自動販売機等の扉用錠の鍵

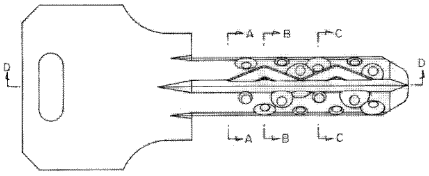

登録　1149100　　鍵材

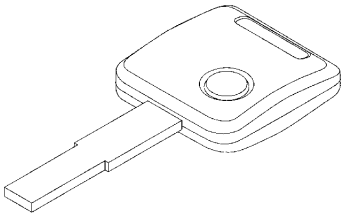

他の意匠分類との関係（含まれない物品、意匠）

この分類には、非接触で（例えば電気、電子的に）施錠、開錠を行うものは含まない。

含まない例　登録1166374→H7－122、（なお、登録1175155は旧H4－410記録媒体。要検討）

登録　1166374

自動車用リモートコントロールスイッチ

登録　1175155　　非接触鍵

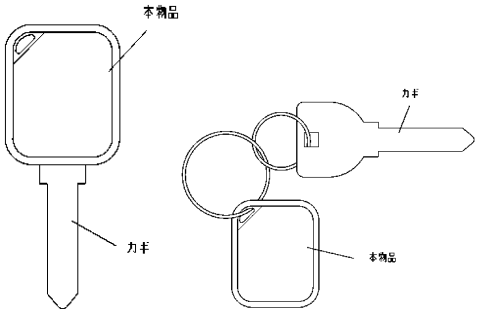

分類付与運用メモ （付与優先関係、懸案事項など）

過去に分類した物品の名称

鍵	鍵材	

意匠分類記号	意匠分類の名称
M3－30	キャスター等

対応する旧意匠分類	※移行方法…全部移行「全」、一部物品を移行「一」	
旧意匠分類記号	※	分類の名称　または　移行した物品
M3－30	全	支持脚及びキャスター（キャスター）

参考分類・参考物品	
分類記号	分類の名称　または　物品の名称
G2―9110	車両用車輪
G2－91190	車両用車輪部品及び付属品
L4－696	建具用戸車及びつり戸車

再掲載指示	
分類記号	分類の名称　または　物品の名称

この分類に含まれる物品		

定義

家具、機械等を移動するために家具、機械等の脚部・底面部等に取り付ける、あるいは運搬具に取り付ける脚輪（キャスター）及びその部品・付属品のうち、下位の分類に含まれないものを分類する。

他の意匠分類との関係（含まれない物品、意匠）

一般的なキャスター及びその部品・付属品は、下位のM3－320（キャスター）、M3－329（キャスター部品及び付属品）に分類する。

分類付与運用メモ　（付与優先関係、懸案事項など）

過去に分類した物品の名称		

意匠分類記号	意匠分類の名称
M3－320	キャスター

対応する旧意匠分類　※移行方法…全部移行「全」、一部物品を移行「一」

旧意匠分類記号	※	分類の名称　または　移行した物品
M3－320	全	キャスター

参考分類・参考物品

分類記号	分類の名称　または　物品の名称
G2－9110	車両用車輪（乳母車用車輪）
L4－696	建具用戸車及びつり戸車

再掲載指示

分類記号	分類の名称　または　物品の名称

この分類に含まれる物品

キャスター	家具用キャスター	機器用キャスター
運搬具用キャスター		

定義

家具、機械等を移動するために家具、機械等脚部・底面部等に取り付ける、あるいは運搬具等に取り付ける脚輪（キャスター）を分類する。

1141753　キャスター

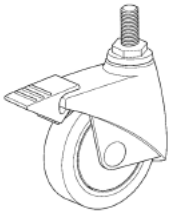

1103831
機器用キャスター

1072669　キャスター

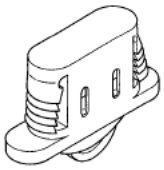

1058632
家具用キャスター

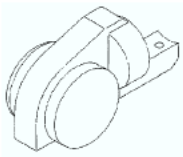

953781　キャスター

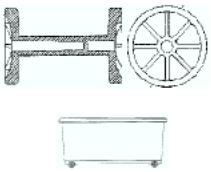

1035987
運搬具用キャスター

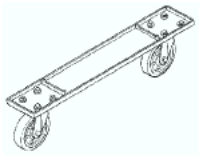

953741
ついたて用キャスター

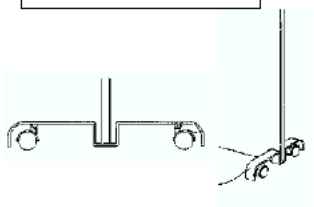

・D9－15（家具用脚）との関係

家具用脚のうち、脚の先端部または家具や機器等の底部に取り付けるものであっても、キャスター（ボール状部材を含む）が組み込まれて移動可能に設計されている物品は、M3－320（キャスター）に分類する。

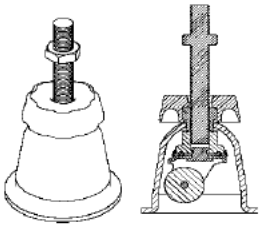

登録1214692
キャスター付きアジャスター

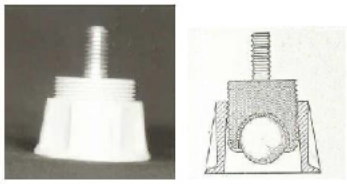

登録393507
家具用キャスター

他の意匠分類との関係（含まれない物品、意匠）

乳母車（ベビーカー）用車輪は、G2－9110に分類する。

分類付与運用メモ （付与優先関係、懸案事項など）

過去に分類した物品の名称

キャスター	家具用キャスター	機器用キャスター
運搬具用キャスター	家具用車輪	台車用車輪

意匠分類記号	意匠分類の名称
M3－329	キャスター部品及び付属品

対応する旧意匠分類

※移行方法…全部移行「全」、一部物品を移行「一」

旧意匠分類記号	※	分類の名称　または　移行した物品
M3－329	全	キャスター部品及び付属品

参考分類・参考物品

分類記号	分類の名称　または　物品の名称
G2―9110	車両用車輪
G2－91190	車両用車輪部品及び付属品
L4－696	建具用戸車及びつり戸車

再掲載指示

分類記号	分類の名称　または　物品の名称

この分類に含まれる物品

キャスター用カバー	キャスター用車輪ホルダー	キャスター用支軸
キャスター取付け用補助具	キャスター支持具	キャスター用車輪
キャスター用ストッパー	キャスター用取付け座	キャスター用輪止め

定義

キャスターを構成する各種部品及びキャスターを取り付け用の付属品などを分類する。

955527
キャスター用支軸

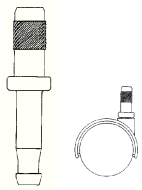

1127110
キャスター支持具

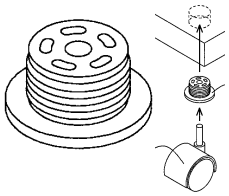

707190
キャスター用車輪

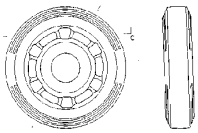

964960　キャスター
取付け用補助具

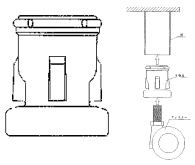

969793　キャスター
用車輪ホルダー

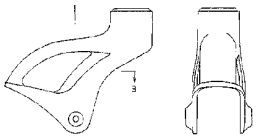

951654-1
キャスターの取付け

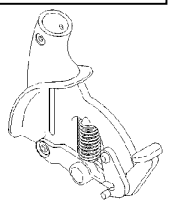

954186
キャスター用カバー

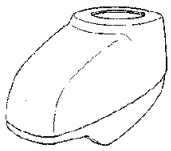

844937
キャスター用カバー

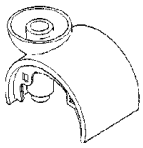

他の意匠分類との関係（含まれない物品、意匠）

乳母車（ベビーカー）用車輪は、G2－9110に分類する。

分類付与運用メモ　（付与優先関係、懸案事項など）

過去に分類した物品の名称

キャスター用カバー	キャスター用車輪ホルダー	キャスター用支軸
キャスター取付け用補助具	キャスター支持具	キャスター用車輪
キャスター用ストッパー		