1.意匠公報

MEMO

1.1. 文書の形式

公報（SGML 文書）の DTD を定義するための文書形式についての仕様を示す。

（1）意匠公報の文書形式

意匠公報の文書形式を以下に示す （公報1件分を表現している）

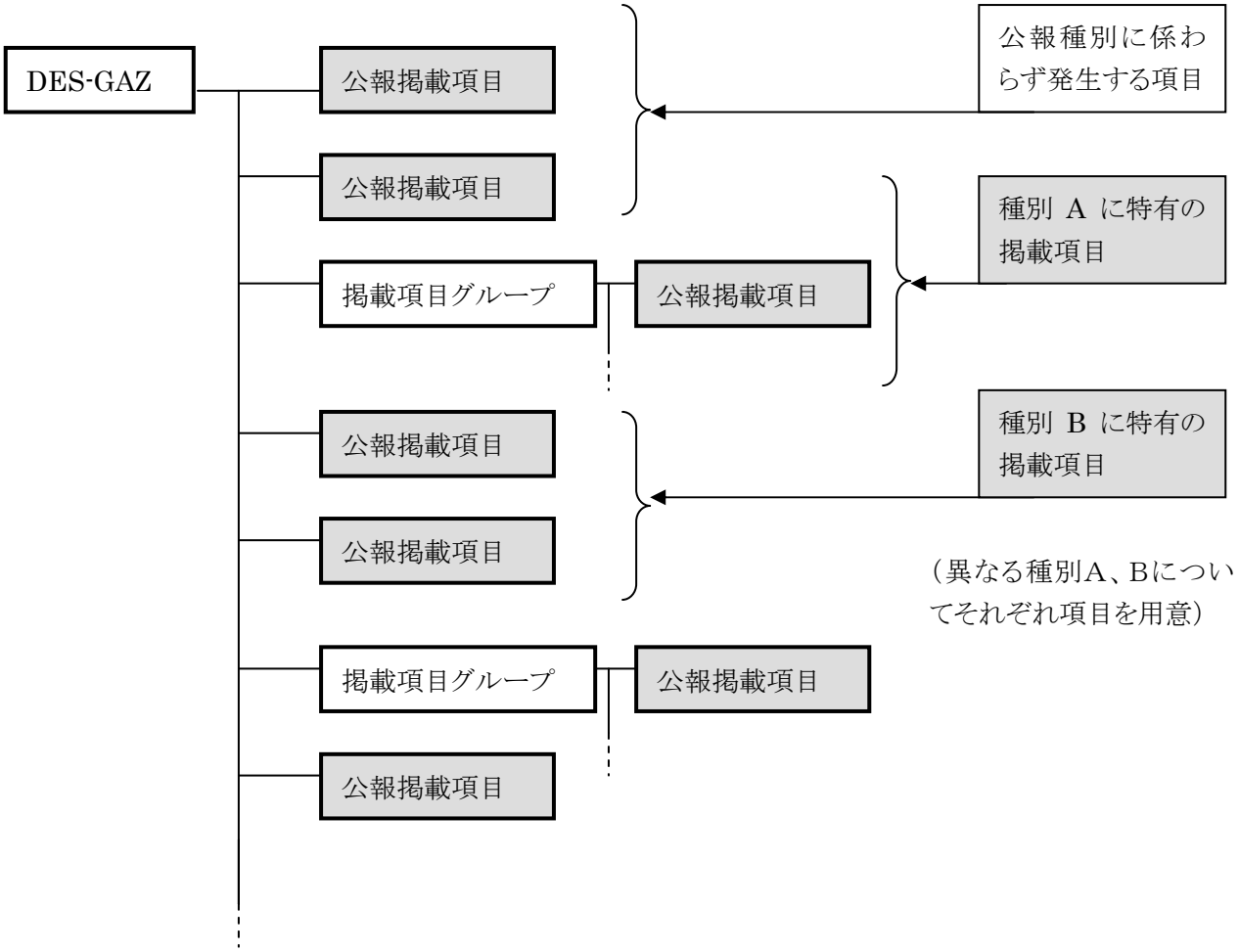

一つの文書構造には、意匠公報の種別（協議不成立等）に係わらず共通的に発生する掲載項目と、各種別ごとに発生する項目の集合を網羅した形式で定義する。また、掲載項目の掲載順は公報での出現順に従って定義される。

(2)意匠訂正公報の文書形式

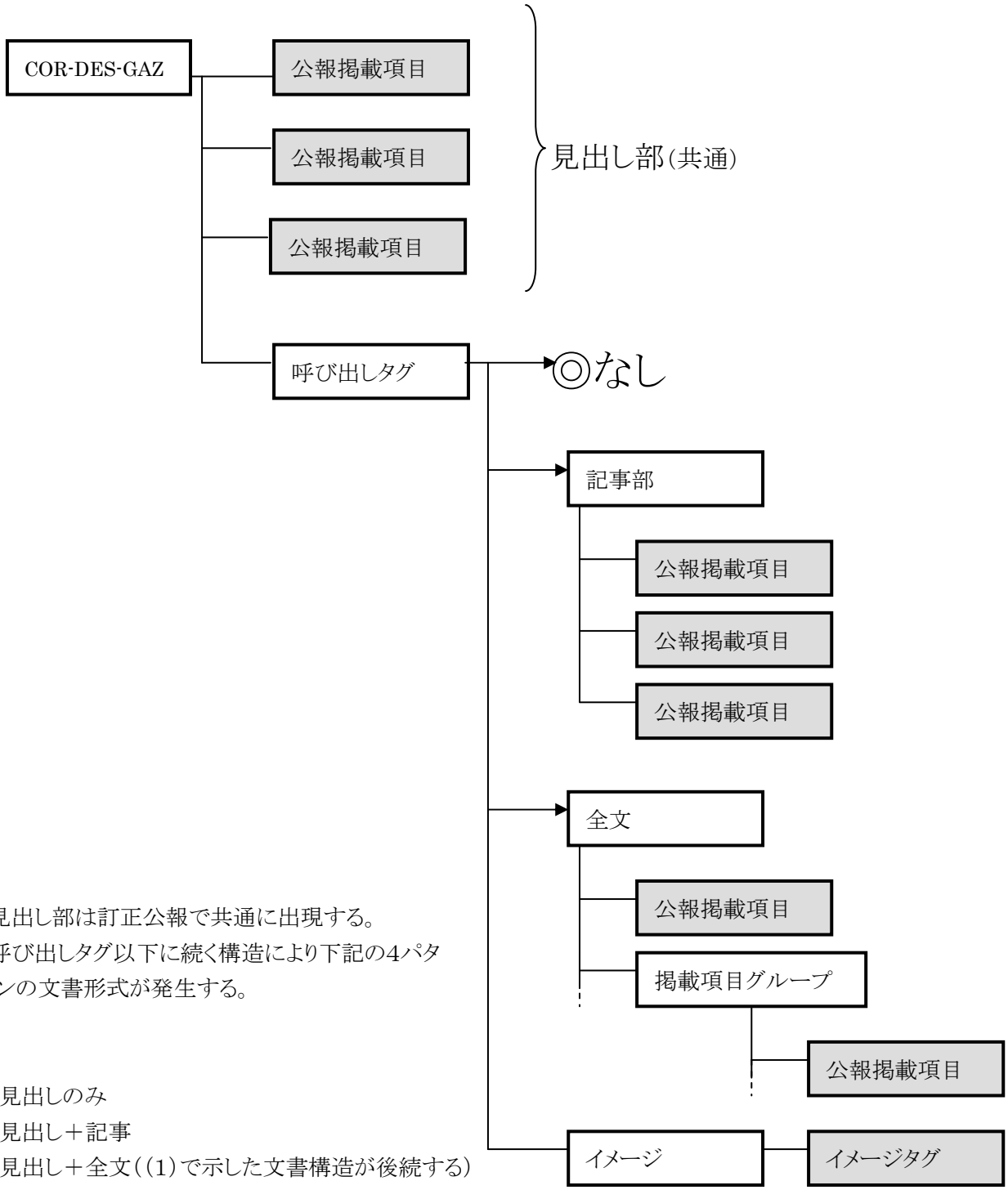

見出し部は訂正公報で共通に出現する。
呼び出しタグ以下に続く構造により下記の4パターンの文書形式が発生する。

1:見出しのみ
2:見出し＋記事
3:見出し＋全文((1)で示した文書構造が後続する)
4:見出し＋イメージ

訂正公報の出現順に掲載項目を定義している。

1.2.タグ一覧

公報掲載項目とSGML 文書のタグとの対応関係を以下に一覧表の形式で示す。

タグ一覧の説明

1:項番

編集形式に一連番号を付与

2:公報掲載項目

3:日本語タグ名称

タグ名の日本語名称

4:日本語属性名

属性名の日本語名称

5:タグ名

6:属性名

7:属性

タグ内に設定するデータの属性

K:漢字又は『第1編　全体構成　6　文字コード』に定める1バイトコード

－:データの設定なし

8:桁数

タグ内に設定するデータの桁数

V:可変長

－:データの設定なし

9:必須項目

必須項目であるかどうかの識別

●:必須項目（タグ名が同じで、属性値によって文言を振り分ける場合を含む。）

○:選択必須項目（異なる複数のタグからいずれかを選択。）

10:繰返し

当該タグの繰り返し可否

○:繰返し可能

●:グループ内で順不同に繰り返す

－:繰返し不可

11:備考

(1)意匠公報

意匠公報のタグ一覧表を次ページ以降に記載する。

意匠公報（協議不成立意匠出願公報を含む） タグ一覧

項番	公報掲載項目	日本語タグ名称	日本語属性名	タグ名	属性名	属性	桁数	必須項目	繰返し	備考
1	発行国	発行国		PUBLICATION-COUNTRY		K	V	●	―	
2	発行日	発行日		PUBLICATION-DATE		K	V	●	―	
3	公報種別	公報種別		KIND-OF-OFFICIAL-GAZETTE		K	V	●	―	
4	意匠登録出願番号	文献番号		DOCUMENT-NUMBER		K	V	○	―	どちらか必須
5	登録番号	登録番号		REGISTRATION-NUMBER		K	V	○	―	
6	登録日	登録日		REGISTRATION-DATE		K	V		―	
7	意匠に係る物品	意匠に係る物品		NAME-OF-ARTICLE		K	V		―	
8	意匠に係る物品の訳（参考）	意匠に係る物品の訳（参考）		TRANSLATION-OF-NAME-OF-ARTICLE		K	V		―	
9	部分意匠	部分意匠	部分意匠フラグ	PART-DESIGN	PART-DESIGN-FLAG	―	―		―	
10	関連意匠の意匠登録番号	関連意匠の意匠登録番号		RELATED-DESIGN-REGISTRATION-NUM		K	V		―	
11	本意匠の意匠登録番号	本意匠の意匠登録番号		PRINCIPAL-DESIGN-REG-NUM		K	V		―	
12	本意匠に係る他の関連意匠の意匠登録番号	本意匠に係る他の関連意匠の意匠登録番号		CONSERNED-DESIGN-REG-NUM		K	V		―	
13	意匠分類	意匠分類		DESIGN-CLASSIFICATION		K	V		―	
14	国際意匠分類	国際意匠分類		LOCARNO-CLASS		K	V		―	
15	Dターム	Dターム		D-TERM		K	V		―	
16	出願番号	出願番号		APPLICATION-NUMBER		K	V	●	―	出願日と国際登録日はどちらか必須
17	出願日	出願日		FILING-DATE		K	V	○	―	
18	国際登録番号	国際登録番号		INTERNATIONAL-REGISTRATION-NO		K	V		―	
19	意匠番号	意匠番号		DESIGN-NUMBER		K	V		―	
20	国際登録日	国際登録日		DATE-OF-INTERNATIONAL-REGISTRATION		K	V	○	―	
21	国際公表日	国際公表日		INTERNATIONAL-PUBLICATION-DATE		K	V		―	
22	分割出願表示 変更出願表示	特殊出願表示	種別*1	SPECIAL-APPLICATION-INDICATION	KIND-OF-SPECIAL-APPLICATION	K	V		―	
		パリ条約による優先権等の主張		PARIS-PRIORITY-CLAIM-ARTICLE		―	―		―	
		パリ優先権主張		PARIS-PRIORITY-GROUP		―	―		○	
23	優先権主張番号	出願番号		APPLICATION-NUMBER		K	V		―	
24	優先権主張日	出願日		FILING-DATE		K	V		―	
25	優先権主張国又は機関	国名		NATION		K	V		―	
26	審判番号	審判番号		APPEAL-NUMBER		K	V		―	
27	審判請求日	審判請求日		APPEAL-DATE		K	V		―	
28	産業活力再生特別措置法第30条	産業活力再生特別措置法第30条		SPECIAL-WAY-OF-INDUSTRY-VITALITY		K	V		―	
29	創作者	創作者グループ		CREATOR-GROUP		―	―		―	
		創作者		CREATOR		―	―		○	
		氏名又は名称		NAME		K	V		―	
		住所又は居所		ADDRESS		K	V		―	
30	意匠権者	権利者グループ		RIGHT-HOLDER-GROUP		―	―		―	
		権利者		RIGHT-HOLDER		―	―		●	順不同
		識別番号		IDENTIFICATION-NUMBER		K	V		―	
		氏名又は名称		NAME		K	V		―	
		氏名又は名称原語表記		ORIGINAL-NAME		K	V		―	
		住所又は居所		ADDRESS		K	V		―	
		住所又は居所原語表記		ORIGINAL-ADDRESS		K	V		―	

項番	公報掲載項目	日本語タグ名称	日本語属性名	タグ名	属性名	属性	桁数	必須項目	繰返し	備考
31	代理人	代理人	種別*2	PROXY	KIND-OF-ATTORNEY	―	―		●	)
		識別番号		IDENTIFICATION-NUMBER		K	V		―	
		代理人資格	種別*3	ATTORNEY-RIGHT	KIND-OF-ATTORNEY-RIGHT	―	―		―	
		氏名又は名称		NAME		K	V		―	
32	意匠登録出願人	出願人グループ		APPLICANT-GROUP		―	―		―	
		出願人		APPLICANT		―	―		●	
		識別番号		IDENTIFICATION-NUMBER		K	V		―	
		氏名又は名称		NAME		K	V		―	順不同
		住所又は居所		ADDRESS		K	V		―	
33	代理人	代理人	種別*2	PROXY	KIND-OF-ATTORNEY	―	―		●	)
		識別番号		IDENTIFICATION-NUMBER		K	V		―	
		代理人資格	種別*3	ATTORNEY-RIGHT	KIND-OF-ATTORNEY-RIGHT	―	―		―	
		氏名又は名称		NAME		K	V		―	
34	新規性喪失の例外	意匠法第４条２項適用	新規性喪失例外フラグ	DESIGN-LAW-SEC-4-2-APPLIED	DESIGN-LAW-SEC-4-2-FLAG	K	V		―	H16.4以降発行分から使用されない
35	新規性喪失の例外	新規性喪失の例外の表示		LACK-OF-NOVELTY		K	V		―	
36	早期審査対象出願 早期審理対象出願	早期審査対象出願	種別*4	ACCELERATED-EXAM-OBJ-APP	KIND-OF-OBJECT-APPLICATION	―	―		―	
37	権利譲渡・実施許諾の用意の表示	権利譲渡・実施許諾の用意の表示		INDICATION-OF-READY		K	V		―	
38	審査官	審査官グループ		EXAMINER-GROUP		―	―		―	
		審査官		EXAMINER		K	V		―	
		名前		NAME		K	V		―	
39	審判官	審判官グループ		APPEAL-EXAMINER-GROUP		―	―		―	
		審判長		APPEAL-EXAMINER-IN-CHIEF		―	―		―	
		職名		OFFICIAL-TITLE		K	V		―	データは発生しない
		名前		NAME		K	V		―	
		審判官		APPEAL-EXAMINER		―	―		○	
		職名		OFFICIAL-TITLE		K	V		―	データは発生しない
		名前		NAME		K	V		―	
40	協議	協議グループ		CONSULTATION-GROUP		―	―		―	
		条文条項		TEXT-CLAUSES		K	V		―	
		協議		CONSULTATION		K	V		○	
				APPLICANT-PART		K	V		―	
		出願人グループ		APPLICANT-GROUP		―	―		―	
		出願人		APPLICANT		―	―		○	
		氏名又は名称		NAME		K	V		―	
		住所又は居所		ADDRESS		K	V		―	
				CREATOR-PART		K	V		―	
		創作者グループ		CREATOR-GROUP		―	―		―	
		創作者		CREATOR		―	―		○	
		氏名又は名称		NAME		K	V		―	
		住所又は居所		ADDRESS		K	V		―	

項番	公報掲載項目	日本語タグ名称	日本語属性名	タグ名	属性名	属性	桁数	必須項目	繰返し	備考
41	**参考文献**	参考文献		REFERENCE-DOCUMENT		K	V		ー	
42	**意匠に係る物品の説明**	意匠に係る物品の説明		EXPLANATION-OF-THE-DESIGN-ART		K	V		ー	
43	**意匠に係る物品の説明の訳（参考）**	意匠に係る物品の説明の訳（参考）		TRANSLATION-OF-EXPLANATION-OF-THE-DESIGN-ART		K	V		ー	参考文献～図面は順不同
44	**意匠の説明**	意匠の説明		EXPLANATION-OF-THE-DESIGN		K	V		ー	
45	**意匠の説明の訳（参考）**	意匠の説明の訳（参考）		TRANSLATION-OF-EXPLANATION-OF-THE-DESIGN		K	V		ー	
46	**原本の説明**	原本の説明		EXPLANATION-OF-ORIGINAL-DOCUMENT		K	V		ー	
47	**図面**	図面グループ		DRAWING-ARTICLE		ー	ー		ー	
		図面		FIGURE-GROUP		ー	ー		●	
		タイトル		TITLE		K	V		ー	
		イメージ	縦 横 ファイル名 ファイルID 旧ファイル名	IMAGE	HEIGHT WIDTH FILE-NAME FILE-ID ORIGINAL-FILE-NAME	ー	ー		ー	
48	**意匠の特徴**	意匠の特徴		CHARACTERISTIC-OF-DESIGN		K	V		ー	
		段落		PARAGRAPH		K	V		○	
		字上げ		SUP-SCRIPT		K	V		ー	
		字下げ		SUB-SCRIPT		K	V		ー	
		アンダライン		UNDER-LINE		K	V		ー	
		横倍角		BAIKAKU		K	V		ー	
		説明図		EXPLANATORY-FIGURE-GROUP		ー	ー		ー	
		段落		PARAGRAPH		K	V		●	
		字上げ		SUP-SCRIPT		K	V		ー	
		字下げ		SUB-SCRIPT		K	V		ー	
		アンダライン		UNDER-LINE		K	V		ー	順不同
		横倍角		BAIKAKU		K	V		ー	
		イメージ	縦 横 ファイル名 ファイルID 旧ファイル名	IMAGE	HEIGHT WIDTH FILE-NAME FILE-ID ORIGINAL-FILE-NAME	ー	ー		●	

種別*1：分割出願、変更出願
種別*2：代理人、復代理人、指定代理人、法定代理人
種別*3：弁理士、弁護士
種別*4：早期審査対象出願、早期審理対象出願

タグの属性について（意匠公報）

1 タグの属性に定義するもの
タグの属性に定義するものは以下の何れかの情報とする。

1)タグの意味を特定するもの
そのタグ自体が持つ意味についての情報を定義する
例. タグ<出願番号>の出願形態
タグ<訂正内容>の一連番号　　など

上位のタグの属性により下位のタグの意味をコントロールするような定義は行わない

2)イメージデータなどの外部データを指定するもの
例. タグ<イメージ>のファイル名　　など

2 タグの属性一覧

意匠公報

タグ名		属性名		設定される値		必須／任意	意味
英語名	日本語名	英語名	日本語名	英語名	日本語名		
SPECIAL-APPLICATON-INDICATOR	特殊出願表示	KIND-OF-SPECIAL-APPLICATION	特殊出願種別	DIVISION	分割出願表示	任意	
				CHANGE	変更出願表示		
DESIGN-LAW-SEC-4-2-APPLIED	意匠法第4条2項適用	DESIGN-LAW-SEC-4-2-FLAG	新規性喪失例外フラグ	TRUE	（新規性喪失例外である）	任意	
				FALSE	（新規性喪失例外でない）		
PART-DESIGN	部分意匠	PART-DESIGN-FLAG	部分意匠フラグ	TRUE	（部分意匠である）	任意	
				FALSE	（部分意匠でない）		
PROXY	代理人	KIND-OF-ATTORNEY	代理人種別	REPRESENTATIVE	代理人	任意	代理人の種別
				SUB-REPRESENTATIVE	復代理人		
				LEGAL-REPRESENTATIVE	法定代理人		
				DESIGNATED-REPRESENTATIVE	指定代理人		
ATTRNEY-RIGHT	代理人資格	KIND-OF-ATTORNEY-RIGHT	代理人資格種別	PATENT-ATTORNEY	弁理士	任意	弁理士／弁護士の種別
				ATTORNEY-AT-LAW	弁護士		
ACCELERATED-EXAM-OBJ-APP	早期審査対象出願	KIND-OF-OBJECT-APPLICATION	対象出願種別	ACCELERATED-EXAM	早期審査対象出願	任意	早期審査の種別
				ACCELERATED-APPEAL-EXAM	早期審理対象出願		
IMAGE	イメージ	HEIGHT	縦		縦の長さ（単位MM）	必須	紙出力時の縦の長さ
		WIDTH	横		横の長さ（単位MM）	必須	紙出力時の横の長さ
		FILE-NAME	ファイル名		イメージファイルのファイル名	必須	SGML文書と外部実体のリンク情報
		FILE-ID	ファイルID		イメージファイルのファイルID	任意	マルチTIFFファイル中の個々を特定するIDが格納される
		ORIGINAL-FILE-NAME	旧ファイル名		元のシングルTIFFファイル名	任意	マルチTIFF化される前のシングルTIFFファイル名が格納される

(2) 意匠訂正公報

意匠訂正公報のタグ一覧表を次ページ以降に記載する。

意匠訂正公報（協議不成立意匠出願訂正公報を含む） タグ一覧

パターン1　見出しのみ

項番	公報掲載項目	日本語タグ名称	日本語属性名	タグ名	属性名	属性	桁数	必須項目	繰返し	備考
1	公報種別	公報種別		KIND-OF-OFFICIAL-GAZETTE		K	V	●	―	
2	発行日	発行日		PUBLICATION-DATE		K	V	●	―	
3	意匠登録出願番号	文献番号		DOCUMENT-NUMBER		K	V	○	―	どちらか
4	登録番号	登録番号		REGISTRATION-NUMBER		K	V	○	―	必須
5	掲載公報発行日	掲載公報発行日		GAZETTE-PUBLICATION-DATE		K	V	●	―	
6	年通号数	年通号数		ANNUAL-SERIAL-NUMBER		K	V	●	―	
7	意匠分類	意匠分類		DESIGN-CLASSIFICATION		K	V		―	
8	出願番号	出願番号		APPLICATION-NUMBER		K	V	●	―	
9	国際登録番号	国際登録番号		INTERNATIONAL-REGISTRATION-NO		K	V		―	
10	意匠番号	意匠番号		DESIGN-NUMBER		K	V		―	_
11	訂正の要旨	訂正の要旨		GIST-OF-CORRECTION		K	V	●	―	

パターン2　見出し＋記事

項番	公報掲載項目	日本語タグ名称	日本語属性名	タグ名	属性名	属性	桁数	必須項目	繰返し	備考
1	公報種別	公報種別		KIND-OF-OFFICIAL-GAZETTE		K	V	●	―	
2	発行日	発行日		PUBLICATION-DATE		K	V	●	―	
3	意匠登録出願番号	文献番号		DOCUMENT-NUMBER		K	V	○	―	どちらか
4	登録番号	登録番号		REGISTRATION-NUMBER		K	V	○	―	必須
5	掲載公報発行日	掲載公報発行日		GAZETTE-PUBLICATION-DATE		K	V	●	―	
6	年通号数	年通号数		ANNUAL-SERIAL-NUMBER		K	V	●	―	
7	意匠分類	意匠分類		DESIGN-CLASSIFICATION		K	V		―	
8	出願番号	出願番号		APPLICATION-NUMBER		K	V	●	―	
9	国際登録番号	国際登録番号		INTERNATIONAL-REGISTRATION-NO		K	V		―	
10	意匠番号	意匠番号		DESIGN-NUMBER		K	V		―	
11	訂正の要旨	訂正の要旨		GIST-OF-CORRECTION		K	V	●	―	
12	訂正の個所	訂正の個所		POINT-OF-CORRECTION		K	V		―	
13	誤	誤		ERROR		K	V		―	_
14	正	正		RIGHT		K	V		―	

パターン3　見出し＋全文

項番	公報掲載項目	日本語タグ名称	日本語属性名	タグ名	属性名	属性	桁数	必須項目	繰返し	備考
1	公報種別	公報種別		KIND-OF-OFFICIAL-GAZETTE		K	V	●	―	
2	発行日	発行日		PUBLICATION-DATE		K	V	●	―	
3	意匠登録出願番号	文献番号		DOCUMENT-NUMBER		K	V	○	―	どちらか
4	登録番号	登録番号		REGISTRATION-NUMBER		K	V	○	―	必須
5	掲載公報発行日	掲載公報発行日		GAZETTE-PUBLICATION-DATE		K	V	●	―	
6	年通号数	年通号数		ANNUAL-SERIAL-NUMBER		K	V	●	―	
7	意匠分類	意匠分類		DESIGN-CLASSIFICATION		K	V		―	
8	出願番号	出願番号		APPLICATION-NUMBER		K	V	●	―	
9	国際登録番号	国際登録番号		INTERNATIONAL-REGISTRATION-NO		K	V		―	
10	意匠番号	意匠番号		DESIGN-NUMBER		K	V		―	
11	訂正の要旨	訂正の要旨		GIST-OF-CORRECTION		K	V	●	―	_
12	公報全文	意匠公報の全文が入る				―	―		―	

パターン4　見出し＋イメージ

項番	公報掲載項目	日本語タグ名称	日本語属性名	タグ名	属性名	属性	桁数	必須項目	繰返し	備考
1	公報種別	公報種別		KIND-OF-OFFICIAL-GAZETTE		K	V	●	―	
2	発行日	発行日		PUBLICATION-DATE		K	V	●	―	
3	意匠登録出願番号	文献番号		DOCUMENT-NUMBER		K	V	○	―	どちらか
4	登録番号	登録番号		REGISTRATION-NUMBER		K	V	○	―	必須
5	掲載公報発行日	掲載公報発行日		GAZETTE-PUBLICATION-DATE		K	V	●	―	
6	年通号数	年通号数		ANNUAL-SERIAL-NUMBER		K	V	●	―	
7	意匠分類	意匠分類		DESIGN-CLASSIFICATION		K	V		―	
8	出願番号	出願番号		APPLICATION-NUMBER		K	V	●	―	
9	国際登録番号	国際登録番号		INTERNATIONAL-REGISTRATION-NO		K	V		―	
10	意匠番号	意匠番号		DESIGN-NUMBER		K	V		―	
11	訂正の要旨	訂正の要旨		GIST-OF-CORRECTION		K	V	●	―	_
12	紙公報全文[イメージ]	紙公報全文[イメージ]	縦 横 ファイル名 ファイルID 旧ファイル名	IMAGE	HEIGHT WIDTH FILE-NAME FILE-ID ORIGINAL-FILE-NAME	―	―		○	

タグの属性について（意匠訂正公報）

1　タグの属性に定義するもの
タグの属性に定義するものは以下の何れかの情報とする。

1)タグの意味を特定するもの
そのタグ自体が持つ意味についての情報を定義する
例. タグ<出願番号>の出願形態
タグ<訂正内容>の一連番号　　など

上位のタグの属性により下位のタグの意味をコントロールするような定義は行わない

2)イメージデータなどの外部データを指定するもの
例. タグ<イメージ>のファイル名　　など

2　タグの属性一覧

意匠訂正公報

タグ名		属性名		設定される値		必須／任意	意味
英語名	日本語名	英語名	日本語名	英語名	日本語名		
IMAGE	イメージ	HEIGHT	縦		縦の長さ（単位MM）	必須	紙出力時の縦の長さ
		WIDTH	横		横の長さ（単位MM）	必須	紙出力時の横の長さ
		FILE-NAME	ファイル名		イメージファイルのファイル名	必須	SGML文書と外部実体のリンク情報
		FILE-ID	ファイルID		イメージファイルのファイルID	任意	マルチTIFFファイル中の個々を特定するIDが格納される
		ORIGINAL-FILE-NAME	旧ファイル名		元のシングルTIFFファイル名	任意	マルチTIFF化される前のシングルTIFFファイル名が格納される

1.3. SGML 宣言・DTD

(1) SGML 宣言を次ページ以降に記載する。

```
<!SGML "ISO 8879:1986"
CHARSET   BASESET   "ISO 646-1983//CHARSET
                     International Reference Version (IRV)//ESC 02/5 04/0"
          DESCSET    0         9     UNUSED
                     9         2     9
                    11         2     UNUSED
                    13         1     13
                    14        18     UNUSED
                    32        95     32
                   127         1     UNUSED
          BASESET   "ISO Registration Number 87//CHARSET
                     JIS X 0208//ESC 02/6 04/0 ESC 02/4 02/9 04/2"
          DESCSET   128     41249     UNUSED
                  41377        94     8481          -- 2121 --
                  41471       162     UNUSED
                  41633        14     8737          -- 2221 --
                  41647        11     UNUSED
                  41658         8     8762          -- 223a --
                  41666         8     UNUSED
                  41674         7     8778          -- 224a --
                  41681        11     UNUSED
                  41692        15     8796          -- 225c --
                  41707         7     UNUSED
                  41714         8     8818          -- 2272 --
                  41722         4     UNUSED
                  41726         1     8830          -- 227e --
                  41727       177     UNUSED
                  41904        10     9008          -- 2330 --
                  41914         7     UNUSED
                  41921        26     9025          -- 2341 --
                  41947         6     UNUSED
                  41953        26     9057          -- 2361 --
                  41979       166     UNUSED
                  42145        83     9249          -- 2421 --
                  42228       173     UNUSED
                  42401        86     9505          -- 2521 --
                  42487       170     UNUSED
                  42657        24     9761          -- 2621 --
                  42681         8     UNUSED
                  42689        24     9793          -- 2641 --
                  42713       200     UNUSED
                  42913        33     10017         -- 2721 --
                  42946        15     UNUSED
                  42961        33     10065         -- 2751 --
                  42994       175     UNUSED
                  43169        32     10273         -- 2821 --
                  43201      2016     UNUSED
                  45217        94     12321         -- 3021 --
                  45311       162     UNUSED
                  45473        94     12577         -- 3121 --
                  45567       162     UNUSED
                  45729        94     12833         -- 3221 --
                  45823       162     UNUSED
                  45985        94     13089         -- 3321 --
                  46079       162     UNUSED
                  46241        94     13345         -- 3421 --
                  46335       162     UNUSED
                  46497        94     13601         -- 3521 --
                  46591       162     UNUSED
                  46753        94     13857         -- 3621 --
                  46847       162     UNUSED
                  47009        94     14113         -- 3721 --
                  47103       162     UNUSED
                  47265        94     14369         -- 3821 --
                  47359       162     UNUSED
                  47521        94     14625         -- 3921 --
                  47615       162     UNUSED
                  47777        94     14881         -- 3a21 --
                  47871       162     UNUSED
                  48033        94     15137         -- 3b21 --
                  48127       162     UNUSED
                  48289        94     15393         -- 3c21 --
```

```
48383     162     UNUSED
48545      94     15649        -- 3d21 --
48639     162     UNUSED
48801      94     15905        -- 3e21 --
48895     162     UNUSED
49057      94     16161        -- 3f21 --
49151     162     UNUSED
49313      94     16417        -- 4021 --
49407     162     UNUSED
49569      94     16673        -- 4121 --
49663     162     UNUSED
49825      94     16929        -- 4221 --
49919     162     UNUSED
50081      94     17185        -- 4321 --
50175     162     UNUSED
50337      94     17441        -- 4421 --
50431     162     UNUSED
50593      94     17697        -- 4521 --
50687     162     UNUSED
50849      94     17953        -- 4621 --
50943     162     UNUSED
51105      94     18209        -- 4721 --
51199     162     UNUSED
51361      94     18465        -- 4821 --
51455     162     UNUSED
51617      94     18721        -- 4921 --
51711     162     UNUSED
51873      94     18977        -- 4a21 --
51967     162     UNUSED
52129      94     19233        -- 4b21 --
52223     162     UNUSED
52385      94     19489        -- 4c21 --
52479     162     UNUSED
52641      94     19745        -- 4d21 --
52735     162     UNUSED
52897      94     20001        -- 4e21 --
52991     162     UNUSED
53153      51     20257        -- 4f21 --
53204     205     UNUSED
53409      94     20513        -- 5021 --
53503     162     UNUSED
53665      94     20769        -- 5121 --
53759     162     UNUSED
53921      94     21025        -- 5221 --
54015     162     UNUSED
54177      94     21281        -- 5321 --
54271     162     UNUSED
54433      94     21537        -- 5421 --
54527     162     UNUSED
54689      94     21793        -- 5521 --
54783     162     UNUSED
54945      94     22049        -- 5621 --
55039     162     UNUSED
55201      94     22305        -- 5721 --
55295     162     UNUSED
55457      94     22561        -- 5821 --
55551     162     UNUSED
55713      94     22817        -- 5921 --
55807     162     UNUSED
55969      94     23073        -- 6a21 --
56063     162     UNUSED
56225      94     23329        -- 5b21 --
56319     162     UNUSED
56481      94     23585        -- 5c21 --
56575     162     UNUSED
56737      94     23841        -- 5d21 --
56831     162     UNUSED
56993      94     24097        -- 5e21 --
57087     162     UNUSED
57249      94     24353        -- 5f21 --
57343     162     UNUSED
57505      94     24609        -- 6021 --
```

```
                57599       162     UNUSED
                57761        94     24865         -- 6121 --
                57855       162     UNUSED
                58017        94     25121         -- 6221 --
                58111       162     UNUSED
                58273        94     25377         -- 6321 --
                58367       162     UNUSED
                58529        94     25633         -- 6421 --
                58623       162     UNUSED
                58785        94     25889         -- 6521 --
                58879       162     UNUSED
                59041        94     26145         -- 6621 --
                59135       162     UNUSED
                59297        94     26401         -- 6721 --
                59391       162     UNUSED
                59553        94     26657         -- 6821 --
                59647       162     UNUSED
                59809        94     26913         -- 6921 --
                59903       162     UNUSED
                60065        94     27169         -- 6a21 --
                60159       162     UNUSED
                60321        94     27425         -- 6b21 --
                60415       162     UNUSED
                60577        94     27681         -- 6c21 --
                60671       162     UNUSED
                60833        94     27937         -- 6d21 --
                60927       162     UNUSED
                61089        94     28193         -- 6e21 --
                61183       162     UNUSED
                61345        94     28449         -- 6f21 --
                61439       162     UNUSED
                61601        94     28705         -- 7021 --
                61695       162     UNUSED
                61857        94     28961         -- 7121 --
                61951       162     UNUSED
                62113        94     29217         -- 7221 --
                62207       162     UNUSED
                62369        94     29473         -- 7321 --
                62463       162     UNUSED
                62625         6     29731         -- 7421 --
                62631      2905     UNUSED
CAPACITY  PUBLIC  "ISO 8879-1986//CAPACITY Reference//EN"
SCOPE     DOCUMENT
SYNTAX  -- PUBLIC  "ISO 8879:1986//SYNTAX Reference//EN" --
      SHUNCHAR  0  1  2  3  4  5  6  7  8  9 10 11 12 13 14 15
           16 17 18 19 20 21 22 23 24 25 26 27 28 29 30 31 127 255
      BASESET
     "ISO 646-1983//CHARSET International Reference Version (IRV)//ESC 2/5 4/0"
         DESCSET  0 128 0
      FUNCTION
         RE           13
         RS           10
         SPACE        32
         TAB SEPCHAR   9
      NAMING
         LCNMSTRT ""
         UCNMSTRT ""
         LCNMCHAR "-."
         UCNMCHAR "-."
         NAMECASE
            GENERAL YES
            ENTITY NO
      DELIM
         GENERAL SGMLREF
         SHORTREF SGMLREF
      NAMES SGMLREF
      QUANTITY SGMLREF
               ATTCNT  80
               GRPCNT  200
               GRPGTCNT 200
               NAMELEN 64
               LITLEN  4000
```

```
FEATURES  MINIMIZE  DATATAG NO  OMITTAG  YES  RANK     NO  SHORTTAG YES
          LINK      SIMPLE  NO  IMPLICIT NO   EXPLICIT NO
          OTHER     CONCUR  NO  SUBDOC   NO   FORMAL   NO
APPINFO   NONE
>
```

(2) 意匠公報の DTD を次ページ以降に記載する。

```
<!ENTITY % PARACON  "(#PCDATA | UNDER-LINE | SUB-SCRIPT | SUP-SCRIPT | BAIKAKU)+" >

<!ENTITY % SPECIAL   PUBLIC
               "-//JAPANESE PATENT OFFICE//ENTITIES JPO Special Characters//EN"    >

%SPECIAL;
<!--<Title>JPO Design Gazette
=========================================================
DTD Reference : JPO Design Gazette
DTD Level : 1
Rev Date : 27 NOV 2013
Highlights : None
=========================================================
The following set of declarations may be referred to
using the public entity as follows:
<!DOCTYPE DES-GAZ PUBLIC
"-//JAPANESE PATENT OFFICE//DTD JPO Design Gazette//EN" []>-->
<!ELEMENT DES-GAZ  - - (PUBLICATION-COUNTRY,PUBLICATION-DATE,
               KIND-OF-OFFICIAL-GAZETTE,DOCUMENT-NUMBER?,REGISTRATION-NUMBER?,
               REGISTRATION-DATE?,NAME-OF-ARTICLE?,TRANSLATION-OF-NAME-OF-ARTICLE?,
               PART-DESIGN?,RELATED-DESIGN-REGISTRATION-NUM?,
               PRINCIPAL-DESIGN-REG-NUM?,CONSERNED-DESIGN-REG-NUM?,
               DESIGN-CLASSIFICATION?,LOCARNO-CLASS?,D-TERM?,APPLICATION-NUMBER,
               FILING-DATE?,INTERNATIONAL-REGISTRATION-NO?,DESIGN-NUMBER?,
               DATE-OF-INTERNATIONAL-REGISTRATION?,INTERNATIONAL-PUBLICATION-DATE?,
               SPECIAL-APPLICATION-INDICATION?,PARIS-PRIORITY-CLAIM-ARTICLE?,
               APPEAL-NUMBER?,APPEAL-DATE?,SPECIAL-WAY-OF-INDUSTRY-VITALITY?,
               CREATOR-GROUP?,RIGHT-HOLDER-GROUP?,APPLICANT-GROUP?,
               DESIGN-LAW-SEC-4-2-APPLIED?,LACK-OF-NOVELTY?,
               ACCELERATED-EXAM-OBJ-APP?,INDICATION-OF-READY?,EXAMINER-GROUP?,
               APPEAL-EXAMINER-GROUP?,CONSULTATION-GROUP?,(REFERENCE-DOCUMENT |
               EXPLANATION-OF-THE-DESIGN-ART |
               TRANSLATION-OF-EXPLANATION-OF-THE-DESIGN-ART |
               EXPLANATION-OF-THE-DESIGN | TRANSLATION-OF-EXPLANATION-OF-THE-DESIGN |
               EXPLANATION-OF-ORIGINAL-DOCUMENT | DRAWING-ARTICLE)*,
               CHARACTERISTIC-OF-DESIGN?,EXPLANATORY-FIGURE-GROUP?) >

<!ELEMENT PUBLICATION-COUNTRY  - - (#PCDATA) >

<!ELEMENT PUBLICATION-DATE  - - (#PCDATA) >

<!ELEMENT KIND-OF-OFFICIAL-GAZETTE  - - (#PCDATA) >

<!ELEMENT DOCUMENT-NUMBER  - - (#PCDATA) >

<!ELEMENT REGISTRATION-NUMBER  - - (#PCDATA) >

<!ELEMENT REGISTRATION-DATE  - - (#PCDATA) >

<!ELEMENT NAME-OF-ARTICLE  - - (#PCDATA) >

<!ELEMENT TRANSLATION-OF-NAME-OF-ARTICLE  - - (#PCDATA) >

<!ELEMENT PART-DESIGN  - O  EMPTY  >

<!ATTLIST PART-DESIGN
               PART-DESIGN-FLAG (TRUE | FALSE)   #IMPLIED  >

<!ELEMENT RELATED-DESIGN-REGISTRATION-NUM  - - (#PCDATA) >

<!ELEMENT PRINCIPAL-DESIGN-REG-NUM  - - (#PCDATA) >

<!ELEMENT CONSERNED-DESIGN-REG-NUM  - - (#PCDATA) >

<!ELEMENT DESIGN-CLASSIFICATION  - - (#PCDATA) >

<!ELEMENT LOCARNO-CLASS  - - (#PCDATA) >

<!ELEMENT D-TERM  - - (#PCDATA) >

<!ELEMENT APPLICATION-NUMBER  - - (#PCDATA) >
```

```
<!ELEMENT FILING-DATE  - - (#PCDATA) >

<!ELEMENT INTERNATIONAL-REGISTRATION-NO  - - (#PCDATA) >

<!ELEMENT DESIGN-NUMBER  - - (#PCDATA) >

<!ELEMENT DATE-OF-INTERNATIONAL-REGISTRATION  - - (#PCDATA) >

<!ELEMENT INTERNATIONAL-PUBLICATION-DATE  - - (#PCDATA) >

<!ELEMENT SPECIAL-APPLICATION-INDICATION  - - (#PCDATA) >

<!ATTLIST SPECIAL-APPLICATION-INDICATION
              KIND-OF-SPECIAL-APPLICATION (DIVISION | CHANGE)   #IMPLIED  >

<!ELEMENT PARIS-PRIORITY-CLAIM-ARTICLE  - - (PARIS-PRIORITY-GROUP+) >

<!ELEMENT APPEAL-NUMBER  - - (#PCDATA) >

<!ELEMENT APPEAL-DATE  - - (#PCDATA) >

<!ELEMENT SPECIAL-WAY-OF-INDUSTRY-VITALITY  - - (#PCDATA) >

<!ELEMENT CREATOR-GROUP  - - (CREATOR+) >

<!ELEMENT RIGHT-HOLDER-GROUP  - - (RIGHT-HOLDER | PROXY)+ >

<!ELEMENT APPLICANT-GROUP  - - (APPLICANT | PROXY)+ >

<!ELEMENT DESIGN-LAW-SEC-4-2-APPLIED  - - (#PCDATA) >

<!ATTLIST DESIGN-LAW-SEC-4-2-APPLIED
              DESIGN-LAW-SEC-4-2-FLAG (TRUE | FALSE)   #IMPLIED  >

<!ELEMENT LACK-OF-NOVELTY  - - (#PCDATA) >

<!ELEMENT ACCELERATED-EXAM-OBJ-APP  - O  EMPTY  >

<!ATTLIST ACCELERATED-EXAM-OBJ-APP
              KIND-OF-OBJECT-APPLICATION (ACCELERATED-EXAM |
              ACCELERATED-APPEAL-EXAM)   #IMPLIED  >

<!ELEMENT INDICATION-OF-READY  - - (#PCDATA) >

<!ELEMENT EXAMINER-GROUP  - - (EXAMINER) >

<!ELEMENT APPEAL-EXAMINER-GROUP  - - (APPEAL-EXAMINER-IN-CHIEF,APPEAL-EXAMINER+) >

<!ELEMENT CONSULTATION-GROUP  - - (TEXT-CLAUSES,CONSULTATION+) >

<!ELEMENT REFERENCE-DOCUMENT  - - (#PCDATA) >

<!ELEMENT EXPLANATION-OF-THE-DESIGN-ART  - - (#PCDATA) >

<!ELEMENT TRANSLATION-OF-EXPLANATION-OF-THE-DESIGN-ART  - - (#PCDATA) >

<!ELEMENT EXPLANATION-OF-THE-DESIGN  - - (#PCDATA) >

<!ELEMENT TRANSLATION-OF-EXPLANATION-OF-THE-DESIGN  - - (#PCDATA) >

<!ELEMENT EXPLANATION-OF-ORIGINAL-DOCUMENT  - - (#PCDATA) >

<!ELEMENT DRAWING-ARTICLE  - - (FIGURE-GROUP+) >

<!ELEMENT CHARACTERISTIC-OF-DESIGN  - - (PARAGRAPH+) >

<!ELEMENT EXPLANATORY-FIGURE-GROUP  - - (PARAGRAPH | IMAGE)+ >

<!ELEMENT PARIS-PRIORITY-GROUP  - - (APPLICATION-NUMBER?,FILING-DATE?,NATION?) >
```

```
<!ELEMENT CREATOR  - - (NAME?,ADDRESS?) >

<!ELEMENT RIGHT-HOLDER  - - (IDENTIFICATION-NUMBER?,NAME?,ORIGINAL-NAME?,ADDRESS?,
               ORIGINAL-ADDRESS?) >

<!ELEMENT PROXY  - - (IDENTIFICATION-NUMBER?,ATTORNEY-RIGHT?,NAME?) >

<!ATTLIST PROXY
               KIND-OF-ATTORNEY (REPRESENTATIVE | SUB-REPRESENTATIVE |
               LEGAL-REPRESENTATIVE | DESIGNATED-REPRESENTATIVE)   #REQUIRED  >

<!ELEMENT APPLICANT  - - (IDENTIFICATION-NUMBER?,NAME?,ADDRESS?) >

<!ELEMENT EXAMINER  - - (NAME) >

<!ELEMENT APPEAL-EXAMINER-IN-CHIEF  - - (OFFICIAL-TITLE?,NAME?) >

<!ELEMENT APPEAL-EXAMINER  - - (OFFICIAL-TITLE?,NAME?) >

<!ELEMENT TEXT-CLAUSES  - - (#PCDATA) >

<!ELEMENT CONSULTATION  - - (APPLICANT-PART?,APPLICANT-GROUP?,CREATOR-PART?,
               CREATOR-GROUP?) >

<!ELEMENT FIGURE-GROUP  - - (TITLE?,IMAGE?) >

<!ELEMENT PARAGRAPH  - - %PARACON; >

<!ELEMENT IMAGE  - O  EMPTY  >

<!ATTLIST IMAGE
               HEIGHT  CDATA    #REQUIRED
               WIDTH  CDATA    #REQUIRED
               FILE-NAME  ENTITY    #REQUIRED
               FILE-ID  CDATA    #IMPLIED
               ORIGINAL-FILE-NAME  CDATA    #IMPLIED  >

<!ELEMENT NATION  - - (#PCDATA) >

<!ELEMENT NAME  - - (#PCDATA) >

<!ELEMENT ADDRESS  - - (#PCDATA) >

<!ELEMENT IDENTIFICATION-NUMBER  - - (#PCDATA) >

<!ELEMENT ORIGINAL-NAME  - - (#PCDATA) >

<!ELEMENT ORIGINAL-ADDRESS  - - (#PCDATA) >

<!ELEMENT ATTORNEY-RIGHT  - O  EMPTY  >

<!ATTLIST ATTORNEY-RIGHT
               KIND-OF-ATTORNEY-RIGHT (PATENT-ATTORNEY | ATTORNEY-AT-LAW)
                #IMPLIED  >

<!ELEMENT OFFICIAL-TITLE  - - (#PCDATA) >

<!ELEMENT APPLICANT-PART  - - (#PCDATA) >

<!ELEMENT CREATOR-PART  - - (#PCDATA) >

<!ELEMENT TITLE  - - (#PCDATA) >

<!ELEMENT UNDER-LINE  - - %PARACON; -(UNDER-LINE) >

<!ELEMENT SUB-SCRIPT  - - %PARACON; -(SUB-SCRIPT) >

<!ELEMENT SUP-SCRIPT  - - %PARACON; -(SUP-SCRIPT) >

<!ELEMENT BAIKAKU  - - %PARACON; -(BAIKAKU) >
```

(3) 意匠訂正公報のDTDを次ページ以降に記載する。

```
<!ENTITY % PARACON  "(#PCDATA | UNDER-LINE | SUB-SCRIPT | SUP-SCRIPT | BAIKAKU)+" >

<!ENTITY % SPECIAL   PUBLIC
               "-//JAPANESE PATENT OFFICE//ENTITIES JPO Special Characters//EN"    >

%SPECIAL;
<!--<Title>JPO Corrected Specification In Design Gazette
=========================================================
DTD Reference : JPO Corrected Specification In Design Gazette
DTD Level : 1
Rev Date : 25 JUN 2013
Highlights : None
=========================================================
The following set of declarations may be referred to
using the public entity as follows:
<!DOCTYPE COR-DES-GAZ PUBLIC
"-//JAPANESE PATENT OFFICE//DTD JPO Corrected Specification In Design Gazette//EN" []>-->
<!ELEMENT COR-DES-GAZ  - - (KIND-OF-OFFICIAL-GAZETTE,PUBLICATION-DATE,
               DOCUMENT-NUMBER?,REGISTRATION-NUMBER?,GAZETTE-PUBLICATION-DATE,
               ANNUAL-SERIAL-NUMBER,DESIGN-CLASSIFICATION?,APPLICATION-NUMBER,
               INTERNATIONAL-REGISTRATION-NO?,DESIGN-NUMBER?,GIST-OF-CORRECTION,((
               POINT-OF-CORRECTION?,ERROR?,RIGHT?) | DES-GAZ | IMAGE+)?) >

<!ELEMENT KIND-OF-OFFICIAL-GAZETTE  - - (#PCDATA) >

<!ELEMENT PUBLICATION-DATE  - - (#PCDATA) >

<!ELEMENT DOCUMENT-NUMBER  - - (#PCDATA) >

<!ELEMENT REGISTRATION-NUMBER  - - (#PCDATA) >

<!ELEMENT GAZETTE-PUBLICATION-DATE  - - (#PCDATA) >

<!ELEMENT ANNUAL-SERIAL-NUMBER  - - (#PCDATA) >

<!ELEMENT DESIGN-CLASSIFICATION  - - (#PCDATA) >

<!ELEMENT APPLICATION-NUMBER  - - (#PCDATA) >

<!ELEMENT INTERNATIONAL-REGISTRATION-NO  - - (#PCDATA) >

<!ELEMENT DESIGN-NUMBER  - - (#PCDATA) >

<!ELEMENT GIST-OF-CORRECTION  - - (#PCDATA) >

<!ELEMENT POINT-OF-CORRECTION  - - (#PCDATA) >

<!ELEMENT ERROR  - - (#PCDATA) >

<!ELEMENT RIGHT  - - (#PCDATA) >

<!--<Title>JPO Design Gazette
=========================================================
DTD Reference : JPO Design Gazette
DTD Level : 1
Rev Date : 27 NOV 2013
Highlights : None
=========================================================
The following set of declarations may be referred to
using the public entity as follows:
<!DOCTYPE DES-GAZ PUBLIC
"-//JAPANESE PATENT OFFICE//DTD JPO Design Gazette//EN" []>-->
<!ELEMENT DES-GAZ  - - (PUBLICATION-COUNTRY,PUBLICATION-DATE,
               KIND-OF-OFFICIAL-GAZETTE,DOCUMENT-NUMBER?,REGISTRATION-NUMBER?,
               REGISTRATION-DATE?,NAME-OF-ARTICLE?,TRANSLATION-OF-NAME-OF-ARTICLE?,
               PART-DESIGN?,RELATED-DESIGN-REGISTRATION-NUM?,
               PRINCIPAL-DESIGN-REG-NUM?,CONSERNED-DESIGN-REG-NUM?,
               DESIGN-CLASSIFICATION?,LOCARNO-CLASS?,D-TERM?,APPLICATION-NUMBER,
               FILING-DATE?,INTERNATIONAL-REGISTRATION-NO?,DESIGN-NUMBER?,
               DATE-OF-INTERNATIONAL-REGISTRATION?,INTERNATIONAL-PUBLICATION-DATE?,
               SPECIAL-APPLICATION-INDICATION?,PARIS-PRIORITY-CLAIM-ARTICLE?,
```

```
                APPEAL-NUMBER?,APPEAL-DATE?,SPECIAL-WAY-OF-INDUSTRY-VITALITY?,
                CREATOR-GROUP?,RIGHT-HOLDER-GROUP?,APPLICANT-GROUP?,
                DESIGN-LAW-SEC-4-2-APPLIED?,LACK-OF-NOVELTY?,
                ACCELERATED-EXAM-OBJ-APP?,INDICATION-OF-READY?,EXAMINER-GROUP?,
                APPEAL-EXAMINER-GROUP?,CONSULTATION-GROUP?,(REFERENCE-DOCUMENT |
                EXPLANATION-OF-THE-DESIGN-ART |
                TRANSLATION-OF-EXPLANATION-OF-THE-DESIGN-ART |
                EXPLANATION-OF-THE-DESIGN | TRANSLATION-OF-EXPLANATION-OF-THE-DESIGN |
                EXPLANATION-OF-ORIGINAL-DOCUMENT | DRAWING-ARTICLE)*,
                CHARACTERISTIC-OF-DESIGN?,EXPLANATORY-FIGURE-GROUP?) >

<!ELEMENT IMAGE  - O  EMPTY  >

<!ATTLIST IMAGE
                HEIGHT  CDATA    #REQUIRED
                WIDTH  CDATA    #REQUIRED
                FILE-NAME  ENTITY    #REQUIRED
                FILE-ID  CDATA    #IMPLIED
                ORIGINAL-FILE-NAME  CDATA    #IMPLIED  >

<!ELEMENT PUBLICATION-COUNTRY  - - (#PCDATA) >

<!ELEMENT REGISTRATION-DATE  - - (#PCDATA) >

<!ELEMENT NAME-OF-ARTICLE  - - (#PCDATA) >

<!ELEMENT TRANSLATION-OF-NAME-OF-ARTICLE  - - (#PCDATA) >

<!ELEMENT PART-DESIGN  - O  EMPTY  >

<!ATTLIST PART-DESIGN
                PART-DESIGN-FLAG (TRUE | FALSE)   #IMPLIED  >

<!ELEMENT RELATED-DESIGN-REGISTRATION-NUM  - - (#PCDATA) >

<!ELEMENT PRINCIPAL-DESIGN-REG-NUM  - - (#PCDATA) >

<!ELEMENT CONSERNED-DESIGN-REG-NUM  - - (#PCDATA) >

<!ELEMENT LOCARNO-CLASS  - - (#PCDATA) >

<!ELEMENT D-TERM  - - (#PCDATA) >

<!ELEMENT FILING-DATE  - - (#PCDATA) >

<!ELEMENT DATE-OF-INTERNATIONAL-REGISTRATION  - - (#PCDATA) >

<!ELEMENT INTERNATIONAL-PUBLICATION-DATE  - - (#PCDATA) >

<!ELEMENT SPECIAL-APPLICATION-INDICATION  - - (#PCDATA) >

<!ATTLIST SPECIAL-APPLICATION-INDICATION
                KIND-OF-SPECIAL-APPLICATION (DIVISION | CHANGE)   #IMPLIED  >

<!ELEMENT PARIS-PRIORITY-CLAIM-ARTICLE  - - (PARIS-PRIORITY-GROUP+) >

<!ELEMENT APPEAL-NUMBER  - - (#PCDATA) >

<!ELEMENT APPEAL-DATE  - - (#PCDATA) >

<!ELEMENT SPECIAL-WAY-OF-INDUSTRY-VITALITY  - - (#PCDATA) >

<!ELEMENT CREATOR-GROUP  - - (CREATOR+) >

<!ELEMENT RIGHT-HOLDER-GROUP  - - (RIGHT-HOLDER | PROXY)+ >

<!ELEMENT APPLICANT-GROUP  - - (APPLICANT | PROXY)+ >

<!ELEMENT DESIGN-LAW-SEC-4-2-APPLIED  - - (#PCDATA) >

<!ATTLIST DESIGN-LAW-SEC-4-2-APPLIED
```

```
              DESIGN-LAW-SEC-4-2-FLAG (TRUE | FALSE)   #IMPLIED  >

<!ELEMENT LACK-OF-NOVELTY  - - (#PCDATA) >

<!ELEMENT ACCELERATED-EXAM-OBJ-APP  - O  EMPTY  >

<!ATTLIST ACCELERATED-EXAM-OBJ-APP
              KIND-OF-OBJECT-APPLICATION (ACCELERATED-EXAM |
              ACCELERATED-APPEAL-EXAM)   #IMPLIED  >

<!ELEMENT INDICATION-OF-READY  - - (#PCDATA) >

<!ELEMENT EXAMINER-GROUP  - - (EXAMINER) >

<!ELEMENT APPEAL-EXAMINER-GROUP  - - (APPEAL-EXAMINER-IN-CHIEF,APPEAL-EXAMINER+) >

<!ELEMENT CONSULTATION-GROUP  - - (TEXT-CLAUSES,CONSULTATION+) >

<!ELEMENT REFERENCE-DOCUMENT  - - (#PCDATA) >

<!ELEMENT EXPLANATION-OF-THE-DESIGN-ART  - - (#PCDATA) >

<!ELEMENT TRANSLATION-OF-EXPLANATION-OF-THE-DESIGN-ART  - - (#PCDATA) >

<!ELEMENT EXPLANATION-OF-THE-DESIGN  - - (#PCDATA) >

<!ELEMENT TRANSLATION-OF-EXPLANATION-OF-THE-DESIGN  - - (#PCDATA) >

<!ELEMENT EXPLANATION-OF-ORIGINAL-DOCUMENT  - - (#PCDATA) >

<!ELEMENT DRAWING-ARTICLE  - - (FIGURE-GROUP+) >

<!ELEMENT CHARACTERISTIC-OF-DESIGN  - - (PARAGRAPH+) >

<!ELEMENT EXPLANATORY-FIGURE-GROUP  - - (PARAGRAPH | IMAGE)+ >

<!ELEMENT PARIS-PRIORITY-GROUP  - - (APPLICATION-NUMBER?,FILING-DATE?,NATION?) >

<!ELEMENT CREATOR  - - (NAME?,ADDRESS?) >

<!ELEMENT RIGHT-HOLDER  - - (IDENTIFICATION-NUMBER?,NAME?,ORIGINAL-NAME?,ADDRESS?,
              ORIGINAL-ADDRESS?) >

<!ELEMENT PROXY  - - (IDENTIFICATION-NUMBER?,ATTORNEY-RIGHT?,NAME?) >

<!ATTLIST PROXY
              KIND-OF-ATTORNEY (REPRESENTATIVE | SUB-REPRESENTATIVE |
              LEGAL-REPRESENTATIVE | DESIGNATED-REPRESENTATIVE)   #REQUIRED  >

<!ELEMENT APPLICANT  - - (IDENTIFICATION-NUMBER?,NAME?,ADDRESS?) >

<!ELEMENT EXAMINER  - - (NAME) >

<!ELEMENT APPEAL-EXAMINER-IN-CHIEF  - - (OFFICIAL-TITLE?,NAME?) >

<!ELEMENT APPEAL-EXAMINER  - - (OFFICIAL-TITLE?,NAME?) >

<!ELEMENT TEXT-CLAUSES  - - (#PCDATA) >

<!ELEMENT CONSULTATION  - - (APPLICANT-PART?,APPLICANT-GROUP?,CREATOR-PART?,
              CREATOR-GROUP?) >

<!ELEMENT FIGURE-GROUP  - - (TITLE?,IMAGE?) >

<!ELEMENT PARAGRAPH  - - %PARACON; >

<!ELEMENT NATION  - - (#PCDATA) >

<!ELEMENT NAME  - - (#PCDATA) >

<!ELEMENT ADDRESS  - - (#PCDATA) >
```

```
<!ELEMENT IDENTIFICATION-NUMBER  - - (#PCDATA) >

<!ELEMENT ORIGINAL-NAME  - - (#PCDATA) >

<!ELEMENT ORIGINAL-ADDRESS  - - (#PCDATA) >

<!ELEMENT ATTORNEY-RIGHT  - O  EMPTY  >

<!ATTLIST ATTORNEY-RIGHT
              KIND-OF-ATTORNEY-RIGHT (PATENT-ATTORNEY | ATTORNEY-AT-LAW)
               #IMPLIED  >

<!ELEMENT OFFICIAL-TITLE  - - (#PCDATA) >

<!ELEMENT APPLICANT-PART  - - (#PCDATA) >

<!ELEMENT CREATOR-PART  - - (#PCDATA) >

<!ELEMENT TITLE  - - (#PCDATA) >

<!ELEMENT UNDER-LINE  - - %PARACON; -(UNDER-LINE) >

<!ELEMENT SUB-SCRIPT  - - %PARACON; -(SUB-SCRIPT) >

<!ELEMENT SUP-SCRIPT  - - %PARACON; -(SUP-SCRIPT) >

<!ELEMENT BAIKAKU  - - %PARACON; -(BAIKAKU) >
```

1.4. 表示例・文書例

1 表示例

- 意匠公報
- 意匠公報（協議成立）
- 意匠公報（秘密意匠）
- 意匠公報（国際意匠）
- 意匠訂正公報
  （見出しのみ、見出し＋記事、見出し＋全文公報、見出し＋イメージ）
- 協議不成立意匠出願公報
- 協議不成立意匠出願訂正公報
  （見出しのみ、見出し＋記事、見出し＋全文公報）

2 文書例

- 意匠公報
- 意匠公報（協議成立）
- 意匠公報（秘密意匠）
- 意匠公報（国際意匠）
- 意匠訂正公報
  （見出しのみ、見出し＋記事、見出し＋全文公報、見出し＋イメージ）
- 協議不成立意匠出願公報
- 協議不成立意匠出願訂正公報
  （見出しのみ、見出し＋記事、見出し＋全文公報）

１．１　意匠公報

（１９）【発行国】日本国特許庁（ＪＰ）
（４５）【発行日】平成３０年６月１０日（２０１８．６．１０）
（１２）【公報種別】意匠公報（Ｓ）
（１１）【登録番号】意匠登録第９９９９９９９号（Ｄ９９９９９９９）
（２４）【登録日】平成３０年５月５日（２０１８．５．５）
（５４）【意匠に係る物品】携帯ゲーム器
【関連意匠の意匠登録番号】意匠登録第８８８８８８号（Ｄ８８８８８８）、意匠登録第８８８８８８９号（Ｄ８８８８８８９）
（５２）【意匠分類】Ｅ２－２１２０Ｗ
（５１）【国際意匠分類】Ｌｏｃ（１０）Ｃｌ．２１－０１
【Ｄターム】Ｅ２－２１２０Ａ、Ｅ２－２１２０Ｂ
（２１）【出願番号】意願２０１６－１２３４５６（Ｄ２０１６－１２３４５６）
（２２）【出願日】平成２８年６月５日（２０１６．６．５）
（３１）【優先権主張番号】９９９９９９９９．９
（３２）【優先日】平成２７年９月２３日（２０１５．９．２３）
（３３）【優先権主張国又は機関】米国（ＵＳ）
【審判番号】不服２０１６－１２３４５６（Ｄ２０１６－１２３４５６／Ｊ１）
【審判請求日】平成２８年１１月２７日（２０１６．１１．２７）
【産業再生法】（出願人による申告）国等の委託研究の成果に係る意匠登録出願（○○省の外郭団体である△△△△による「ＸＸＸＸＸ」に関する委託研究であって、産業活力再生特別措置法第３０条の適用を受けるもの）
（７２）【創作者】
【氏名】意匠　太郎
【住所又は居所】東京都港区虎ノ門１－２－３
（７２）【創作者】
【氏名】意匠　次郎
【住所又は居所】東京都港区虎ノ門１－２－３
（７３）【意匠権者】
【識別番号】５９８７６５４３２
【氏名又は名称】ハイデルベルガー　シャフト
【氏名又は名称原語表記】ＨＥＩＤＥＬＢＥＲＧＥＲ　ＳＣＨＡＦＴ
【住所又は居所】ドイツ連邦共和国　ハイデルベルク　５１－１１
【住所又は居所原語表記】Ｇｅｒｍａｎ　Ｈｅｉｄｅｌｂｅｒｇ　５１－１１
（７４）【代理人】
【識別番号】１００９９９９９
【弁理士】
【氏名又は名称】代理　太郎
【新規性喪失の例外の表示】意匠法第４条第２項の適用申請が有りました。
【早期審理対象出願】
【審判長】【特許庁審判官】特許　一郎
【特許庁審判官】特許　二郎
【特許庁審判官】特許　三郎
（５６）【参考文献】意登　１２３４５６７　意登　２４６８１０
（５５）【意匠の説明】背面図は正面図と同一にあらわれる。
【原本の説明】この意匠は図面代用見本又はひな形によって現されたものであるから細部及び色彩については原本を参照して下さい。

【図面】

【斜視図】

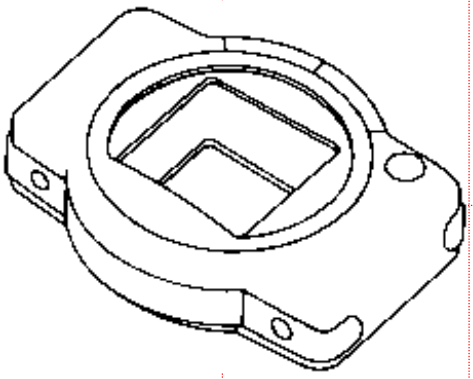

【正面図】

【右側面図】

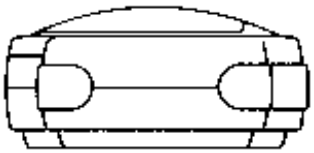

【平面図】

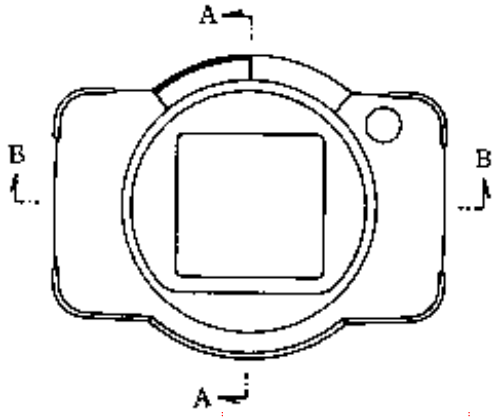

【底面図】

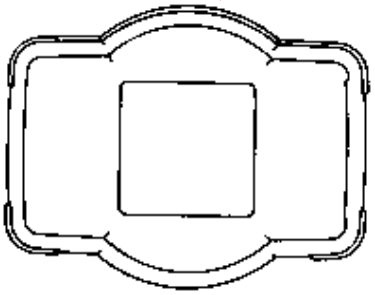

【意匠の特徴】
〔出願人の記載をそのまま掲載しており、特許庁は内容について審査をしていません。〕ＫＫ。〔意匠公報掲載に不適切な文章表現については編集処理をしています。〕

【説明図】

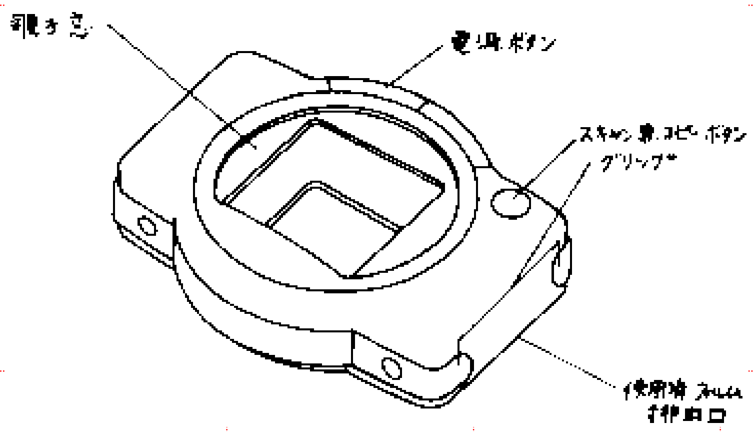

１．２　意匠公報（協議成立）

（１９）【発行国】日本国特許庁（ＪＰ）
（４５）【発行日】平成３０年６月１０日（２０１８．６．１０）
（１２）【公報種別】意匠公報（Ｓ）
（１１）【登録番号】意匠登録第７７７７７７７号（Ｄ７７７７７７７）
（２４）【登録日】平成３０年５月５日（２０１８．５．５）
（５４）【意匠に係る物品】携帯ゲーム器
（５２）【意匠分類】Ｅ２－２１２０Ｗ
（５１）【国際意匠分類】Ｌｏｃ（１０）Ｃｌ．２１－０１
【Ｄターム】Ｅ２－２１２０Ａ、Ｅ２－２１２０Ｂ
（２１）【出願番号】意願２０１６－１２３４５６（Ｄ２０１６－１２３４５６）
（２２）【出願日】平成２８年６月５日（２０１６．６．５）
（６２）【分割の表示】意願２０１６－１１１１１１（Ｄ２０１６－１１１１１１）の分割
（７２）【創作者】
【氏名】意匠　一郎
【住所又は居所】東京都港区虎ノ門１－２－３
（７２）【創作者】
【氏名】意匠　二郎
【住所又は居所】東京都港区虎ノ門１－２－３
（７３）【意匠権者】
【識別番号】５９８７６５４３２
【氏名又は名称】意匠　太郎
【住所又は居所】東京都港区虎ノ門１－２－３
（７４）【代理人】
【識別番号】１００１２３４５６
【弁理士】
【氏名又は名称】代理　太郎
【早期審査対象出願】
【権利譲渡・実施許諾の表示】意匠権者において、権利譲渡の用意があります。
【審査官】審査　太郎
【協議】
【条文条項】この出願については、以下の出願人と意匠法第９条第５項の規定による協議が成立しました。
協議により定めた一の意匠登録出願人以外の出願人
【出願人】
【氏名又は名称】出願人　太郎
【住所又は居所】東京都港区虎ノ門３－２－１
【出願人】
【氏名又は名称】出願人　次郎
【住所又は居所】東京都港区虎ノ門３－２－１
上記の出願人の出願に係る意匠の創作者
【創作者】
【氏名】創作　三郎
【住所又は居所】東京都千代田区霞が関１－１－１
（５６）【参考文献】カタログ有り　意登　１２３４５６７　意登　２４６８１０
（５５）【意匠に係る物品の説明】本物品は、非常に軽量にかたどられた携帯テレビゲームである。
（５５）【意匠の説明】背面図は正面図と同一にあらわれる。
【原本の説明】この意匠は図面代用見本又はひな形によって現されたものであるから細部及び色彩については原本を参照して下さい。

【図面】

【斜視図】

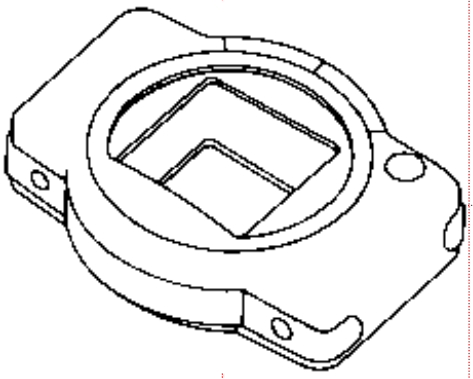

【正面図】

【右側面図】

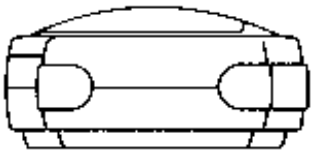

【平面図】

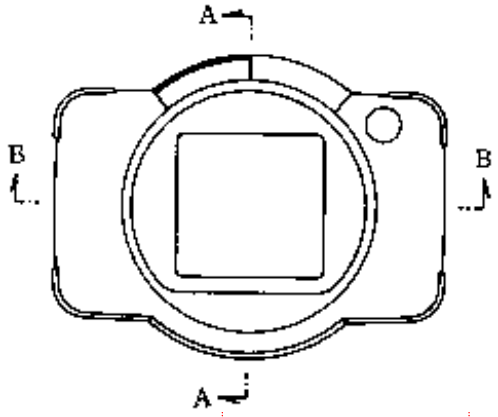

【底面図】

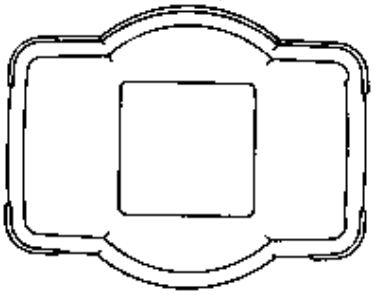

【意匠の特徴】
〔出願人の記載をそのまま掲載しており、特許庁は内容について審査をしていません。〕ＫＫＫＫＫＫＫＫＫＫ
ＫＫ
ＫＫ
ＫＫ
ＫＫ
ＫＫＫＫＫＫＫＫＫＫＫＫＫＫＫＫＫＫ〔特徴記載書の様式で定められた文字数を超過した記載部分は不掲載としています。〕

【説明図】
〔説明図は意匠公報掲載に不適切な表現が含まれているため不掲載としています。〕

１．３　意匠公報（秘密意匠）

（１９）【発行国】日本国特許庁（ＪＰ）
（４５）【発行日】平成３０年６月１０日（２０１８．６．１０）
（１２）【公報種別】意匠公報（Ｓ）
（１１）【登録番号】意匠登録第９９９９９９９号（Ｄ９９９９９９９）
（２４）【登録日】平成３０年５月５日（２０１８．５．５）
（２１）【出願番号】意願２０１６－１２３４５６（Ｄ２０１６－１２３４５６）
（２２）【出願日】平成２８年６月５日（２０１６．６．５）
（３２）【優先日】平成２７年９月２３日（２０１５．９．２３）
（７３）【意匠権者】
【識別番号】５９８７６５４３２
【氏名又は名称】意匠　太郎
【住所又は居所】東京都港区虎ノ門１－２－３
（７４）【代理人】
【識別番号】１００９９９９９
【弁理士】
【氏名又は名称】代理　太郎
【早期審査対象出願】
【審査官】審査　太郎

１．４　意匠公報（国際意匠）

（１９）【発行国】日本国特許庁（ＪＰ）
（４５）【発行日】平成３０年１２月２３日（２０１８．１２．２３）
（１２）【公報種別】意匠公報（Ｓ）
（１１）【登録番号】意匠登録第１２３４５６７号（Ｄ１２３４５６７）
（２４）【登録日】平成３０年１２月９日（２０１８．１２．９）
（５４）【意匠に係る物品】Ｃｌｏｃｋ
（５４）【意匠に係る物品の訳（参考）】置時計
【関連意匠の意匠登録番号】意匠登録第１２３４５６８号（Ｄ１２３４５６８）、意匠登録第１２３４５６９号（Ｄ１２３４５６９）
（５２）【意匠分類】Ｊ２－４００
（５１）【国際意匠分類】Ｌｏｃ（１０）Ｃｌ．１０－０１，０３
【Ｄターム】Ｊ２－４００ＡＣ、Ｊ２－４００ＢＣ
（２１）【出願番号】意願２０１８－５１２３４５（Ｄ２０１８－５１２３４５）
（１１）【国際登録番号】ＤＭ／０１２３４５Ａ
【意匠番号】１
（１５）（２２）【出願日（国際登録日）】平成３０年４月１日（２０１８．４．１）
（４５）【国際公表日】平成３０年９月３０日（２０１８．９．３０）
（３１）【優先権主張番号】２９／１２３，４５６
（３２）【優先日】平成３０年１月３日（２０１８．１．３）
（３３）【優先権主張国又は機関】米国（ＵＳ）
（７２）【創作者】
【氏名】Ｐａｔｅｎｔ　Ｄｅｓｉｇｎ
【住所又は居所】５６，ｃｈｅｍｉｎ　ｄｅｓ　Ｃｏｌｏｍｂｅｔｔｅｓ　Ｇｅｎｅｖａ　Ｓｗｉｔｚｅｒｌａｎｄ
（７３）【意匠権者】
【氏名又は名称】Ｐａｔｅｎｔ　Ｓ．Ａ．
【住所又は居所】３４，ｃｈｅｍｉｎ　ｄｅｓ　Ｃｏｌｏｍｂｅｔｔｅｓ　Ｇｅｎｅｖａ　Ｓｗｉｔｚｅｒｌａｎｄ
【審査官】意匠　一郎
（５５）【意匠の説明】○○○○○○○○○○○○○○○○○○○○○○○○○○○○○○○○○○○○
（５５）【意匠の説明の訳（参考）】○○○○○○○○○○○○○○○○○○○○○○○○○○○○○○○○○○○○
【図面】
【１．１】

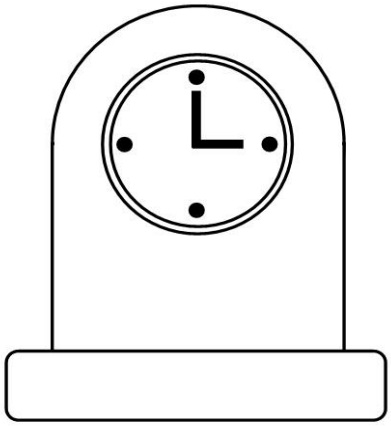

（意匠公報つづき）

【１．２】

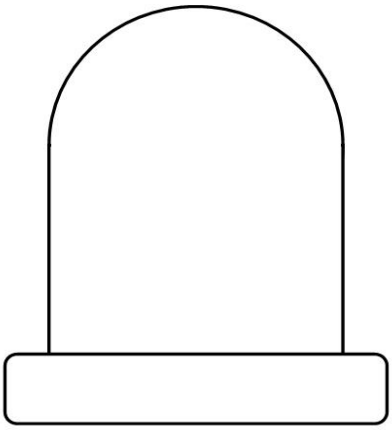

【１．３】

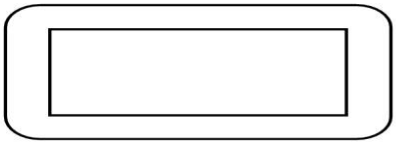

【１．４】

（意匠公報つづき）

【１．５】

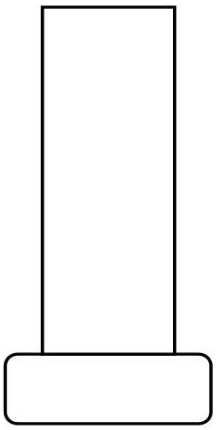

【１．６】

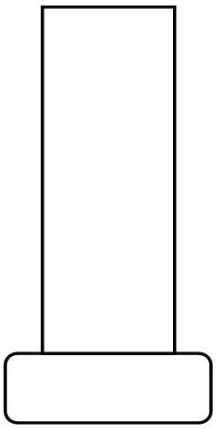

（５６）【参考文献】意登１１１１１１１　意登２２２２２２２

１．５　意匠訂正公報（見出しのみ）

【公報種別】意匠公報の訂正
【発行日】平成３０年６月１０日（２０１８．６．１０）
【登録番号】意匠登録第１２３４５６７号（Ｄ１２３４５６７）
【掲載公報発行日】平成２６年９月２８日（２０１４．９．２８）
【年通号数】意匠公報２６（２０１４）－１００
【意匠分類】Ａ１－１２３４ＢＣＤ
【出願番号】意願２０１３－１２３４５６（Ｄ２０１３－１２３４５６）
【訂正の要旨】上記公報は誤りにつき、これを取り消す。

１．６　意匠訂正公報（見出し＋記事）

【公報種別】意匠公報の訂正
【発行日】平成３０年６月１０日（２０１８．６．１０）
【登録番号】意匠登録第１２３４５６７号（Ｄ１２３４５６７）
【掲載公報発行日】平成２６年９月２８日（２０１４．９．２８）
【年通号数】意匠公報２６（２０１４）－１００
【意匠分類】Ａ１－１２３４ＢＣＤ
【出願番号】意願２０１３－１２３４５６（Ｄ２０１３－１２３４５６）
【訂正の要旨】下記のとおり訂正する。
【訂正の個所】意匠に係る物品
【誤】電動ミシン
【正】ミシン

１．７　意匠訂正公報（見出し＋全文公報）

【公報種別】意匠公報の訂正
【発行日】平成３０年６月１０日（２０１８．６．１０）
【登録番号】意匠登録第１２３４５６７号（Ｄ１２３４５６７）
【掲載公報発行日】平成２６年９月２８日（２０１４．９．２８）
【年通号数】意匠公報２６（２０１４）－１００
【意匠分類】Ｅ２－２１２０Ｗ
【出願番号】意願２０１１－１２３４５６（Ｄ２０１１－１２３４５６）
【訂正の要旨】正面図に誤りがあったので、下記のとおり全文を訂正する。
（１９）【発行国】日本国特許庁（ＪＰ）
（４５）【発行日】平成２６年９月２８日（２０１４．９．２８）
（１２）【公報種別】意匠公報（Ｓ）
（１１）【登録番号】意匠登録第１２３４５６７号（Ｄ１２３４５６７）
（２４）【登録日】平成２６年８月３１日（２０１４．８．３１）
（５４）【意匠に係る物品】携帯ゲーム器
【部分意匠】
【関連意匠の意匠登録番号】意匠登録第１２３４５６７号（Ｄ１２３４５６７）、意匠登録第１２３４５６８号（Ｄ１２３４５６８）、意匠登録第１２３４５６９（Ｄ１２３４５６９）
（５２）【意匠分類】Ｅ２－２１２０Ｗ
（５１）【国際意匠分類】２１－０１
【Ｄターム】Ｅ２－２１２０Ａ、Ｅ２－２１２０Ｂ
（２１）【出願番号】意願２０１１－１２３４５６（Ｄ２０１１－１２３４５６）
（２２）【出願日】平成２３年１月３日（２０１１．１．３）
（６２）【分割の表示】意願２０１１－１１１１１１（Ｄ２０１１－１１１１１１）の分割
（３１）【優先権主張番号】９９９９９９９９
（３２）【優先日】平成２２年８月２９日（２０１０．８．２９）
（３３）【優先権主張国又は機関】米国（ＵＳ）
【審判番号】不服２０１３－１２３４５（Ｄ２０１３－１２３４５／Ｊ１）
【審判請求日】平成２５年１月６日（２０１３．１．６）
（７２）【創作者】
【氏名】意匠　太郎
【住所又は居所】東京都千代田区霞が関３丁目４番３号　特許株式会社内
（７３）【意匠権者】
【識別番号】３００１１１２２２
【氏名又は名称】特許株式会社
【住所又は居所】東京都千代田区霞が関３丁目４番３号
（７４）【復代理人】
【識別番号】１００１１１２２２
【弁理士】
【氏名又は名称】代理　太郎
（７４）【代理人】
【識別番号】１００１１１１１１
【弁理士】
【氏名又は名称】代理　次郎
（７４）【代理人】
【識別番号】２３０１１１２２２
【弁護士】
【氏名又は名称】代理　三郎
【早期審理対象出願】
【権利譲渡・実施許諾の表示】意匠権者において、権利譲渡の用意がある。
【審判長】【特許庁審判官】審判　太郎

【特許庁審判官】審判　次郎
【特許庁審判官】審判　三郎
（５６）【参考文献】意登　１２３４５６７　意登　１２３４５６７－１
（５５）【意匠に係る物品の説明】○○○

（意匠訂正公報つづき）

【底面図】

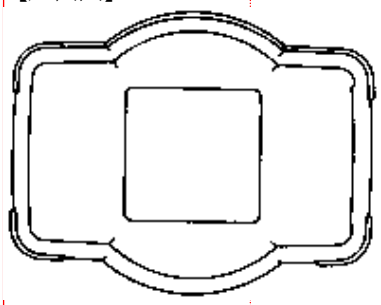

【意匠の特徴】

〔出願人の記載をそのまま掲載しており、特許庁は内容について審査をしていません。〕○○○

１．８　意匠訂正公報（見出し＋イメージ）

【公報種別】意匠公報の訂正
【発行日】平成３０年６月１０日（２０１８．６．１０）
【登録番号】意匠登録第３３６８７６３号
【掲載公報発行日】平成１１年１１月２１日（１９９９．１１．２１）
【年通号数】意匠公報１１（１９９９）－３６５
【意匠分類】Ａ１－１２３４ＢＣＤ
【出願番号】意願平１１　－１０７０４
【訂正の要旨】正面図に誤りがあったので、下記のとおり全文を訂正する。

(19) 日本国特許庁　　(11)登録意匠番号

(45)平成11年(1999)11月21日発行　　(12)意　匠　公　報　（S）　　3368763

(52)Ｋ５－２３００　Ａ

(21)意願　平11－10704　　(22)出願　平11(1999) 3月16日

(24)登録　平11(1999) 8月16日

部分意匠

(72)創　作　者　創　作　太　郎　東京都千代田区霞が関３－４－３　特許株式会社内

(72)創　作　者　創　作　次　郎　東京都千代田区霞が関３－４－３　特許株式会社内

(73)意匠権者　特許株式会社　東京都千代田区霞が関３－４－３

(74)代　理　人　弁理士　代理　一　郎　外２名

審　査　官　審　査　三　郎

早期審査対象出願

（意匠権者において、権利譲渡または実施許諾の用意がある。）

(54)意匠に係る物品　ミシン

(51)国際意匠分類（参考）０２－０１，０２－０７，２４－０４

(55)説明　本物品は各区画内に作業台等を設置して使用されるものである。

この意匠は図面代用写真によって表されたものであるから細部については原本を参照されたい。

(56)参考文献　カタログ有り

関連意匠の意匠登録番号　３３６８７６２，３３６８７６４，３３６８７６５，３３６８７６６
３３６８７７０，３３６８７７１，３３６８７７２

斜視図

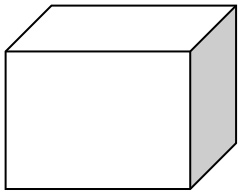

正面図

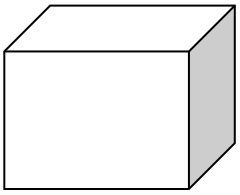

背面図

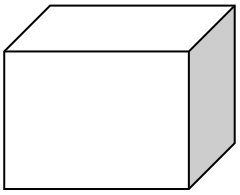

平面図

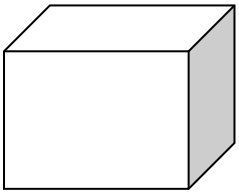

左側面図

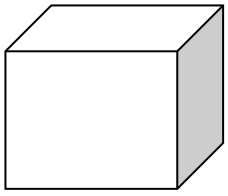

右側面図

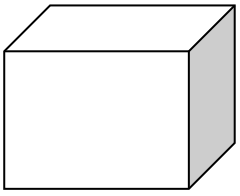

底面図

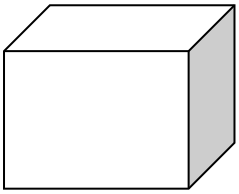

１．９　協議不成立意匠出願公報

（１９）【発行国】日本国特許庁（ＪＰ）
（４４）【発行日】平成３０年６月１０日（２０１８．６．１０）
（１２）【公報種別】協議不成立意匠出願公報
（１１）【意匠登録出願番号】意願２０１６－１２３４５６（Ｄ２０１６－１２３４５６）
（５４）【意匠に係る物品】携帯ゲーム器
（５２）【意匠分類】Ｅ２－２１２０Ｗ
（５１）【国際意匠分類】Ｌｏｃ（１０）Ｃｌ．２１－０１
（２１）【出願番号】意願２０１６－１２３４５６（Ｄ２０１６－１２３４５６）
（２２）【出願日】平成２８年６月５日（２０１６．６．５）
（３１）【優先権主張番号】９９９９９９９９．９
（３２）【優先日】平成２７年９月２３日（２０１５．９．２３）
（３３）【優先権主張国又は機関】米国（ＵＳ）
（７２）【創作者】
【氏名】意匠　太郎
【住所又は居所】東京都港区虎ノ門１－２－３
（７１）【出願人】
【識別番号】３９００００２３４
【氏名又は名称】商標　太郎
【住所又は居所】東京都千代田区霞が関３－３－３
（７４）【代理人】
【識別番号】１０００００１２３４
【弁理士】
【氏名又は名称】代理　太郎
（５５）【意匠の説明】背面図は正面図と同一にあらわれる。
【図面】
【斜視図】

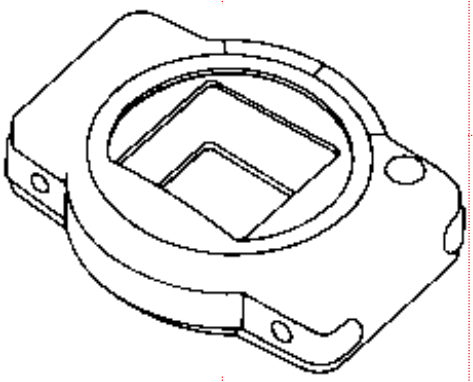

【正面図】

【側面図】

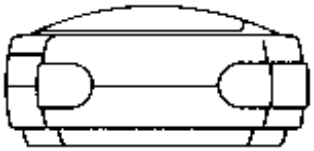

（協議不成立意匠出願公報つづき）

【上面図】

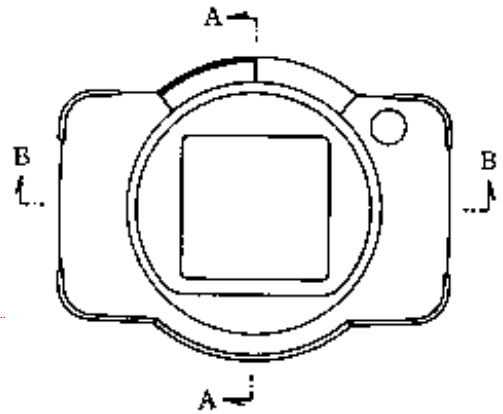

【底面図】

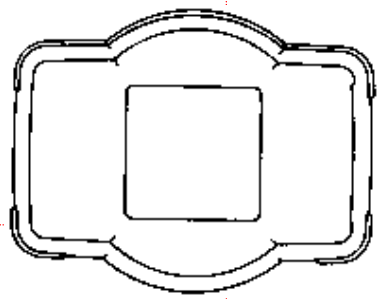

１．１０　協議不成立意匠出願訂正公報（見出しのみ）

【公報種別】協議不成立意匠出願公報の訂正
【発行日】平成３０年６月１０日（２０１８．６．１０）
【意匠登録出願番号】意願２０１３－１２３４５６（Ｄ２０１３－１２３４５６）
【掲載公報発行日】平成２６年９月２８日（２０１４．９．２８）
【年通号数】意匠公報２６（２０１４）－１００
【意匠分類】Ａ１－１２３４ＢＣＤ
【出願番号】意願２０１３－１２３４５６（Ｄ２０１３－１２３４５６）
【訂正の要旨】上記公報は誤りにつき、これを取り消す。

１．１１　協議不成立意匠出願訂正公報（見出し＋記事）

【公報種別】協議不成立意匠出願公報の訂正
【発行日】平成３０年６月１０日（２０１８．６．１０）
【意匠登録出願番号】意願２０１３－１２３４５６（Ｄ２０１３－１２３４５６）
【掲載公報発行日】平成２６年９月２８日（２０１４．９．２８）
【年通号数】意匠公報２６（２０１４）－１００
【意匠分類】Ａ１－１２３４ＢＣＤ
【出願番号】意願２０１３－１２３４５６（Ｄ２０１３－１２３４５６）
【訂正の要旨】下記のとおり訂正する。
【訂正の個所】意匠に係る物品
【誤】電動ミシン
【正】ミシン

１．１２　協議不成立意匠出願訂正公報（見出し＋全文公報）

【公報種別】協議不成立意匠出願公報の訂正
【発行日】平成３０年６月１０日（２０１８．６．１０）
【意匠登録出願番号】意願２０１３－１２３４５６（Ｄ２０１３－１２３４５６）
【掲載公報発行日】平成２６年９月２８日（２０１４．９．２８）
【年通号数】意匠公報２６（２０１４）－１００
【意匠分類】Ｅ２－２１２０Ｗ
【出願番号】意願２０１３－１２３４５６（Ｄ２０１３－１２３４５６）
【訂正の要旨】正面図に誤りがあったので、下記のとおり全文を訂正する。
（１９）【発行国】日本国特許庁（ＪＰ）
（４４）【発行日】平成２６年９月２８日（２０１４．９．２８）
（１２）【公報種別】協議不成立意匠出願公報
（１１）【意匠登録出願番号】意願２０１３－１２３４５６（Ｄ２０１３－１２３４５６）
（５４）【意匠に係る物品】携帯ゲーム器
【部分意匠】
（５２）【意匠分類】Ｅ２－２１２０Ｗ
（５１）【国際意匠分類】２１－０１
（２１）【出願番号】意願２０１３－１２３４５６（Ｄ２０１３－１２３４５６）
（２２）【出願日】平成２５年１月６日（２０１３．１．６）
【変更の表示】意願２０１３－１１１１１１（Ｄ２０１３－１１１１１１）の変更
（３１）【優先権主張番号】９９９９９９９９
（３２）【優先日】平成２４年９月９日（２０１２．９．９）
（３３）【優先権主張国又は機関】米国（ＵＳ）
（７２）【創作者】
【氏名】意匠　太郎
【住所又は居所】東京都千代田区霞が関３丁目４番３号　特許株式会社内
（７１）【出願人】
【識別番号】３００１１１２２２
【氏名又は名称】特許株式会社
【住所又は居所】東京都千代田区霞が関３丁目４番３号
（７４）【復代理人】
【識別番号】１００９９９９９
【弁理士】
【氏名又は名称】代理　太郎
（７４）【代理人】
【識別番号】１００８８８８８
【弁理士】
【氏名又は名称】代理　次郎
【早期審査対象出願】
【審査官】審査　太郎
（５５）【意匠に係る物品の説明】○○○

【図面】

【正面図】

【右側面図】

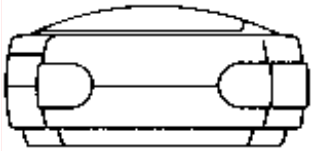

【平面図】

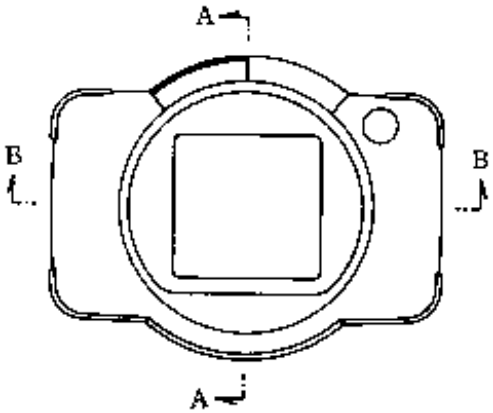

【底面図】

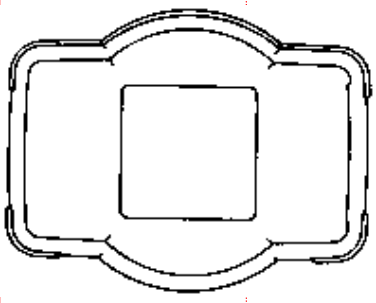

１．１　意匠公報


```
<!DOCTYPE DES-GAZ PUBLIC
"-//JAPANESE PATENT OFFICE//DTD JPO Design Gazette//EN" [
<!ENTITY MULTI SYSTEM "9999999.IMG" NDATA TIFF>
]>
<DES-GAZ>
  <PUBLICATION-COUNTRY>日本国特許庁（ＪＰ）</PUBLICATION-COUNTRY>
  <PUBLICATION-DATE>平成３０年６月１０日（２０１８．６．１０）</PUBLICATION-DATE>
  <KIND-OF-OFFICIAL-GAZETTE>意匠公報（Ｓ）</KIND-OF-OFFICIAL-GAZETTE>
  <REGISTRATION-NUMBER>
    意匠登録第９９９９９９９号（Ｄ９９９９９９９）
  </REGISTRATION-NUMBER>
  <REGISTRATION-DATE>平成３０年５月５日（２０１８．５．５）</REGISTRATION-DATE>
  <NAME-OF-ARTICLE>携帯ゲーム器</NAME-OF-ARTICLE>
  <RELATED-DESIGN-REGISTRATION-NUM>
    意匠登録第８８８８８８８号（Ｄ８８８８８８８）、意匠登録第８８８８８８９号（Ｄ８８８８８８９）
  </RELATED-DESIGN-REGISTRATION-NUM>
  <DESIGN-CLASSIFICATION>Ｅ２－２１２０W</DESIGN-CLASSIFICATION>
  <LOCARNO-CLASS>Ｌｏｃ（１０）Ｃｌ．２１－０１</LOCARNO-CLASS>
  <D-TERM>Ｅ２－２１２０Ａ、Ｅ２－２１２０Ｂ</D-TERM>
  <APPLICATION-NUMBER>
    意願２０１６－１２３４５６（Ｄ２０１６－１２３４５６）
  </APPLICATION-NUMBER>
  <FILING-DATE>平成２８年６月５日（２０１６．６．５）</FILING-DATE>
  <PARIS-PRIORITY-CLAIM-ARTICLE>
  <PARIS-PRIORITY-GROUP>
  <APPLICATION-NUMBER>９９９９９９９．９</APPLICATION-NUMBER>
  <FILING-DATE>平成２７年９月２３日（２０１５．９．２３）</FILING-DATE>
  <NATION>米国（ＵＳ）</NATION>
  </PARIS-PRIORITY-GROUP>
  </PARIS-PRIORITY-CLAIM-ARTICLE>
  <APPEAL-NUMBER>不服２０１６－１２３４５６（Ｄ２０１６－１２３４５６／Ｊ１）</APPEAL-NUMBER>
  <APPEAL-DATE>平成２８年１１月２７日（２０１６．１１．２７）</APPEAL-DATE>
  <SPECIAL-WAY-OF-INDUSTRY-VITALITY>
    （出願人による申告）国等の委託研究の成果に係る意匠登録出願（○○省の外郭団体である△△△△による「ＸＸＸＸＸ」に関する委託研究であって、産業活力再生特別措置法第３０条の適用を受けるもの）
  </SPECIAL-WAY-OF-INDUSTRY-VITALITY>
  <CREATOR-GROUP>
    <CREATOR>
      <NAME>意匠　太郎</NAME>
      <ADDRESS>東京都港区虎ノ門１－２－３</ADDRESS>
    </CREATOR>
    <CREATOR>
      <NAME>意匠　次郎</NAME>
      <ADDRESS>東京都港区虎ノ門１－２－３</ADDRESS>
    </CREATOR>
  </CREATOR-GROUP>
  <RIGHT-HOLDER-GROUP>
    <RIGHT-HOLDER>
      <IDENTIFICATION-NUMBER>５９８７６５４３２</IDENTIFICATION-NUMBER>
      <NAME>ハイデルベルガー　シャフト</NAME>
```

```
    <ORIGINAL-NAME>ＨＥＩＤＥＬＢＥＲＧＥＲ　ＳＣＨＡＦＴ</ORIGINAL-NAME>
    <ADDRESS>ドイツ連邦共和国　ハイデルベルク　５１－１１</ADDRESS>
    <ORIGINAL-ADDRESS>Ｇｅｒｍａｎ　Ｈｅｉｄｅｌｂｅｒｇ　５１－１１</ORIGINAL-ADDRESS>
  </RIGHT-HOLDER>
  <PROXY　KIND-OF-ATTORNEY = "REPRESENTATIVE">
    <IDENTIFICATION-NUMBER>１００９９９９９９</IDENTIFICATION-NUMBER>
    <ATTORNEY-RIGHT　KIND-OF-ATTORNEY-RIGHT = "PATENT-ATTORNEY">
    <NAME>代理　太郎</NAME>
  </PROXY>
</RIGHT-HOLDER-GROUP>
<LACK-OF-NOVELTY>意匠法第４条第２項の適用申請が有りました。</LACK-OF-NOVELTY>
<ACCELERATED-EXAM-OBJ-APP
KIND-OF-OBJECT-APPLICATION="ACCELERATED-APPEAL-EXAM">
<APPEAL-EXAMINER-GROUP>
  <APPEAL-EXAMINER-IN-CHIEF>
    <NAME>特許　一郎</NAME>
  </APPEAL-EXAMINER-IN-CHIEF>
  <APPEAL-EXAMINER>
    <NAME>特許　二郎</NAME>
  </APPEAL-EXAMINER>
  <APPEAL-EXAMINER>
    <NAME>特許　三郎</NAME>
  </APPEAL-EXAMINER>
</APPEAL-EXAMINER-GROUP>
<REFERENCE-DOCUMENT>意登　１２３４５６７　意登　２４６８１０</REFERENCE-DOCUMENT>
<EXPLANATION-OF-THE-DESIGN>
  背面図は正面図と同一にあらわれる。
</EXPLANATION-OF-THE-DESIGN>
<EXPLANATION-OF-ORIGINAL-DOCUMENT>
  この意匠は図面代用見本又はひな形によって現されたものであるから細部及び色彩については原本を参照して下さ
  い。
</EXPLANATION-OF-ORIGINAL-DOCUMENT>
<DRAWING-ARTICLE>
  <FIGURE-GROUP>
    <TITLE>【斜視図】</TITLE>
    <IMAGE　HEIGHT = "80"　WIDTH = "80"　FILE-NAME="MULTI" FILE-ID = "000001"
      ORIGINAL-FILE-NAME="999999901.JPG">
  </FIGURE-GROUP>
  <FIGURE-GROUP>
    <TITLE>【正面図】</TITLE>
    <IMAGE　HEIGHT = "80"　WIDTH = "80"　FILE-NAME="MULTI" FILE-ID = "000002"
      ORIGINAL-FILE-NAME="999999902.JPG">
  </FIGURE-GROUP>
  <FIGURE-GROUP>
    <TITLE>【右側面図】</TITLE>
    <IMAGE　HEIGHT = "80"　WIDTH = "80"　FILE-NAME="MULTI" FILE-ID = "000003"
      ORIGINAL-FILE-NAME="999999903.JPG">
  </FIGURE-GROUP>
  <FIGURE-GROUP>
    <TITLE>【平面図】</TITLE>
    <IMAGE　HEIGHT = "80"　WIDTH = "80"　FILE-NAME="MULTI" FILE-ID = "000004"
      ORIGINAL-FILE-NAME="999999904.JPG">
  </FIGURE-GROUP>
```

```
    <FIGURE-GROUP>
      <TITLE>【底面図】</TITLE>
      <IMAGE　HEIGHT = "80"　WIDTH = "80"　FILE-NAME="MULTI" FILE-ID = "000005"
        ORIGINAL-FILE-NAME="999999905.JPG">
    </FIGURE-GROUP>
  </DRAWING-ARTICLE>
  <CHARACTERISTIC-OF-DESIGN>
    <PARAGRAPH>
      〔出願人の記載をそのまま掲載しており、特許庁は内容について審査をしていません。〕ＫＫＫＫＫＫＫＫＫＫＫ
      ＫＫＫＫＫＫＫＫＫＫＫＫＫＫＫＫＫＫＫＫＫＫＫＫＫＫＫＫＫＫＫＫＫＫＫＫＫＫＫＫＫＫＫＫＫＫＫＫＫＫ
      ＫＫＫＫＫＫＫＫＫＫＫＫＫＫＫＫＫＫＫＫＫＫＫＫＫＫＫＫＫＫＫＫＫＫＫＫＫＫＫＫＫＫＫＫＫＫＫＫＫＫ
      ＫＫＫＫＫＫＫＫＫＫＫＫＫＫＫＫＫＫＫＫＫＫＫＫＫＫＫＫＫＫＫＫＫＫＫＫＫＫＫＫＫＫＫＫＫＫＫＫＫＫ
      ＫＫＫＫＫＫＫＫＫＫＫＫＫＫＫＫＫＫＫＫＫＫＫＫＫＫＫＫＫＫＫＫＫＫＫＫＫＫＫＫＫＫＫＫＫＫＫＫＫＫ
      ＫＫＫＫＫＫＫＫＫＫＫＫＫＫＫＫＫＫ。〔意匠公報掲載に不適切な文章表現については編集処理をしていま
      す。〕
    </PARAGRAPH>
  </CHARACTERISTIC-OF-DESIGN>
  <EXPLANATORY-FIGURE-GROUP>
    <IMAGE　HEIGHT = "80"　WIDTH = "80"　FILE-NAME="MULTI" FILE-ID = "000006"
      ORIGINAL-FILE-NAME="999999906.JPG">
  </EXPLANATORY-FIGURE-GROUP>
</DES-GAZ>
```

１．２　意匠公報（協議成立）


```
<!DOCTYPE DES-GAZ PUBLIC
"-//JAPANESE PATENT OFFICE//DTD JPO Design Gazette//EN" [
<!ENTITY MULTI SYSTEM "9999999.IMG" NDATA TIFF>
]>
<DES-GAZ>
  <PUBLICATION-COUNTRY>日本国特許庁（ＪＰ）</PUBLICATION-COUNTRY>
  <PUBLICATION-DATE>平成３０年６月１０日（２０１８．６．１０）</PUBLICATION-DATE>
  <KIND-OF-OFFICIAL-GAZETTE>意匠公報（Ｓ）</KIND-OF-OFFICIAL-GAZETTE>
  <REGISTRATION-NUMBER>
    意匠登録第７７７７７７７号（Ｄ７７７７７７７）
  </REGISTRATION-NUMBER>
  <REGISTRATION-DATE>平成３０年５月５日（２０１８．５．５）</REGISTRATION-DATE>
  <NAME-OF-ARTICLE>携帯ゲーム器</NAME-OF-ARTICLE>
  <DESIGN-CLASSIFICATION>Ｅ２－２１２０W</DESIGN-CLASSIFICATION>
  <LOCARNO-CLASS>Ｌｏｃ（１０）Ｃｌ．２１－０１</LOCARNO-CLASS>
  <D-TERM>Ｅ２－２１２０Ａ、Ｅ２－２１２０Ｂ</D-TERM>
  <APPLICATION-NUMBER>
    意願２０１６－１２３４５６（Ｄ２０１６－１２３４５６）
  </APPLICATION-NUMBER>
  <FILING-DATE>平成２８年６月５日（２０１６．６．５）</FILING-DATE>
  <SPECIAL-APPLICATION-INDICATION　KIND-OF-SPECIAL-APPLICATION="DIVISION">
    意願２０１６－１１１１１１（Ｄ２０１６－１１１１１１）の分割
  </SPECIAL-APPLICATION-INDICATION>
  <CREATOR-GROUP>
    <CREATOR>
      <NAME>意匠　一郎</NAME>
      <ADDRESS>東京都港区虎ノ門１－２－３</ADDRESS>
    </CREATOR>
    <CREATOR>
      <NAME>意匠　二郎</NAME>
      <ADDRESS>東京都港区虎ノ門１－２－３</ADDRESS>
    </CREATOR>
  </CREATOR-GROUP>
  <RIGHT-HOLDER-GROUP>
    <RIGHT-HOLDER>
      <IDENTIFICATION-NUMBER>５９８７６５４３２</IDENTIFICATION-NUMBER>
      <NAME>意匠　太郎</NAME>
      <ADDRESS>東京都港区虎ノ門１－２－３</ADDRESS>
    </RIGHT-HOLDER>
    <PROXY　KIND-OF-ATTORNEY = "REPRESENTATIVE">
      <IDENTIFICATION-NUMBER>１００１２３４５６</IDENTIFICATION-NUMBER>
      <ATTORNEY-RIGHT　KIND-OF-ATTORNEY-RIGHT = "PATENT-ATTORNEY">
      <NAME>代理　太郎</NAME>
    </PROXY>
  </RIGHT-HOLDER-GROUP>
  <ACCELERATED-EXAM-OBJ-APP　KIND-OF-OBJECT-APPLICATION="ACCELERATED-EXAM">
  <INDICATION-OF-READY>意匠権者において、権利譲渡の用意があります。</INDICATION-OF-READY>
  <EXAMINER-GROUP>
    <EXAMINER>
      <NAME>審査　太郎</NAME>
```

```
  </EXAMINER>
</EXAMINER-GROUP>
<CONSULTATION-GROUP>
  <TEXT-CLAUSES>
    この出願については、以下の出願人と意匠法第９条第５項の規定による協議が成立しました。
  </TEXT-CLAUSES>
  <CONSULTATION>
    <APPLICANT-PART>協議により定めた一の意匠登録出願人以外の出願人</APPLICANT-PART>
    <APPLICANT-GROUP>
      <APPLICANT>
        <NAME>出願人　太郎</NAME>
        <ADDRESS>東京都港区虎ノ門３－２－１</ADDRESS>
      </APPLICANT>
      <APPLICANT>
        <NAME>出願人　次郎</NAME>
        <ADDRESS>東京都港区虎ノ門３－２－１</ADDRESS>
      </APPLICANT>
    </APPLICANT-GROUP>
    <CREATOR-PART>上記の出願人の出願に係る意匠の創作者</CREATOR-PART>
    <CREATOR-GROUP>
      <CREATOR>
        <NAME>創作　三郎</NAME>
        <ADDRESS>東京都千代田区霞が関１－１－１</ADDRESS>
      </CREATOR>
    </CREATOR-GROUP>
  </CONSULTATION>
</CONSULTATION-GROUP>
<REFERENCE-DOCUMENT>
  カタログ有り　意登　１２３４５６７　意登　２４６８１０</REFERENCE-DOCUMENT>
<EXPLANATION-OF-THE-DESIGN-ART>
  本物品は、非常に軽量にかたどられた携帯テレビゲームである。
</EXPLANATION-OF-THE-DESIGN-ART>
<EXPLANATION-OF-THE-DESIGN>
  背面図は正面図と同一にあらわれる。
</EXPLANATION-OF-THE-DESIGN>
<EXPLANATION-OF-ORIGINAL-DOCUMENT>
  この意匠は図面代用見本又はひな形によって現されたものであるから細部及び色彩については原本を参照して下さ
  い。
</EXPLANATION-OF-ORIGINAL-DOCUMENT>
<DRAWING-ARTICLE>
  <FIGURE-GROUP>
    <TITLE>【斜視図】</TITLE>
    <IMAGE　HEIGHT = "80"　WIDTH = "80"　FILE-NAME="MULTI" FILE-ID = "000001"
      ORIGINAL-FILE-NAME="999999901.JPG">
  </FIGURE-GROUP>
  <FIGURE-GROUP>
    <TITLE>【正面図】</TITLE>
    <IMAGE　HEIGHT = "80"　WIDTH = "80"　FILE-NAME="MULTI" FILE-ID = "000002"
      ORIGINAL-FILE-NAME="999999902.JPG">
  </FIGURE-GROUP>
  <FIGURE-GROUP>
    <TITLE>【右側面図】</TITLE>
    <IMAGE　HEIGHT = "80"　WIDTH = "80"　FILE-NAME="MULTI" FILE-ID = "000003"
```

```
        ORIGINAL-FILE-NAME="999999903.JPG">
    </FIGURE-GROUP>
    <FIGURE-GROUP>
      <TITLE>【平面図】</TITLE>
      <IMAGE　HEIGHT = "80"　WIDTH = "80"　FILE-NAME="MULTI" FILE-ID = "000004"
        ORIGINAL-FILE-NAME="999999904.JPG">
    </FIGURE-GROUP>
    <FIGURE-GROUP>
      <TITLE>【底面図】</TITLE>
      <IMAGE　HEIGHT = "80"　WIDTH = "80"　FILE-NAME="MULTI" FILE-ID = "000005"
        ORIGINAL-FILE-NAME="999999905.JPG">
    </FIGURE-GROUP>
  </DRAWING-ARTICLE>
  <CHARACTERISTIC-OF-DESIGN>
    <PARAGRAPH>
      〔出願人の記載をそのまま掲載しており、特許庁は内容について審査をしていません。〕ＫＫＫＫＫＫＫＫＫＫＫ
      ＫＫＫＫＫＫＫＫＫＫＫＫＫＫＫＫＫＫＫＫＫＫＫＫＫＫＫＫＫＫＫＫＫＫＫＫＫＫＫＫＫＫＫＫＫＫＫＫＫＫ
      ＫＫＫＫＫＫＫＫＫＫＫＫＫＫＫＫＫＫＫＫＫＫＫＫＫＫＫＫＫＫＫＫＫＫＫＫＫＫＫＫＫＫＫＫＫＫＫＫＫＫ
      ＫＫＫＫＫＫＫＫＫＫＫＫＫＫＫＫＫＫＫＫＫＫＫＫＫＫＫＫＫＫＫＫＫＫＫＫＫＫＫＫＫＫＫＫＫＫＫＫＫＫ
      ＫＫＫＫＫＫＫＫＫＫＫＫＫＫＫＫＫＫＫＫＫＫＫＫＫＫＫＫＫＫＫＫＫＫＫＫＫＫＫＫＫＫＫＫＫＫＫＫＫＫ
      ＫＫＫＫＫＫＫＫＫＫＫＫＫＫＫＫＫ〔特徴記載書の様式で定められた文字数を超過した記載部分は不掲載とし
      ています。〕
    </PARAGRAPH>
  </CHARACTERISTIC-OF-DESIGN>
  <EXPLANATORY-FIGURE-GROUP>
    <PARAGRAPH>
      〔説明図は意匠公報掲載に不適切な表現が含まれているため不掲載としています。〕
    </PARAGRAPH>
  </EXPLANATORY-FIGURE-GROUP>
</DES-GAZ>
```

１．３　意匠公報（秘密意匠）


```
<!DOCTYPE DES-GAZ PUBLIC
"-//JAPANESE PATENT OFFICE//DTD JPO Design Gazette//EN" [
]>
<DES-GAZ>
  <PUBLICATION-COUNTRY>日本国特許庁（ＪＰ）</PUBLICATION-COUNTRY>
  <PUBLICATION-DATE>平成３０年６月１０日（２０１８．６．１０）</PUBLICATION-DATE>
  <KIND-OF-OFFICIAL-GAZETTE>意匠公報（Ｓ）</KIND-OF-OFFICIAL-GAZETTE>
  <REGISTRATION-NUMBER>
    意匠登録第９９９９９９９号（Ｄ９９９９９９９）
  </REGISTRATION-NUMBER>
  <REGISTRATION-DATE>平成３０年５月５日（２０１８．５．５）</REGISTRATION-DATE>
  <APPLICATION-NUMBER>
    意願２０１６－１２３４５６（Ｄ２０１６－１２３４５６）
  </APPLICATION-NUMBER>
  <FILING-DATE>平成２８年６月５日（２０１６．６．５）</FILING-DATE>
  <PARIS-PRIORITY-CLAIM-ARTICLE>
    <PARIS-PRIORITY-GROUP>
      <FILING-DATE>平成２７年９月２３日（２０１５．９．２３）</FILING-DATE>
    </PARIS-PRIORITY-GROUP>
  </PARIS-PRIORITY-CLAIM-ARTICLE>
  <RIGHT-HOLDER-GROUP>
    <RIGHT-HOLDER>
      <IDENTIFICATION-NUMBER>５９８７６５４３２</IDENTIFICATION-NUMBER>
      <NAME>意匠　太郎</NAME>
      <ADDRESS>東京都港区虎ノ門１－２－３</ADDRESS>
    </RIGHT-HOLDER>
    <PROXY　KIND-OF-ATTORNEY = "REPRESENTATIVE">
      <IDENTIFICATION-NUMBER>１００９９９９９９</IDENTIFICATION-NUMBER>
      <ATTORNEY-RIGHT　KIND-OF-ATTORNEY-RIGHT = "PATENT-ATTORNEY">
      <NAME>代理　太郎</NAME>
    </PROXY>
  </RIGHT-HOLDER-GROUP>
  <ACCELERATED-EXAM-OBJ-APP　KIND-OF-OBJECT-APPLICATION = "ACCELERATED-EXAM">
  <EXAMINER-GROUP>
    <EXAMINER>
      <NAME>審査　太郎</NAME>
    </EXAMINER>
  </EXAMINER-GROUP>
</DES-GAZ>
```

１．４　意匠公報（国際意匠）


```
<!DOCTYPE DES-GAZ PUBLIC
"-//JAPANESE PATENT OFFICE//DTD JPO Design Gazette//EN" [
<!ENTITY MULTI SYSTEM "9999999.IMG" NDATA TIFF>
]>
<DES-GAZ>
  <PUBLICATION-COUNTRY>日本国特許庁（ＪＰ）</PUBLICATION-COUNTRY>
  <PUBLICATION-DATE>平成３０年１２月２３日（２０１８．１２．２３）</PUBLICATION-DATE>
  <KIND-OF-OFFICIAL-GAZETTE>意匠公報（Ｓ）</KIND-OF-OFFICIAL-GAZETTE>
  <REGISTRATION-NUMBER>
    意匠登録第１２３４５６７号（Ｄ１２３４５６７）
  </REGISTRATION-NUMBER>
  <REGISTRATION-DATE>平成３０年１２月９日（２０１８．１２．９）</REGISTRATION-DATE>
  <NAME-OF-ARTICLE>Ｃｌｏｃｋ</NAME-OF-ARTICLE>
  <TRANSLATION-OF-NAME-OF-ARTICLE>置時計</TRANSLATION-OF-NAME-OF-ARTICLE>
  <RELATED-DESIGN-REGISTRATION-NUM>
    意匠登録第１２３４５６８号（Ｄ１２３４５６８）、意匠登録第１２３４５６９号（Ｄ１２３４５６９）
  </RELATED-DESIGN-REGISTRATION-NUM>
  <DESIGN-CLASSIFICATION>Ｊ２－４００</DESIGN-CLASSIFICATION>
  <LOCARNO-CLASS>Ｌｏｃ（１０）Ｃｌ．１０－０１，０３</LOCARNO-CLASS>
  <D-TERM>Ｊ２－４００ＡＣ、Ｊ２－４００ＢＣ</D-TERM>
  <APPLICATION-NUMBER>
    意願２０１８－５１２３４５（Ｄ２０１８－５１２３４５）
  </APPLICATION-NUMBER>
  <INTERNATIONAL-REGISTRATION-NO>ＤＭ／０１２３４５Ａ</INTERNATIONAL-REGISTRATION-NO>
  <DESIGN-NUMBER>１</DESIGN-NUMBER>
  <DATE-OF-INTERNATIONAL-REGISTRATION>
    平成３０年４月１日（２０１８．４．１）
  </DATE-OF-INTERNATIONAL-REGISTRATION>
  <INTERNATIONAL-PUBLICATION-DATE>
    平成３０年９月３０日（２０１８．９．３０）
  </INTERNATIONAL-PUBLICATION-DATE>
  <PARIS-PRIORITY-CLAIM-ARTICLE>
  <PARIS-PRIORITY-GROUP>
  <APPLICATION-NUMBER>２９／１２３，４５６</APPLICATION-NUMBER>
  <FILING-DATE>平成３０年１月３日（２０１８．１．３）</FILING-DATE>
  <NATION>米国（ＵＳ）</NATION>
  </PARIS-PRIORITY-GROUP>
  </PARIS-PRIORITY-CLAIM-ARTICLE>
  <CREATOR-GROUP>
    <CREATOR>
      <NAME>Ｐａｔｅｎｔ　Ｄｅｓｉｇｎ</NAME>
      <ADDRESS>
        ５６，ｃｈｅｍｉｎ　ｄｅｓ　Ｃｏｌｏｍｂｅｔｔｅｓ　Ｇｅｎｅｖａ　Ｓｗｉｔｚｅｒｌａｎｄ
      </ADDRESS>
    </CREATOR>
  </CREATOR-GROUP>
  <RIGHT-HOLDER-GROUP>
    <RIGHT-HOLDER>
      <NAME>Ｐａｔｅｎｔ　Ｓ．Ａ．</NAME>
      <ADDRESS>
```

```
        ３４，ｃｈｅｍｉｎ　ｄｅｓ　Ｃｏｌｏｍｂｅｔｔｅｓ　Ｇｅｎｅｖａ　Ｓｗｉｔｚｅｒｌａｎｄ
      </ADDRESS>
    </RIGHT-HOLDER>
  </RIGHT-HOLDER-GROUP>
  <EXAMINER-GROUP>
    <EXAMINER>
      <NAME>意匠　一郎</NAME>
    </EXAMINER>
  </EXAMINER-GROUP>
  <EXPLANATION-OF-THE-DESIGN>
    ○○○○○○○○○○○○○○○○○○○○○○○○○○○○○○○○○○○○
  </EXPLANATION-OF-THE-DESIGN>
  <TRANSLATION-OF-EXPLANATION-OF-THE-DESIGN>
    ○○○○○○○○○○○○○○○○○○○○○○○○○○○○○○○○○○○○
  </TRANSLATION-OF-EXPLANATION-OF-THE-DESIGN>
  <DRAWING-ARTICLE>
    <FIGURE-GROUP>
      <TITLE>【１．１】</TITLE>
      <IMAGE　HEIGHT = "75"　WIDTH = "75"　FILE-NAME="MULTI" FILE-ID = "000001"
        ORIGINAL-FILE-NAME="999999901.JPG">
    </FIGURE-GROUP>
    <FIGURE-GROUP>
      <TITLE>【１．２】</TITLE>
      <IMAGE　HEIGHT = "75"　WIDTH = "75"　FILE-NAME="MULTI" FILE-ID = "000002"
        ORIGINAL-FILE-NAME="999999902.JPG">
    </FIGURE-GROUP>
    <FIGURE-GROUP>
      <TITLE>【１．３】</TITLE>
      <IMAGE　HEIGHT = "50"　WIDTH = "75"　FILE-NAME="MULTI" FILE-ID = "000003"
        ORIGINAL-FILE-NAME="999999903.JPG">
    </FIGURE-GROUP>
    <FIGURE-GROUP>
      <TITLE>【１．４】</TITLE>
      <IMAGE　HEIGHT = "50"　WIDTH = "75"　FILE-NAME="MULTI" FILE-ID = "000004"
        ORIGINAL-FILE-NAME="999999904.JPG">
    </FIGURE-GROUP>
    <FIGURE-GROUP>
      <TITLE>【１．５】</TITLE>
      <IMAGE　HEIGHT = "75"　WIDTH = "75"　FILE-NAME="MULTI" FILE-ID = "000005"
        ORIGINAL-FILE-NAME="999999905.JPG">
    </FIGURE-GROUP>
    <FIGURE-GROUP>
      <TITLE>【１．６】</TITLE>
      <IMAGE　HEIGHT = "75"　WIDTH = "75"　FILE-NAME="MULTI" FILE-ID = "000006"
        ORIGINAL-FILE-NAME="999999906.JPG">
    </FIGURE-GROUP>
  </DRAWING-ARTICLE>
  <REFERENCE-DOCUMENT>意登１１１１１１１　意登２２２２２２２</REFERENCE-DOCUMENT>
</DES-GAZ>
```

１．５　意匠訂正公報（見出しのみ）


```
<!DOCTYPE COR-DES-GAZ PUBLIC
"-//JAPANESE PATENT OFFICE//DTD JPO Corrected Specification In Design Gazette//EN" [
]>
<COR-DES-GAZ>
  <KIND-OF-OFFICIAL-GAZETTE>意匠公報の訂正</KIND-OF-OFFICIAL-GAZETTE>
  <PUBLICATION-DATE>平成３０年６月１０日（２０１８．６．１０）</PUBLICATION-DATE>
  <REGISTRATION-NUMBER>
    意匠登録第１２３４５６７号（Ｄ１２３４５６７）
  </REGISTRATION-NUMBER>
  <GAZETTE-PUBLICATION-DATE>
    平成２６年９月２８日（２０１４．９．２８）
  </GAZETTE-PUBLICATION-DATE>
  <ANNUAL-SERIAL-NUMBER>意匠公報２６（２０１４）－１００</ANNUAL-SERIAL-NUMBER>
  <DESIGN-CLASSIFICATION>Ａ１－１２３４ＢＣＤ</DESIGN-CLASSIFICATION>
  <APPLICATION-NUMBER>
    意願２０１３－１２３４５６（Ｄ２０１３－１２３４５６）
  </APPLICATION-NUMBER>
  <GIST-OF-CORRECTION>上記公報は誤りにつき、これを取り消す。</GIST-OF-CORRECTION>
</COR-DES-GAZ>
```

１．６　意匠訂正公報（見出し＋記事）


```
<!DOCTYPE COR-DES-GAZ PUBLIC
"-//JAPANESE PATENT OFFICE//DTD JPO Corrected Specification In Design Gazette//EN" [
]>
<COR-DES-GAZ>
  <KIND-OF-OFFICIAL-GAZETTE>意匠公報の訂正</KIND-OF-OFFICIAL-GAZETTE>
  <PUBLICATION-DATE>平成３０年６月１０日（２０１８．６．１０）</PUBLICATION-DATE>
  <REGISTRATION-NUMBER>
    意匠登録第１２３４５６７号（Ｄ１２３４５６７）
  </REGISTRATION-NUMBER>
  <GAZETTE-PUBLICATION-DATE>
    平成２６年９月２８日（２０１４．９．２８）
  </GAZETTE-PUBLICATION-DATE>
  <ANNUAL-SERIAL-NUMBER>意匠公報２６（２０１４）－１００</ANNUAL-SERIAL-NUMBER>
  <DESIGN-CLASSIFICATION>Ａ１－１２３４ＢＣＤ</DESIGN-CLASSIFICATION>
  <APPLICATION-NUMBER>
    意願２０１３－１２３４５６（Ｄ２０１３－１２３４５６）
  </APPLICATION-NUMBER>
  <GIST-OF-CORRECTION>下記のとおり訂正する。</GIST-OF-CORRECTION>
  <POINT-OF-CORRECTION>意匠に係る物品</POINT-OF-CORRECTION>
  <ERROR>電動ミシン</ERROR>
  <RIGHT>ミシン</RIGHT>
</COR-DES-GAZ>
```

１．７　意匠訂正公報（見出し＋全文公報）


```
<!DOCTYPE COR-DES-GAZ PUBLIC
"-//JAPANESE PATENT OFFICE//DTD JPO Corrected Specification In Design Gazette//EN" [
<!ENTITY MULTI SYSTEM "9999999.IMG" NDATA TIFF>
]>
<COR-DES-GAZ>
  <KIND-OF-OFFICIAL-GAZETTE>意匠公報の訂正</KIND-OF-OFFICIAL-GAZETTE>
  <PUBLICATION-DATE>平成３０年6月１０日（２０１８．６．１０）</PUBLICATION-DATE>
  <REGISTRATION-NUMBER>
    意匠登録第１２３４５６７号（Ｄ１２３４５６７）
  </REGISTRATION-NUMBER>
  <GAZETTE-PUBLICATION-DATE>
    平成２６年9月２８日（２０１４．９．２８）
  </GAZETTE-PUBLICATION-DATE>
  <ANNUAL-SERIAL-NUMBER>意匠公報２６（２０１４）－１００</ANNUAL-SERIAL-NUMBER>
  <DESIGN-CLASSIFICATION>Ｅ２－２１２０W</DESIGN-CLASSIFICATION>
  <APPLICATION-NUMBER>
    意願２０１１－１２３４５６（Ｄ２０１１－１２３４５６）
  </APPLICATION-NUMBER>
  <GIST-OF-CORRECTION>
    正面図に誤りがあったので、下記のとおり全文を訂正する。</GIST-OF-CORRECTION>
  <DES-GAZ>
    <PUBLICATION-COUNTRY>日本国特許庁（ＪＰ）</PUBLICATION-COUNTRY>
    <PUBLICATION-DATE>平成２６年9月２８日（２０１４．９．２８）</PUBLICATION-DATE>
    <KIND-OF-OFFICIAL-GAZETTE>意匠公報（Ｓ）</KIND-OF-OFFICIAL-GAZETTE>
    <REGISTRATION-NUMBER>
      意匠登録第１２３４５６７号（Ｄ１２３４５６７）
    </REGISTRATION-NUMBER>
    <REGISTRATION-DATE>平成２６年8月３１日（２０１４．８．３１）</REGISTRATION-DATE>
    <NAME-OF-ARTICLE>携帯ゲーム器</NAME-OF-ARTICLE>
    <PART-DESIGN    PART-DESIGN-FLAG = "TRUE">
    <RELATED-DESIGN-REGISTRATION-NUM>
      意匠登録第１２３４５６７号（Ｄ１２３４５６７）、意匠登録第１２３４５６８号（Ｄ１２３４５６８）、意匠登
      録第１２３４５６９（Ｄ１２３４５６９）
    </RELATED-DESIGN-REGISTRATION-NUM>
    <DESIGN-CLASSIFICATION>Ｅ２－２１２０W</DESIGN-CLASSIFICATION>
    <LOCARNO-CLASS>２１－０１</LOCARNO-CLASS>
    <D-TERM>Ｅ２－２１２０Ａ、Ｅ２－２１２０Ｂ</D-TERM>
    <APPLICATION-NUMBER>
      意願２０１１－１２３４５６（Ｄ２０１１－１２３４５６）
    </APPLICATION-NUMBER>
    <FILING-DATE>平成２３年1月３日（２０１１．１．３）</FILING-DATE>
    <SPECIAL-APPLICATION-INDICATION    KIND-OF-SPECIAL-APPLICATION = "DIVISION">
      意願２０１１－１１１１１１（Ｄ２０１１－１１１１１１）の分割
    </SPECIAL-APPLICATION-INDICATION>
    <PARIS-PRIORITY-CLAIM-ARTICLE>
      <PARIS-PRIORITY-GROUP>
        <APPLICATION-NUMBER>９９９９９９９</APPLICATION-NUMBER>
        <FILING-DATE>平成２２年8月２９日（２０１０．８．２９）</FILING-DATE>
        <NATION>米国（ＵＳ）</NATION>
      </PARIS-PRIORITY-GROUP>
```

</PARIS-PRIORITY-CLAIM-ARTICLE>
<APPEAL-NUMBER>
不服２０１３－１２３４５（Ｄ２０１３－１２３４５／Ｊ１）
</APPEAL-NUMBER>
<APPEAL-DATE>平成２５年1月6日（２０１３．１．６）</APPEAL-DATE>
<CREATOR-GROUP>
<CREATOR>
<NAME>意匠　太郎</NAME>
<ADDRESS>東京都千代田区霞が関３丁目４番３号　特許株式会社内</ADDRESS>
</CREATOR>
</CREATOR-GROUP>
<RIGHT-HOLDER-GROUP>
<RIGHT-HOLDER>
<IDENTIFICATION-NUMBER>３００１１１２２２</IDENTIFICATION-NUMBER>
<NAME>特許株式会社</NAME>
<ADDRESS>東京都千代田区霞が関３丁目４番３号</ADDRESS>
</RIGHT-HOLDER>
<PROXY　KIND-OF-ATTORNEY＝"SUB-REPRESENTATIVE">
<IDENTIFICATION-NUMBER>１００１１１２２２</IDENTIFICATION-NUMBER>
<ATTORNEY-RIGHT　KIND-OF-ATTORNEY-RIGHT＝"PATENT-ATTORNEY">
<NAME>代理　太郎</NAME>
</PROXY>
<PROXY　KIND-OF-ATTORNEY＝"REPRESENTATIVE">
<IDENTIFICATION-NUMBER>１００１１１１１１</IDENTIFICATION-NUMBER>
<ATTORNEY-RIGHT　KIND-OF-ATTORNEY-RIGHT＝"PATENT-ATTORNEY">
<NAME>代理　次郎</NAME>
</PROXY>
<PROXY　KIND-OF-ATTORNEY＝"REPRESENTATIVE">
<IDENTIFICATION-NUMBER>２３０１１１２２２</IDENTIFICATION-NUMBER>
<ATTORNEY-RIGHT　KIND-OF-ATTORNEY-RIGHT＝"ATTORNEY-AT-LAW">
<NAME>代理　三郎</NAME>
</PROXY>
</RIGHT-HOLDER-GROUP>
<ACCELERATED-EXAM-OBJ-APP
KIND-OF-OBJECT-APPLICATION="ACCELERATED-APPEAL-EXAM">
<INDICATION-OF-READY>意匠権者において、権利譲渡の用意がある。</INDICATION-OF-READY>
<APPEAL-EXAMINER-GROUP>
<APPEAL-EXAMINER-IN-CHIEF>
<NAME>審判　太郎</NAME>
</APPEAL-EXAMINER-IN-CHIEF>
<APPEAL-EXAMINER>
<NAME>審判　次郎</NAME>
</APPEAL-EXAMINER>
<APPEAL-EXAMINER>
<NAME>審判　三郎</NAME>
</APPEAL-EXAMINER>
</APPEAL-EXAMINER-GROUP>
<REFERENCE-DOCUMENT>
意登　１２３４５６７　意登　１２３４５６７－１
</REFERENCE-DOCUMENT>
<EXPLANATION-OF-THE-DESIGN-ART>
○○○
○○○

```
    </EXPLANATION-OF-THE-DESIGN-ART>
    <EXPLANATION-OF-THE-DESIGN>
      背面図は正面図と同一にあらわれる。左側面図は右側面図と対称にあらわれる。
    </EXPLANATION-OF-THE-DESIGN>
    <EXPLANATION-OF-ORIGINAL-DOCUMENT>
      この意匠は図面代用見本又はひな形によって現されたものであるから細部および色彩については原本を参照して
      ください。
    </EXPLANATION-OF-ORIGINAL-DOCUMENT>
    <DRAWING-ARTICLE>
      <FIGURE-GROUP>
        <TITLE>【斜視図】</TITLE>
        <IMAGE  HEIGHT = "80"  WIDTH = "80"  FILE-NAME="MULTI" FILE-ID = "000001"
          ORIGINAL-FILE-NAME="999999901.JPG">
      </FIGURE-GROUP>
      <FIGURE-GROUP>
        <TITLE>【正面図】</TITLE>
        <IMAGE  HEIGHT = "80"  WIDTH = "80"  FILE-NAME="MULTI" FILE-ID = "000002"
          ORIGINAL-FILE-NAME="999999902.JPG">
      </FIGURE-GROUP>
      <FIGURE-GROUP>
        <TITLE>【右側面図】</TITLE>
        <IMAGE  HEIGHT = "80"  WIDTH = "80"  FILE-NAME="MULTI" FILE-ID = "000003"
          ORIGINAL-FILE-NAME="999999903.JPG">
      </FIGURE-GROUP>
      <FIGURE-GROUP>
        <TITLE>【平面図】</TITLE>
        <IMAGE  HEIGHT = "80"  WIDTH = "80"  FILE-NAME="MULTI" FILE-ID = "000004"
          ORIGINAL-FILE-NAME="999999904.JPG">
      </FIGURE-GROUP>
      <FIGURE-GROUP>
        <TITLE>【底面図】</TITLE>
        <IMAGE  HEIGHT = "80"  WIDTH = "80"  FILE-NAME="MULTI" FILE-ID = "000005"
          ORIGINAL-FILE-NAME="999999905.JPG">
      </FIGURE-GROUP>
    </DRAWING-ARTICLE>
    <CHARACTERISTIC-OF-DESIGN>
      <PARAGRAPH>
        〔出願人の記載をそのまま掲載しており、特許庁は内容について審査をしていません。〕○○○○○○○○○○
        ○○○○○○○○○○○○○○○○○○○○○○○○○○○○○○○○○○○○○○○○○○○○○○○○○○○○○○○
        ○○○○○○○○○○○○○○○○○○○○○○○○○○○○○○○○○○○○○○○○○○○○○○○○○○○○○○○○
        ○。
      </PARAGRAPH>
    </CHARACTERISTIC-OF-DESIGN>
    <EXPLANATORY-FIGURE-GROUP>
      <PARAGRAPH>
        〔説明図は意匠公報掲載に不適切な表現が含まれているため不掲載としています。〕
      </PARAGRAPH>
    </EXPLANATORY-FIGURE-GROUP>
  </DES-GAZ>
</COR-DES-GAZ>
```

１．８　意匠訂正公報（見出し＋イメージ）


```
<!DOCTYPE COR-DES-GAZ PUBLIC
"-//JAPANESE PATENT OFFICE//DTD JPO Corrected Specification In Design Gazette//EN" [
<!ENTITY MULTI SYSTEM "9999999.IMG" NDATA TIFF>
]>
<COR-DES-GAZ>
  <KIND-OF-OFFICIAL-GAZETTE>意匠公報の訂正</KIND-OF-OFFICIAL-GAZETTE>
  <PUBLICATION-DATE>平成３０年６月１０日（２０１８．６．１０）</PUBLICATION-DATE>
  <REGISTRATION-NUMBER>
    意匠登録第３３６８７６３号
  </REGISTRATION-NUMBER>
  <GAZETTE-PUBLICATION-DATE>
    平成１１年１１月２１日（１９９９．１１．２１）
  </GAZETTE-PUBLICATION-DATE>
  <ANNUAL-SERIAL-NUMBER>意匠公報１１（１９９９）－３６５</ANNUAL-SERIAL-NUMBER>
  <DESIGN-CLASSIFICATION>Ａ１－１２３４ＢＣＤ</DESIGN-CLASSIFICATION>
  <APPLICATION-NUMBER>
    意願平１１　－１０７０４
  </APPLICATION-NUMBER>
  <GIST-OF-CORRECTION>
    正面図に誤りがあったので、下記のとおり全文を訂正する。</GIST-OF-CORRECTION>
  <IMAGE　HEIGHT = "80"　WIDTH = "80"　FILE-NAME="MULTI" FILE-ID = "000001"
    ORIGINAL-FILE-NAME="999999901.JPG">
</COR-DES-GAZ>
```

１．９　協議不成立意匠出願公報


```
<!DOCTYPE DES-GAZ PUBLIC
"-//JAPANESE PATENT OFFICE//DTD JPO Design Gazette//EN" [
<!ENTITY MULTI SYSTEM "2005123456.IMG" NDATA TIFF>
]>
<DES-GAZ>
  <PUBLICATION-COUNTRY>日本国特許庁（ＪＰ）</PUBLICATION-COUNTRY>
  <PUBLICATION-DATE>平成３０年６月１０日（２０１８．６．１０）</PUBLICATION-DATE>
  <KIND-OF-OFFICIAL-GAZETTE>協議不成立意匠出願公報</KIND-OF-OFFICIAL-GAZETTE>
  <DOCUMENT-NUMBER>
    意願２０１６－１２３４５６（Ｄ２０１６－１２３４５６）
  </DOCUMENT-NUMBER>
  <NAME-OF-ARTICLE>携帯ゲーム器</NAME-OF-ARTICLE>
  <DESIGN-CLASSIFICATION>Ｅ２－２１２０W</DESIGN-CLASSIFICATION>
  <LOCARNO-CLASS>Ｌｏｃ（１０）Ｃｌ．２１－０１</LOCARNO-CLASS>
  <APPLICATION-NUMBER>
    意願２０１６－１２３４５６（Ｄ２０１６－１２３４５６）
  </APPLICATION-NUMBER>
  <FILING-DATE>平成２８年６月５日（２０１６．６．５）</FILING-DATE>
  <PARIS-PRIORITY-CLAIM-ARTICLE>
    <PARIS-PRIORITY-GROUP>
      <APPLICATION-NUMBER>９９９９９９９．９</APPLICATION-NUMBER>
      <FILING-DATE>平成２７年９月２３日（２０１５．９．２３）</FILING-DATE>
      <NATION>米国（ＵＳ）</NATION>
    </PARIS-PRIORITY-GROUP>
  </PARIS-PRIORITY-CLAIM-ARTICLE>
  <CREATOR-GROUP>
    <CREATOR>
      <NAME>意匠　太郎</NAME>
      <ADDRESS>東京都港区虎ノ門１－２－３</ADDRESS>
    </CREATOR>
  </CREATOR-GROUP>
  <APPLICANT-GROUP>
    <APPLICANT>
      <IDENTIFICATION-NUMBER>３９０００００２３４</IDENTIFICATION-NUMBER>
      <NAME>商標　太郎</NAME>
      <ADDRESS>東京都千代田区霞が関３－３－３</ADDRESS>
    </APPLICANT>
    <PROXY　KIND-OF-ATTORNEY = "REPRESENTATIVE">
      <IDENTIFICATION-NUMBER>１０００００１２３４</IDENTIFICATION-NUMBER>
      <ATTORNEY-RIGHT　KIND-OF-ATTORNEY-RIGHT = "PATENT-ATTORNEY">
      <NAME>代理　太郎</NAME>
    </PROXY>
  </APPLICANT-GROUP>
  <EXPLANATION-OF-THE-DESIGN>
    背面図は正面図と同一にあらわれる。
  </EXPLANATION-OF-THE-DESIGN>
  <DRAWING-ARTICLE>
    <FIGURE-GROUP>
      <TITLE>【斜視図】</TITLE>
      <IMAGE　HEIGHT = "80"　WIDTH = "80"　FILE-NAME="MULTI" FILE-ID = "000001"
```

ORIGINAL-FILE-NAME="999999901.JPG">
</FIGURE-GROUP>
<FIGURE-GROUP>
<TITLE>【正面図】</TITLE>
<IMAGE HEIGHT = "80" WIDTH = "80" FILE-NAME="MULTI" FILE-ID = "000002"
ORIGINAL-FILE-NAME="999999902.JPG">
</FIGURE-GROUP>
<FIGURE-GROUP>
<TITLE>【側面図】</TITLE>
<IMAGE HEIGHT = "80" WIDTH = "80" FILE-NAME="MULTI" FILE-ID = "000003"
ORIGINAL-FILE-NAME="999999903.JPG">
</FIGURE-GROUP>
<FIGURE-GROUP>
<TITLE>【上面図】</TITLE>
<IMAGE HEIGHT = "80" WIDTH = "80" FILE-NAME="MULTI" FILE-ID = "000004"
ORIGINAL-FILE-NAME="999999904.JPG">
</FIGURE-GROUP>
<FIGURE-GROUP>
<TITLE>【底面図】</TITLE>
<IMAGE HEIGHT = "80" WIDTH = "80" FILE-NAME="MULTI" FILE-ID = "000005"
ORIGINAL-FILE-NAME="999999905.JPG">
</FIGURE-GROUP>
</DRAWING-ARTICLE>
</DES-GAZ>

１．１０　協議不成立意匠出願訂正公報（見出しのみ）

<!DOCTYPE COR-DES-GAZ PUBLIC
"-//JAPANESE PATENT OFFICE//DTD JPO Corrected Specification In Design Gazette//EN" [
]>
<COR-DES-GAZ>
<KIND-OF-OFFICIAL-GAZETTE>協議不成立意匠出願公報の訂正</KIND-OF-OFFICIAL-GAZETTE>
<PUBLICATION-DATE>平成３０年６月１０日（２０１８．６．１０）</PUBLICATION-DATE>
<DOCUMENT-NUMBER>
意願２０１３－１２３４５６（Ｄ２０１３－１２３４５６）
</DOCUMENT-NUMBER>
<GAZETTE-PUBLICATION-DATE>
平成２６年９月２８日（２０１４．９．２８）
</GAZETTE-PUBLICATION-DATE>
<ANNUAL-SERIAL-NUMBER>意匠公報２６（２０１４）－１００</ANNUAL-SERIAL-NUMBER>
<DESIGN-CLASSIFICATION>Ａ１－１２３４ＢＣＤ</DESIGN-CLASSIFICATION>
<APPLICATION-NUMBER>
意願２０１３－１２３４５６（Ｄ２０１３－１２３４５６）
</APPLICATION-NUMBER>
<GIST-OF-CORRECTION>上記公報は誤りにつき、これを取り消す。</GIST-OF-CORRECTION>
</COR-DES-GAZ>

１．１１　協議不成立意匠出願訂正公報（見出し＋記事）


```
<!DOCTYPE COR-DES-GAZ PUBLIC
"-//JAPANESE PATENT OFFICE//DTD JPO Corrected Specification In Design Gazette//EN" [
]>
<COR-DES-GAZ>
  <KIND-OF-OFFICIAL-GAZETTE>協議不成立意匠出願公報の訂正</KIND-OF-OFFICIAL-GAZETTE>
  <PUBLICATION-DATE>平成３０年６月１０日（２０１８．６．１０）</PUBLICATION-DATE>
  <DOCUMENT-NUMBER>
    意願２０１３－１２３４５６（Ｄ２０１３－１２３４５６）
  </DOCUMENT-NUMBER>
  <GAZETTE-PUBLICATION-DATE>
    平成２６年９月２８日（２０１４．９．２８）
  </GAZETTE-PUBLICATION-DATE>
  <ANNUAL-SERIAL-NUMBER>意匠公報２６（２０１４）－１００</ANNUAL-SERIAL-NUMBER>
  <DESIGN-CLASSIFICATION>Ａ１－１２３４ＢＣＤ</DESIGN-CLASSIFICATION>
  <APPLICATION-NUMBER>
    意願２０１３－１２３４５６（Ｄ２０１３－１２３４５６）
  </APPLICATION-NUMBER>
  <GIST-OF-CORRECTION>下記のとおり訂正する。</GIST-OF-CORRECTION>
  <POINT-OF-CORRECTION>意匠に係る物品</POINT-OF-CORRECTION>
  <ERROR>電動ミシン</ERROR>
  <RIGHT>ミシン</RIGHT>
</COR-DES-GAZ>
```

１．１２　協議不成立意匠出願訂正公報（見出し＋全文公報）


```
<!DOCTYPE COR-DES-GAZ PUBLIC
"-//JAPANESE PATENT OFFICE//DTD JPO Corrected Specification In Design Gazette//EN" [
<!ENTITY MULTI SYSTEM "2012123456.IMG" NDATA TIFF>
]>
<COR-DES-GAZ>
  <KIND-OF-OFFICIAL-GAZETTE>協議不成立意匠出願公報の訂正</KIND-OF-OFFICIAL-GAZETTE>
  <PUBLICATION-DATE>平成３０年6月１０日（２０１８．６．１０）</PUBLICATION-DATE>
  <DOCUMENT-NUMBER>
    意願２０１３－１２３４５６（Ｄ２０１３－１２３４５６）
  </DOCUMENT-NUMBER>
  <GAZETTE-PUBLICATION-DATE>
    平成２６年9月２８日（２０１４．９．２８）
  </GAZETTE-PUBLICATION-DATE>
  <ANNUAL-SERIAL-NUMBER>意匠公報２６（２０１４）－１００</ANNUAL-SERIAL-NUMBER>
  <DESIGN-CLASSIFICATION>Ｅ２－２１２０W</DESIGN-CLASSIFICATION>
  <APPLICATION-NUMBER>
    意願２０１３－１２３４５６（Ｄ２０１３－１２３４５６）
  </APPLICATION-NUMBER>
  <GIST-OF-CORRECTION>
    正面図に誤りがあったので、下記のとおり全文を訂正する。
  </GIST-OF-CORRECTION>
  <DES-GAZ>
    <PUBLICATION-COUNTRY>日本国特許庁（ＪＰ）</PUBLICATION-COUNTRY>
    <PUBLICATION-DATE>平成２６年9月２８日（２０１４．９．２８）</PUBLICATION-DATE>
    <KIND-OF-OFFICIAL-GAZETTE>協議不成立意匠出願公報</KIND-OF-OFFICIAL-GAZETTE>
    <DOCUMENT-NUMBER>
      意願２０１３－１２３４５６（Ｄ２０１３－１２３４５６）
    </DOCUMENT-NUMBER>
    <NAME-OF-ARTICLE>携帯ゲーム器</NAME-OF-ARTICLE>
    <PART-DESIGN　PART-DESIGN-FLAG = "TRUE">
    <DESIGN-CLASSIFICATION>Ｅ２－２１２０W</DESIGN-CLASSIFICATION>
    <LOCARNO-CLASS>２１－０１</LOCARNO-CLASS>
    <APPLICATION-NUMBER>
      意願２０１３－１２３４５６（Ｄ２０１３－１２３４５６）
    </APPLICATION-NUMBER>
    <FILING-DATE>平成２５年1月６日（２０１３．１．６）</FILING-DATE>
    <SPECIAL-APPLICATION-INDICATION　KIND-OF-SPECIAL-APPLICATION="CHANGE">
      意願２０１３－１１１１１１（Ｄ２０１３－１１１１１１）の変更
    </SPECIAL-APPLICATION-INDICATION>
    <PARIS-PRIORITY-CLAIM-ARTICLE>
      <PARIS-PRIORITY-GROUP>
        <APPLICATION-NUMBER>９９９９９９９</APPLICATION-NUMBER>
        <FILING-DATE>平成２４年9月９日（２０１２．９．９）</FILING-DATE>
        <NATION>米国（ＵＳ）</NATION>
      </PARIS-PRIORITY-GROUP>
    </PARIS-PRIORITY-CLAIM-ARTICLE>
    <CREATOR-GROUP>
      <CREATOR>
        <NAME>意匠　太郎</NAME>
        <ADDRESS>東京都千代田区霞が関３丁目４番３号　特許株式会社内</ADDRESS>
```

```
  </CREATOR>
</CREATOR-GROUP>
<APPLICANT-GROUP>
  <APPLICANT>
    <IDENTIFICATION-NUMBER>３００１１１２２２</IDENTIFICATION-NUMBER>
    <NAME>特許株式会社</NAME>
    <ADDRESS>東京都千代田区霞が関３丁目４番３号</ADDRESS>
  </APPLICANT>
  <PROXY　KIND-OF-ATTORNEY＝"SUB-REPRESENTATIVE">
    <IDENTIFICATION-NUMBER>１００９９９９９</IDENTIFICATION-NUMBER>
    <ATTORNEY-RIGHT　KIND-OF-ATTORNEY-RIGHT＝"PATENT-ATTORNEY">
    <NAME>代理　太郎</NAME>
  </PROXY>
  <PROXY　KIND-OF-ATTORNEY＝"REPRESENTATIVE">
    <IDENTIFICATION-NUMBER>１００８８８８８</IDENTIFICATION-NUMBER>
    <ATTORNEY-RIGHT　KIND-OF-ATTORNEY-RIGHT＝"PATENT-ATTORNEY">
    <NAME>代理　次郎</NAME>
  </PROXY>
</APPLICANT-GROUP>
<ACCELERATED-EXAM-OBJ-APP　KIND-OF-OBJECT-APPLICATION＝"ACCELERATED-EXAM">
<EXAMINER-GROUP>
  <EXAMINER>
    <NAME>審査　太郎</NAME>
  </EXAMINER>
</EXAMINER-GROUP>
<EXPLANATION-OF-THE-DESIGN-ART>
  ○○○○○○○○○○○○○○○○○○○○○○○○○○○○○○○○○○○○○○○○○○○○○○○○○○○
  ○○○○○○○○○○○○○○○○○○○○○○○○○○○○○○○○○○○○○○○○○○○○○○○○○○
</EXPLANATION-OF-THE-DESIGN-ART>
<EXPLANATION-OF-THE-DESIGN>
  背面図は正面図と同一にあらわれる。左側面図は右側面図と対称にあらわれる。
</EXPLANATION-OF-THE-DESIGN>
<EXPLANATION-OF-ORIGINAL-DOCUMENT>
  この出願の意匠は図面代用見本又はひな形によって現されたものである。
</EXPLANATION-OF-ORIGINAL-DOCUMENT>
<DRAWING-ARTICLE>
  <FIGURE-GROUP>
    <TITLE>【正面図】</TITLE>
    <IMAGE　HEIGHT＝"80"　WIDTH＝"80"　FILE-NAME="MULTI" FILE-ID＝"000001"
      ORIGINAL-FILE-NAME="999999901.JPG">
  </FIGURE-GROUP>
  <FIGURE-GROUP>
    <TITLE>【右側面図】</TITLE>
    <IMAGE　HEIGHT＝"80"　WIDTH＝"80"　FILE-NAME="MULTI" FILE-ID＝"000002"
      ORIGINAL-FILE-NAME="999999902.JPG">
  </FIGURE-GROUP>
  <FIGURE-GROUP>
    <TITLE>【平面図】</TITLE>
    <IMAGE　HEIGHT＝"80"　WIDTH＝"80"　FILE-NAME="MULTI" FILE-ID＝"000003"
      ORIGINAL-FILE-NAME="999999903.JPG">
  </FIGURE-GROUP>
  <FIGURE-GROUP>
    <TITLE>【底面図】</TITLE>
```

```
        <IMAGE    HEIGHT = "80"    WIDTH = "80"    FILE-NAME="MULTI" FILE-ID = "000004"
          ORIGINAL-FILE-NAME="999999904.JPG">
      </FIGURE-GROUP>
    </DRAWING-ARTICLE>
  </DES-GAZ>
</COR-DES-GAZ>
```

1.5. 公報編集形式

SGML文書より、表示例のごとく表示するための編集形式を以降に示す。
公報（SGML 文書）を閲覧するための閲覧ソフトウェアは以降の編集形式にしたがって、公報データを表示すること。

編集形式一覧表の説明

1：項番
　　編集形式に一連番号を付与
2：公報掲載項目
3：公報データ（例）
4：公報データに対する SGML データ
5：公報データに対する編集形式
6：表示モード
　　TAG の内容と表示の方法についての分類。以下の種類がある。

NORMAL	：TAG の内容が存在し、これを表示することを意味する。
CONTROL	：TAG は下位構造を構成するための、上位 TAG であることを意味する。
NULL	：TAG の内容が空であることを意味する（表示すべきものが存在する場合がある）
CONSTANT	：TAG の内容が定型文であることを意味する。

7：補足
8：タグ名
9：属性名
10：属性
　　タグ内に設定するデータの属性
　　K：漢字又は『第1編　全体構成　6　文字コード』に定める1バイトコード
　　－：データの設定なし
11：桁数
　　タグ内に設定するデータの桁数
　　V：可変長
　　－：データの設定なし
12：必須項目
　　必須項目であるかどうかの識別
　　●：必須項目（タグ名が同じで、属性値によって文言を振り分ける場合を含む。）
　　○：選択必須項目（異なる複数のタグからいずれかを選択。）

13:繰返し

当該タグの繰り返し可否

○:繰返し可能

●:グループ内で順不同に繰り返す

ー:繰返し不可

14:備考

意匠公報（協議不成立意匠出願公報を含む） 編集形式一覧

項番	公報掲載項目	公報データ(例)	公報データに対するSGMLデータ	公報データに対する編集形式	表示モード	補足	タグ名	属性名	属性	桁数	必須項目	繰返し	備考
1	**発行国**	日本国特許庁(JP)	<PUBLICATION-COUNTRY>日本国特許庁(JP)</PUBLICATION-COUNTRY>	(19)【発行国】日本国特許庁(JP)	NORMAL		PUBLICATION-COUNTRY		K	V	●	—	
2	**発行日**	平成19年10月10日(2007. 10. 10)	<PUBLICATION-DATE>平成19年10月10日(2007. 10. 10)</PUBLICATION-DATE>	(45)【発行日】平成19年10月10日(2007. 10. 10)	NORMAL		PUBLICATION-DATE		K	V	●	—	協議不成立意匠出願公報は、(44)を編集する
3	**公報種別**	意匠公報(S)	<KIND-OF-OFFICIAL-GAZETTE>意匠公報(S)</KIND-OF-OFFICIAL-GAZETTE>	(12)【公報種別】意匠公報(S)	NORMAL		KIND-OF-OFFICIAL-GAZETTE		K	V	●	—	
4	**意匠登録出願番号**	意願2005－123456(D2005－123456)	<DOCUMENT-NUMBER>意願2005－123456(D2005－123456)</DOCUMENT-NUMBER>	(11)【意匠登録出願番号】意願2005－123456(D2005－123456)	NORMAL		DOCUMENT-NUMBER		K	V	○	—	どちらか必須
5	**登録番号**	意匠登録第1234567号(D1234567)	<REGISTRATION-NUMBER>意匠登録第1234567号(D1234567)</REGISTRATION-NUMBER>	(11)【登録番号】意匠登録第1234567号(D1234567)	NORMAL		REGISTRATION-NUMBER		K	V	○	—	
6	**登録日**	平成19年9月10日(2007. 9. 10)	<REGISTRATION-DATE>平成19年9月10日(2007. 9. 10)</REGISTRATION-DATE>	(24)【登録日】平成19年9月10日(2007. 9. 10)	NORMAL		REGISTRATION-DATE		K	V		—	
7	**意匠に係る物品**	ミシン	<NAME-OF-ARTICLE>ミシン</NAME-OF-ARTICLE>	(54)【意匠に係る物品】ミシン	NORMAL		NAME-OF-ARTICLE		K	V		—	
8	**意匠に係る物品の訳(参考)**	ガス栓用防水パッキン	<TRANSLATION-OF-NAME-OF-ARTICLE>ガス栓用防水パッキン</TRANSLATION-OFNAME-OF-ARTICLE>	(54)【意匠に係る物品の訳(参考)】ガス栓用防水パッキン	NORMAL		TRANSLATION-OF-NAME-OF-ARTICLE		K	V		—	
9	**部分意匠**		<PART-DESIGN PART-DESIGN-FLAG="TRUE">	【部分意匠】	NULL	注1	PART-DESIGN	PART-DESIGN-FLAG	—	—		—	
			<PART-DESIGN PART-DESIGN-FLAG="FALSE">		NULL	注2							
10	**関連意匠の意匠登録番号**	意匠登録第1234567号(D1234567)	<RELATED-DESIGN-REGISTRATION-NUM>意匠登録第1234567号(D1234567)</RELATED-DESIGN-REGISTRATION-NUM>	【関連意匠の意匠登録番号】意匠登録第1234567号(D1234567)	NORMAL		RELATED-DESIGN-REGISTRATION-NUM		K	V		—	
11	**本意匠の意匠登録番号**	意匠登録第1234565号(D1234565)	<PRINCIPAL-DESIGN-REG-NUM>意匠登録第1234565号(D1234565)</PRINCIPAL-DESIGN-REG-NUM>	【本意匠の意匠登録番号】意匠登録第1234565号(D1234565)	NORMAL		PRINCIPAL-DESIGN-REG-NUM		K	V		—	
12	**本意匠に係る他の関連意匠の意匠登録番号**	意匠登録第1234567号(D1234567)、意匠登録第1234568号(D1234568)、意匠登録第1234569号(D1234569)	<CONSERNED-DESIGN-REG-NUM>意匠登録第1234567号(D1234567)、意匠登録第1234568号(D1234568)、意匠登録第1234569号(D1234569)</CONSERNED-DESIGN-REG-NUM>	【本意匠に係る他の関連意匠の意匠登録番号】意匠登録第1234567号(D1234567)、意匠登録第1234568号(D1234568)、意匠登録第1234569号(D1234569)	NORMAL		CONSERNED-DESIGN-REG-NUM		K	V		—	
13	**意匠分類**	A1－1234BCD	<DESIGN-CLASSIFICATION>A1－1234BCD</DESIGN-CLASSIFICATION>	(52)【意匠分類】A1－1234BCD	NORMAL		DESIGN-CLASSIFICATION		K	V		—	H16.12以前の出願
		A1－150	<DESIGN-CLASSIFICATION>A1－150</DESIGN-CLASSIFICATION>	(52)【意匠分類】A1－150									H17.1以降の出願
		F2－11500W	<DESIGN-CLASSIFICATION>F2－11500W</DESIGN-CLASSIFICATION>	(52)【意匠分類】F2－11500W									H19.4.1以降の出願
14	**国際意匠分類**	Loc(10)Cl. 14－02, 10	<LOCARNO-CLASS>Loc(10)Cl. 14－02, 10</LOCARNO-CLASS>	(51)【国際意匠分類】Loc(10)Cl. 14－02, 10	NORMAL		LOCARNO-CLASS		K	V		—	
15	**Dターム**	AAABB10、AAACC11、AAABB12、AAACC13、AAADD14、AABCC15、AACBB16、AADCC17、AADBB18、AADCC19	<D-TERM>AAABB10、AAACC11、AAABB12、AAACC13、AAADD14、AABCC15、AACBB16、AADCC17、AADBB18、AADCC19</D-TERM>	【Dターム】AAABB10、AAACC11、AAABB12、AAACC13、AAADD14、AABCC15、AACBB16、AADCC17、AADBB18、AADCC19	NORMAL		D-TERM		K	V		—	H16.12以前の出願
		A1－150A、A1－150AA、A1－150AB、A1－150B	<D-TERM>A1－150A、A1－150AA、A1－150AB、A1－150B</D-TERM>	【Dターム】A1－150A、A1－150AA、A1－150AB、A1－150B									H17.1以降の出願

項番	公報掲載項目	公報データ(例)	公報データに対するSGMLデータ	公報データに対する編集形式	表示モード	補足	タグ名	属性名	属性	桁数	必須項目	繰返し	備考
16	出願番号	意願2005－123456(D2005－123456)	<APPLICATION-NUMBER>意願2005－123456(D2005－123456)</APPLICATION-NUMBER>	(21)【出願番号】意願2005－123456(D2005－123456)	NORMAL		APPLICATION-NUMBER		K	V	●	－	
17	出願日	平成17年1月10日(2005. 1. 10)	<FILING-DATE>平成17年1月10日(2005. 1. 10)</FILING-DATE>	(22)【出願日】平成17年1月10日(2005. 1. 10)	NORMAL		FILING-DATE		K	V	○	－	出願日と国際登録日はどちらか必須
18	国際登録番号	DM／012345A	<INTERNATIONAL-REGISTRATION-NO>DM／012345A</INTERNATIONAL-REGISTRATION-NO>	(11)【国際登録番号】DM／012345A	NORMAL		INTERNATIONAL-REGISTRATION-NO		K	V		－	
19	意匠番号	100	<DESIGN-NUMBER>100</DESIGN-NUMBER>	【意匠番号】100	NORMAL		DESIGN-NUMBER		K	V		－	
20	国際登録日	平成27年7月31日(2015. 7. 31)	<DATE-OF-INTERNATIONAL-REGISTRATION>平成27年7月31日(2015. 7. 31)</DATE-OF-INTERNATIONAL-	(15)(22)【出願日(国際登録日)】平成27年7月31日(2015. 7. 31)	NORMAL		DATE-OF-INTERNATIONAL-REGISTRATION		K	V	○	－	
21	国際公表日	平成27年10月1日(2015. 10. 1)	<INTERNATIONAL-PUBLICATION-DATE>平成27年10月1日(2015. 10. 1)</INTERNATIONAL-PUBLICATION-DATE>	(45)【国際公表日】平成27年10月1日(2015. 10. 1)	NORMAL		INTERNATIONAL-PUBLICATION-DATE		K	V		－	
22	分割出願表示	意願2005－111111(D2005－111111)の分割	<SPECIAL-APPLICATION-INDICATION KIND-OF-SPECIAL-APPLICATION = "DIVISION">意願2005－111111(D2005－111111)の分割</SPECIAL-APPLICATION-INDICATION>	(62)【分割の表示】意願2005－111111(D2005－111111)の分割	NORMAL		SPECIAL-APPLICATION-INDICATION	KIND-OF-SPECIAL-APPLICATION	K	V		－	
	変更出願表示	意願2005－111111(D2005－111111)の変更	<SPECIAL-APPLICATION-INDICATION KIND-OF-SPECIAL-APPLICATION="CHANGE">意願2005－111111(D2005－111111)の変更</SPECIAL-APPLICATION-INDICATION>	【変更の表示】意願2005－111111(D2005－111111)の変更	NORMAL								
23	優先権主張番号		<PARIS-PRIORITY-CLAIM-ARTICLE>		CONTROL		PARIS-PRIORITY-CLAIM-ARTICLE		－	－		－	
			<PARIS-PRIORITY-GROUP>		CONTROL		PARIS-PRIORITY-GROUP		－	－		○	
		99999999. 9	<APPLICATION-NUMBER>99999999. 9</APPLICATION-NUMBER>	(31)【優先権主張番号】99999999. 9	NORMAL		APPLICATION-NUMBER		K	V		－	
24	優先権主張日	平成15年9月10日(2003. 9. 10)	<FILING-DATE>平成15年9月10日(2003. 9. 10)</FILING-DATE>	(32)【優先日】平成15年9月10日(2003. 9. 10)	NORMAL		FILING-DATE		K	V		－	
25	優先権主張国又は機関	米国(US)	<NATION>米国(US)</NATION>	(33)【優先権主張国又は機関】米国(US)	NORMAL		NATION		K	V		－	
			</PARIS-PRIORITY-GROUP>		CONTROL								
			</PARIS-PRIORITY-CLAIM-ARTICLE>		CONTROL								
26	審判番号	不服2005－12345(D2005－12345／J1)	<APPEAL-NUMBER>不服2005－12345(D2005－12345／J1)</APPEAL-NUMBER>	【審判番号】不服2005－12345(D2005－12345／J1)	NORMAL		APPEAL-NUMBER		K	V		－	
27	審判請求日	平成17年1月10日(2005. 1. 10)	<APPEAL-DATE>平成17年1月10日(2005. 1. 10)</APPEAL-DATE>	【審判請求日】平成17年1月10日(2005. 1. 10)	NORMAL		APPEAL-DATE		K	V		－	
28	産業活力再生特別措置法第30条	(出願人による申告)国等の委託研究の成果に係る意匠出願(平成○○年度、○○省、○○委託研究、産業再生法30条の適用を受けるもの)	＜SPECIAL-WAY-OF-INDUSTRY-VITALITY＞(出願人による申告)国等の委託研究の成果に係る意匠出願(平成○○年度、○○省、○○委託研究、産業再生法30条の適用を受けるもの)＜/SPECIAL-WAY-OF-INDUSTRY-VITALITY＞	【産業再生法】(出願人による申告)国等の委託研究の成果に係る意匠出願(平成○○年度、○○省、○○委託研究、産業再生法30条の適用を受けるもの)	NORMAL		SPECIAL-WAY-OF-INDUSTRY-VITALITY		K	V		－	
29	創作者		<CREATOR-GROUP>		CONTROL		CREATOR-GROUP		－	－		－	
			<CREATOR>	(72)【創作者】	CONTROL		CREATOR		－	－		○	
		意匠　太郎	<NAME>意匠　太郎</NAME>	【氏名】意匠　太郎	NORMAL		NAME		K	V		－	
		東京都千代田区霞が関3丁目4番3号　特許株式会社内	<ADDRESS>東京都千代田区霞が関3丁目4番3号　特許株式会社内</ADDRESS>	【住所又は居所】東京都千代田区霞が関3丁目4番3号　特許株式会社内	NORMAL		ADDRESS		K	V		－	
			</CREATOR>		CONTROL								
			</CREATOR-GROUP>		CONTROL								

項番	公報掲載項目	公報データ(例)	公報データに対するSGMLデータ	公報データに対する編集形式	表示モード	補足	タグ名	属性名	属性	桁数	必須項目	繰返し	備考
30	意匠権者		<RIGHT-HOLDER-GROUP>		CONTROL		RIGHT-HOLDER-GROUP		—	—		—	
			<RIGHT-HOLDER>	(73)【意匠権者】	CONTROL		RIGHT-HOLDER		—	—		●	
		300111222	<IDENTIFICATION-NUMBER>300111222 </IDENTIFICATION-NUMBER>	【識別番号】300111222	NORMAL		IDENTIFICATION-NUMBER		K	V		—	
		パテント エス アー	<NAME>パテント エス アー</NAME>	【氏名又は名称】パテント エス アー	NORMAL		NAME		K	V		—	
		Ｐａｔｅｎｔ Ｓ．Ａ．	<ORIGINAL-NAME>Ｐａｔｅｎｔ Ｓ．Ａ． </ORIGINAL-NAME>	【氏名又は名称原語表記】Ｐａｔｅｎｔ Ｓ．Ａ．	NORMAL		ORIGINAL-NAME		K	V		—	順不同
		スイス国 ジュネーブ シュマン デ コロンベッツ 34	<ADDRESS>スイス国 ジュネーブ シュマン デ コロンベッツ 34</ADDRESS>	【住所又は居所】スイス国 ジュネーブ シュマン デ コロンベッツ 34	NORMAL		ADDRESS		K	V		—	
		３４，ｃｈｅｍｉｎ ｄｅｓ Ｃｏｌｏｍｂｅｔｔｅｓ Ｇｅｎｅｖａ Ｓｗｉｔｚｅｒｌａｎｄ	<ORIGINAL-ADDRESS>３４，ｃｈｅｍｉｎ ｄｅｓ Ｃｏｌｏｍｂｅｔｔｅｓ Ｇｅｎｅｖａ Ｓｗｉｔｚｅｒｌａｎｄ </ORIGINAL-ADDRESS>	【住所又は居所原語表記】３４，ｃｈｅｍｉｎ ｄｅｓ Ｃｏｌｏｍｂｅｔｔｅｓ Ｇｅｎｅｖａ Ｓｗｉｔｚｅｒｌａｎｄ	NORMAL		ORIGINAL-ADDRESS		K	V		—	
			</RIGHT-HOLDER>		CONTROL								
31	代理人		<PROXY KIND-OF-ATTORNEY="REPRESENTATIVE">	(74)【代理人】	CONTROL	注3	PROXY	KIND-OF-ATTORNEY	—	—		●	
			<PROXY KIND-OF-ATTORNEY="SUB-REPRESENTATIVE">	(74)【復代理人】	CONTROL								
			<PROXY KIND-OF-ATTORNEY="LEGAL-REPRESENTATIVE">	(74)【法定代理人】	CONTROL								
			<PROXY KIND-OF-ATTORNEY="DESIGNATED-REPRESENTATIVE">	(74)【指定代理人】	CONTROL								
		300111111	<IDENTIFICATION-NUMBER>300111111 </IDENTIFICATION-NUMBER>	【識別番号】300111111	NORMAL		IDENTIFICATION-NUMBER		K	V		—	
			<ATTORNEY-RIGHT KIND-OF-ATTORNEY-RIGHT="PATENT-ATTORNEY">	【弁理士】	NORMAL	注4	ATTORNEY-RIGHT	KIND-OF-ATTORNEY-RIGHT	—	—		—	
			<ATTORNEY-RIGHT KIND-OF-ATTORNEY-RIGHT="ATTORNEY-AT-LAW">	【弁護士】	NORMAL								
		代理 太郎	<NAME>代理 太郎</NAME>	【氏名又は名称】代理 太郎	NORMAL		NAME		K	V		—	
			</PROXY>		CONTROL								
			</RIGHT-HOLDER-GROUP>		CONTROL								
32	意匠登録出願人		<APPLICANT-GROUP>		CONTROL		APPLICANT-GROUP		—	—		—	
			<APPLICANT>	(71)【出願人】	CONTROL		APPLICANT		—	—		●	
		300111222	<IDENTIFICATION-NUMBER>300111222 </IDENTIFICATION-NUMBER>	【識別番号】300111222	NORMAL		IDENTIFICATION-NUMBER		K	V		—	
		特許株式会社	<NAME>特許株式会社</NAME>	【氏名又は名称】特許株式会社	NORMAL		NAME		K	V		—	順不同
		東京都千代田区霞が関3丁目4番3号	<ADDRESS>東京都千代田区霞が関3丁目4番3号</ADDRESS>	【住所又は居所】東京都千代田区霞が関3丁目4番3号	NORMAL		ADDRESS		K	V		—	
			</APPLICANT>		CONTROL								

項番	公報掲載項目	公報データ(例)	公報データに対するSGMLデータ	公報データに対する編集形式	表示モード	補足	タグ名	属性名	属性	桁数	必須項目	繰返し	備考
33	**代理人**		<PROXY KIND-OF-ATTORNEY="REPRESENTATIVE">	(74)【代理人】	CONTROL	注3	PROXY	KIND-OF-ATTORNEY	—	—		●	ノ
			<PROXY KIND-OF-ATTORNEY="SUB-REPRESENTATIVE">	(74)【復代理人】	CONTROL								
			<PROXY KIND-OF-ATTORNEY="LEGAL-REPRESENTATIVE">	(74)【法定代理人】	CONTROL								
			<PROXY KIND-OF-ATTORNEY="DESIGNATED-REPRESENTATIVE">	(74)【指定代理人】	CONTROL								
		300111111	<IDENTIFICATION-NUMBER>300111111 </IDENTIFICATION-NUMBER>	【識別番号】300111111	NORMAL		IDENTIFICATION-NUMBER		K	V		—	
			<ATTORNEY-RIGHT KIND-OF-ATTORNEY-RIGHT="PATENT-ATTORNEY">	【弁理士】	NULL	注4	ATTORNEY-RIGHT	KIND-OF-ATTORNEY-RIGHT	—	—		—	
			<ATTORNEY-RIGHT KIND-OF-ATTORNEY-RIGHT="ATTORNEY-AT-LAW">	【弁護士】	NULL								
		代理 太郎	<NAME>代理 太郎</NAME>	【氏名又は名称】代理 太郎	NORMAL		NAME		K	V		—	
			</PROXY>		CONTROL								
			</APPLICANT-GROUP>		CONTROL								
34	**新規性喪失の例外**	この意匠は、新規性喪失の例外規定が適用されました。	<DESIGN-LAW-SEC-4-2-APPLIED DESIGN-LAW-SEC-4-2-FLAG="TRUE">この意匠は、新規性喪失の例外規定が適用されました。</DESIGN-LAW-SEC-4-2-APPLIED>	【意匠法第4条第2項適用】この意匠は、新規性喪失の例外規定が適用されました。	CONSTANT	注5	DESIGN-LAW-SEC-4-2-APPLIED	DESIGN-LAW-SEC-4-2-FLAG	K	V		—	H16.4以降発行分から使用されない
			<DESIGN-LAW-SEC-4-2-APPLIED DESIGN-LAW-SEC-4-2-FLAG="FALSE"> </DESIGN-LAW-SEC-4-2-APPLIED>		CONSTANT	注6							
35	**新規性喪失の例外**	意匠法第4条第2項の適用申請が有りました。	<LACK-OF-NOVELTY>意匠法第4条第2項の適用申請が有りました。 </LACK-OF-NOVELTY>	【新規性喪失の例外の表示】意匠法第4条第2項の適用申請が有りました。	CONSTANT		LACK-OF-NOVELTY		K	V		—	
36	**早期審査対象出願**		<ACCELERATED-EXAM-OBJ-APP KIND-OF-OBJECT-APPLICATION ="ACCELERATED-EXAM">	【早期審査対象出願】	NULL		ACCELERATED-EXAM-OBJ-APP	KIND-OF-OBJECT-APPLICATION	—	—		—	
	早期審理対象出願		<ACCELERATED-EXAM-OBJ-APP KIND-OF-OBJECT-APPLICATION ="ACCELERATED-APPEAL-EXAM">	【早期審理対象出願】	NULL								
37	**権利譲渡・実施許諾の用意の表示**	意匠権者において、権利譲渡の用意があります。	<INDICATION-OF-READY>意匠権者において、権利譲渡の用意があります。 </INDICATION-OF-READY>	【権利譲渡・実施許諾の表示】意匠権者において、権利譲渡の用意があります。	CONSTANT		INDICATION-OF-READY		K	V		—	
38	**審査官**		<EXAMINER-GROUP>		CONTROL		EXAMINER-GROUP		—	—		—	
			<EXAMINER>		CONTROL		EXAMINER		K	V		—	
		審査 太郎	<NAME>審査 太郎</NAME>	【審査官】審査 太郎	NORMAL		NAME		K	V		—	
			</EXAMINER>		CONTROL								
			</EXAMINER-GROUP>		CONTROL								
39	**審判官**		<APPEAL-EXAMINER-GROUP>		CONTROL		APPEAL-EXAMINER-GROUP		—	—		—	
			<APPEAL-EXAMINER-IN-CHIEF>		CONTROL		APPEAL-EXAMINER-IN-CHIEF		—	—		—	
			(実際はデータが発生しない)		NORMAL		OFFICIAL-TITLE		K	V		—	
		審判 太郎	<NAME>審判 太郎</NAME>	【審判長】【特許庁審判官】審判 太郎	NORMAL		NAME		K	V		—	
			</APPEAL-EXAMINER-IN-CHIEF>		CONTROL								
			<APPEAL-EXAMINER>		CONTROL		APPEAL-EXAMINER		—	—		○	
			(実際はデータが発生しない)		NORMAL		OFFICIAL-TITLE		K	V		—	
		審判 次郎	<NAME>審判 次郎</NAME>	【特許庁審判官】審判 次郎	NORMAL		NAME		K	V		—	
			</APPEAL-EXAMINER>		CONTROL								
			</APPEAL-EXAMINER-GROUP>		CONTROL								

項番	公報掲載項目	公報データ(例)	公報データに対するSGMLデータ	公報データに対する編集形式	表示モード	補足	タグ名	属性名	属性	桁数	必須項目	繰返し	備考
40	協議		<CONSULTATION-GROUP>	【協議】	CONTROL		CONSULTATION-GROUP		－	－		－	
		この出願については、以下の出願人と意匠法第9条第5項の規定による協議が成立しました。	<TEXT-CLAUSES>この出願については、以下の出願人と意匠法第9条第5項の規定による協議が成立しました。</TEXT-CLAUSES>	【条文条項】この出願については、以下の出願人と意匠法第9条第5項の規定による協議が成立しました。	CONSTANT		TEXT-CLAUSES		K	V		－	
			<CONSULTATION>		CONTROL		CONSULTATION		－	－		○	協議数分繰り返す
		協議により定めた一の意匠登録出願人以外の出願人	<APPLICANT-PART>協議により定めた一の意匠登録出願人以外の出願人</APPLICANT-PART>	協議により定めた一の意匠登録出願人以外の出願人	CONSTANT		APPLICANT-PART		K	V		－	
			<APPLICANT-GROUP>		CONTROL		APPLICANT-GROUP						
			<APPLICANT>	【出願人】	CONTROL		APPLICANT		－	－		○	繰返
		出願人　太郎	<NAME>出願人　太郎</NAME>	【氏名又は名称】出願人　太郎	NORMAL		NAME		K	V		－	
		東京都千代田区霞が関3丁目4番3号	<ADDRESS>東京都千代田区霞が関3丁目4番3号</ADDRESS>	【住所又は居所】東京都千代田区霞が関3丁目4番3号	NORMAL		ADDRESS		K	V		－	
			</APPLICANT>		CONTROL								
			</APPLICANT-GROUP>		CONTROL								
		上記の出願人の出願に係る意匠の創作者	<CREATOR-PART>上記の出願人の出願に係る意匠の創作者</CREATOR-PART>	上記の出願人の出願に係る意匠の創作者	CONSTANT		CREATOR-PART		K	V		－	
			<CREATOR-GROUP>		CONTROL		CREATOR-GROUP						
			<CREATOR>	【創作者】	CONTROL		CREATOR		－	－		○	繰返
		創作　次郎	<NAME>創作　次郎</NAME>	【氏名】創作　次郎	NORMAL		NAME		K	V		－	
		東京都千代田区霞が関3丁目4番3号	<ADDRESS>東京都千代田区霞が関3丁目4番3号</ADDRESS>	【住所又は居所】東京都千代田区霞が関3丁目4番3号	NORMAL		ADDRESS		K	V		－	
			</CREATOR>		CONTROL								
			</CREATOR-GROUP>		CONTROL								
			</CONSULTATION>		CONTROL								
			</CONSULTATION-GROUP>		CONTROL								
41	参考文献	カタログ有り 意登　1234567 意登　1234567－1 意登　1234567／5	<REFERENCE-DOCUMENT>カタログ有り 意登　1234567 意登　1234567－1 意登　1234567／5 </REFERENCE-DOCUMENT>	(56)【参考文献】カタログ有り 意登　1234567 意登　1234567－1 意登　1234567／5	NORMAL		REFERENCE-DOCUMENT		K	V		－	
42	意匠に係る物品の説明	KKKKKKKKKKKKKKKKKKKKKKKKKKKKKKKKKKKKKKKKKKKKKKKKKKKKKKKKKKKKKKKKKKKKKKKKK	<EXPLANATION-OF-THE-DESIGN-ART>KKKKKKKKKKKKKKKKKKKKKKKKKKKKKKKKKKKKKKKKKKKKKKKKKKKKKKKKKKKKKKKKKKKKKKKKKKKKKKK </EXPLANATION-OF-THE-DESIGN-ART>	(55)【意匠に係る物品の説明】KKKKKKKKKKKKKKKKKKKKKKKKKKKKKKKKKKKKKKKKKKKKKKKKKKKKKKKKKKKKKKKKKKKKKKKKK	NORMAL		EXPLANATION-OF-THE-DESIGN-ART		K	V		－	
43	意匠に係る物品の説明の訳(参考)	KKKKKKKKKKKKKKKKKKKKKKKKKKKKKKKKKKKKKKKKKKKKKKKKKKKKKKKKKKKKKKKKKKKKKKKKK	<TRANSLATION-OF-EXPLANATION-OF-THE-DESIGN-ART>KKKKKKKKKKKKKKKKKKKKKKKKKKKKKKKKKKKKKKKKKKKKKKKKKKKKKKKKKKKKKKKKKKKKKKKKK</TRANSLATION-OF-EXPLANATION-OF-THE-DESIGN-ART>	(55)【意匠に係る物品の説明の訳(参考)】KKKKKKKKKKKKKKKKKKKKKKKKKKKKKKKKKKKKKKKKKKKKKKKKKKKKKKKKKKKKKKKKKKKKKKKKK	NORMAL		TRANSLATION-OF-EXPLANATION-OF-THE-DESIGN-ART		K	V		－	
44	意匠の説明	KKKKKKKKKKKKKKKKKKKKKKKKKKKKKKKKKKKKKKKKKKKKKKKKKKKKKKKKKKKKKKKKKKKKKKKKK	<EXPLANATION-OF-THE-DESIGN >KKKKKKKKKKKKKKKKKKKKKKKKKKKKKKKKKKKKKKKKKKKKKKKKKKKKKKKKKKKKKKKKKKKKKKKKKKKKKKK </EXPLANATION-OF-THE-DESIGN>	(55)【意匠の説明】KKKKKKKKKKKKKKKKKKKKKKKKKKKKKKKKKKKKKKKKKKKKKKKKKKKKKKKKKKKKKKKKKKKKKKKKK	NORMAL		EXPLANATION-OF-THE-DESIGN		K	V		－	
45	意匠の説明の訳(参考)	KKKKKKKKKKKKKKKKKKKKKKKKKKKKKKKKKKKKKKKKKKKKKKKKKKKKKKKKKKKKKKKKKKKKKKKKK	<TRANSLATION-OF-EXPLANATION-OF-THE-DESIGN>KKKKKKKKKKKKKKKKKKKKKKKKKKKKKKKKKKKKKKKKKKKKKKKKKKKKKKKKKKKKKKKKKKKKKKKKK</TRANSLATION-OF-EXPLANATION-OF-THE-DESIGN>	(55)【意匠の説明の訳(参考)】KKKKKKKKKKKKKKKKKKKKKKKKKKKKKKKKKKKKKKKKKKKKKKKKKKKKKKKKKKKKKKKKKKKKKKKKK	NORMAL		TRANSLATION-OF-EXPLANATION-OF-THE-DESIGN		K	V		－	
46	原本の説明	この意匠は図面代用見本又はひな形によって現されたものであるから細部及び色彩については原本を参照して下さい。	<EXPLANATION-OF-ORIGINAL-DOCUMENT>この意匠は図面代用見本又はひな形によって現されたものであるから細部及び色彩については原本を参照して下さい。</EXPLANATION-OF-ORIGINAL-DOCUMENT>	【原本の説明】この意匠は図面代用見本又はひな形によって現されたものであるから細部及び色彩については原本を参照して下さい。	NORMAL		EXPLANATION-OF-ORIGINAL-DOCUMENT		K	V		－	参考文献～図面は順不同

項番	公報掲載項目	公報データ(例)	公報データに対するSGMLデータ	公報データに対する編集形式	表示モード	補足	タグ名	属性名	属性	桁数	必須項目	繰返し	備考
47	図面		<DRAWING-ARTICLE>	【図面】	CONTROL		DRAWING-ARTICLE		—	—		—	
			<FIGURE-GROUP>				FIGURE-GROUP		—	—		●	
		【正面図】	<TITLE >【正面図】</TITLE>】	【正面図】	NORMAL		TITLE		K	V		—	
			<IMAGE HEIGHT="113" WIDTH="150" FILE-NAME="MULTI" FILE-ID="123456" ORIGINAL-FILE-NAME="VWXYZ.JPG">		NULL	注7	IMAGE	HEIGHT WIDTH FILE-NAME FILE-ID ORIGINAL-FILE-NAME	—	—		—	
			</FIGURE-GROUP>		CONTROL								
			</DRAWING-ARTICLE>		CONTROL								
48	意匠の特徴		<CHARACTERISTIC-OF-DESIGN>	【意匠の特徴】	CONTROL		CHARACTERISTIC-OF-DESIGN		K	V		—	
		〔出願人の記載をそのまま掲載しており、特許庁は内容について審査をしていません。〕KKKKKKKKKKKKKKKKKKKKKKKKKKKKKKKKKKKKKKKKKKKKKKKKKKKKKKKKKKKKKKKKKKKKKKKKKKKKKKKKKKKKKKKKKKKKKK KKKKKKKKKKK〔特徴記載書の様式で定められた文字数を超過した記載部分は不掲載としています。〕〔意匠公報掲載に不適切な文章表現については編集処理をしています。〕	<PARAGRAPH>〔出願人の記載をそのまま掲載しており、特許庁は内容について審査をしていません。〕KKKKKKKKKKKKKKKKKKKKKKKKKKKKKKKKKKKKKKKKKKKKKKKKKKKKKKKKKKKKKKKKKKKKKKKKKKKKKKKKKK KKKKKKKKKKK</PARAGRAPH><PARAGRAPH>〔特徴記載書の様式で定められた文字数を超過した記載部分は不掲載としています。〕</PARAGRAPH><PARAGRAPH>〔意匠公報掲載に不適切な文章表現については編集処理をしています。〕	〔出願人の記載をそのまま掲載しており、特許庁は内容について審査をしていません。〕KKKKKKKKKKKKKKKKKKKKKKKKKKKKKKKKKKKKKKKKKKKKKKKKKKKKKKKKKKKKKKKKKKKKKKKKKKKKKKKK KKKKKKKKKKK 〔特徴記載書の様式で定められた文字数を超過した記載部分は不掲載としています。〕 〔意匠公報掲載に不適切な文章表現については編集処理をしています。〕	NORMAL		PARAGRAPH		K	V		○	
			<SUP-SCRIPT></SUP-SCRIPT>		NORMAL	注8	SUP-SCRIPT		K	V		—	順不同
			<SUB-SCRIPT></SUB-SCRIPT>		NORMAL	注9	SUB-SCRIPT		K	V		—	順不同
			<UNDER-LINE></UNDER-LINE>		NORMAL	注10	UNDER-LINE		K	V		—	順不同
			<BAIKAKU></BAIKAKU>		NORMAL	注11	BAIKAKU		K	V		—	順不同
			</PARAGRAPH>		NORMAL								
			</CHARACTERISTIC-OF-DESIGN>		CONTROL								
			<EXPLANATORY-FIGURE-GROUP>	【説明図】	CONTROL		EXPLANATORY-FIGURE-GROUP		—	—		—	
		〔説明図は意匠公報掲載に不適切な表現が含まれているため不掲載としています。〕	<PARAGRAPH>〔説明図は意匠公報掲載に不適切な表現が含まれているため不掲載としています。〕	〔説明図は意匠公報掲載に不適切な表現が含まれているため不掲載としています。〕	NORMAL		PARAGRAPH		K	V		●	
			<SUP-SCRIPT></SUP-SCRIPT>		NORMAL	注8	SUP-SCRIPT		K	V		—	順不同
			<SUB-SCRIPT></SUB-SCRIPT>		NORMAL	注9	SUB-SCRIPT		K	V		—	順不同
			<UNDER-LINE></UNDER-LINE>		NORMAL	注10	UNDER-LINE		K	V		—	順不同
			<BAIKAKU></BAIKAKU>		NORMAL	注11	BAIKAKU		K	V		—	順不同
			</PARAGRAPH>		NORMAL								
			<IMAGE HEIGHT="113" WIDTH="150" FILE-NAME="MULTI" FILE-ID="123456" ORIGINAL-FILE-NAME="VWXYZ.JPG">		NULL	注7	IMAGE	HEIGHT WIDTH FILE-NAME FILE-ID ORIGINAL-FILE-NAME	—	—		●	
			</EXPLANATORY-FIGURE-GROUP>		CONTROL								

注1　部分意匠である場合
注2　部分意匠でない場合
注3　設定された属性別に代理人タイトルを表
注4　設定された属性別に代理人資格を表示す
注5　新規性が適用される場合
注6　新規性が適用されない場合
注7　ORIGINAL-FILE-NAMEにマルチTIFF化される前のシングルTIFFファイル名が格納され、FILE-IDにマルチTIFFファイル中の個々を特定するIDが格納される。FILE-NAMEはマルチTIFF化されたファイル名が格納され、HEIGHT,WIDTHに、それぞれ紙出力時の縦、横の長さが格納される

注8　字上げの必要な文字列を格納する
注9　字下げの必要な文字列を格納する
注10　アンダーラインの必要な文字列を格納する
注11　横倍角に変更する必要のある文字列を格納する

意匠訂正公報（協議不成立意匠出願訂正公報を含む） 編集形式一覧

パターン1　見出しのみ

項番	公報掲載項目	公報データ(例)	公報データに対するSGMLデータ	公報データに対する編集形式	表示モード	補足	タグ名	属性名	属性	桁数	必須項目	繰返し	備考
1	公報種別	意匠公報の訂正	<KIND-OF-OFFICIAL-GAZETTE>意匠公報の訂正</KIND-OF-OFFICIAL-GAZETTE>	【公報種別】意匠公報の訂正	NORMAL		KIND-OF-OFFICIAL-GAZETTE		K	V	●	―	
2	発行日	平成19年10月10日（2007．10．10）	<PUBLICATION-DATE>平成19年10月10日（2007．10．10）</PUBLICATION-DATE>	【発行日】平成19年10月10日（2007．10．10）	NORMAL		PUBLICATION-DATE		K	V	●	―	
3	意匠登録出願番号	意願2000－123456（D2000－123456）	<DOCUMENT-NUMBER>意願2000－123456（D2000－123456）</DOCUMENT-NUMBER>	【意匠登録出願番号】意願2000－123456（D2000－123456）	NORMAL		DOCUMENT-NUMBER		K	V	○	―	どちらか必須
4	登録番号	意匠登録第1234567号（D1234567）	<REGISTRATION-NUMBER>意匠登録第1234567号（D1234567）</REGISTRATION-NUMBER>	【登録番号】意匠登録第1234567号（D1234567）	NORMAL		REGISTRATION-NUMBER		K	V	○	―	
5	掲載公報発行日	平成12年10月11日（2000．10．11）	<GAZETTE-PUBLICATION-DATE>平成12年10月11日（2000．10．11）</GAZETTE-PUBLICATION-DATE>	【掲載公報発行日】平成12年10月11日（2000．10．11）	NORMAL		GAZETTE-PUBLICATION-DATE		K	V	●	―	
6	年通号数	意匠公報12（2000）－100	<ANNUAL-SERIAL-NUMBER>意匠公報12（2000）－100</ANNUAL-SERIAL-NUMBER>	【年通号数】意匠公報12（2000）－100	NORMAL		ANNUAL-SERIAL-NUMBER		K	V	●	―	
7	意匠分類	A1－1234BCD	<DESIGN-CLASSIFICATION>A1－1234BCD</DESIGN-CLASSIFICATION>	【意匠分類】A1－1234BCD	NORMAL		DESIGN-CLASSIFICATION		K	V		―	
8	出願番号	意願2000－123456（D2000－123456）	<APPLICATION-NUMBER>意願2000－123456（D2000－123456）</APPLICATION-NUMBER>	【出願番号】意願2000－123456（D2000－123456）	NORMAL		APPLICATION-NUMBER		K	V	●	―	
9	国際登録番号	DM／012345A	<INTERNATIONAL-REGISTRATION-NO>DM／012345A</INTERNATIONAL-REGISTRATION-NO>	（11）【国際登録番号】DM／012345A	NORMAL		INTERNATIONAL-REGISTRATION-NO		K	V		―	
10	意匠番号	100	<DESIGN-NUMBER>100</DESIGN-NUMBER>	【意匠番号】100	NORMAL		DESIGN-NUMBER		K	V		―	
11	訂正の要旨	上記公報は誤りにつき、これを取り消す。	<GIST-OF-CORRECTION>上記公報は誤りにつき、これを取り消す。</GIST-OF-CORRECTION>	【訂正の要旨】上記公報は誤りにつき、これを取り消す。	NORMAL		GIST-OF-CORRECTION		K	V	●	―	

パターン2　見出し＋記事

項番	公報掲載項目	公報データ(例)	公報データに対するSGMLデータ	公報データに対する編集形式	表示モード	補足	タグ名	属性名	属性	桁数	必須項目	繰返し	備考
1	公報種別	意匠公報の訂正	<KIND-OF-OFFICIAL-GAZETTE>意匠公報の訂正</KIND-OF-OFFICIAL-GAZETTE>	【公報種別】意匠公報の訂正	NORMAL		KIND-OF-OFFICIAL-GAZETTE		K	V	●	―	
2	発行日	平成19年10月10日(2007．10．10)	<PUBLICATION-DATE>平成19年10月10日(2007．10．10)</PUBLICATION-DATE>	【発行日】平成19年10月10日(2007．10．10)	NORMAL		PUBLICATION-DATE		K	V	●	―	
3	意匠登録出願番号	意願2000－123456(D2000－123456)	<DOCUMENT-NUMBER>意願2000－123456(D2000－123456)</DOCUMENT-NUMBER>	【意匠登録出願番号】意願2000－123456(D2000－123456)	NORMAL		DOCUMENT-NUMBER		K	V	○	―	どちらか必須
4	登録番号	意匠登録第1234567号(D1234567)	<REGISTRATION-NUMBER>意匠登録第1234567号(D1234567)</REGISTRATION-NUMBER>	【登録番号】意匠登録第1234567号(D1234567)	NORMAL		REGISTRATION-NUMBER		K	V	○	―	
5	掲載公報発行日	平成12年10月11日(2000．10．11)	<GAZETTE-PUBLICATION-DATE>平成12年10月11日(2000．10．11)</GAZETTE-PUBLICATION-DATE>	【掲載公報発行日】平成12年10月11日(2000．10．11)	NORMAL		GAZETTE-PUBLICATION-DATE		K	V	●	―	
6	年通号数	意匠公報12(2000)－100	<ANNUAL-SERIAL-NUMBER>意匠公報12(2000)－100</ANNUAL-SERIAL-NUMBER>	【年通号数】意匠公報12(2000)－100	NORMAL		ANNUAL-SERIAL-NUMBER		K	V	●	―	
7	意匠分類	A1－1234BCD	<DESIGN-CLASSIFICATION>A1－1234BCD</DESIGN-CLASSIFICATION>	【意匠分類】A1－1234BCD	NORMAL		DESIGN-CLASSIFICATION		K	V		―	
8	出願番号	意願2000－123456(D2000－123456)	<APPLICATION-NUMBER>意願2000－123456(D2000－123456)</APPLICATION-NUMBER>	【出願番号】意願2000－123456(D2000－123456)	NORMAL		APPLICATION-NUMBER		K	V	●	―	
9	国際登録番号	DM／012345A	<INTERNATIONAL-REGISTRATION-NO>DM／012345A</INTERNATIONAL-REGISTRATION-NO>	(11)【国際登録番号】DM／012345A	NORMAL		INTERNATIONAL-REGISTRATION-NO		K	V		―	
10	意匠番号	100	<DESIGN-NUMBER>100</DESIGN-NUMBER>	【意匠番号】100	NORMAL		DESIGN-NUMBER		K	V		―	
11	訂正の要旨	下記のとおり訂正する。	<GIST-OF-CORRECTION>下記のとおり訂正する。</GIST-OF-CORRECTION>	【訂正の要旨】下記のとおり訂正する。	NORMAL		GIST-OF-CORRECTION		K	V	●	―	
12	訂正の個所	意匠に係る物品	<POINT-OF-CORRECTION>意匠に係る物品</POINT-OF-CORRECTION>	【訂正の個所】意匠に係る物品	NORMAL		POINT-OF-CORRECTION		K	V		―	
13	誤	電動ミシン	<ERROR>電動ミシン</ERROR>	【誤】電動ミシン	NORMAL		ERROR		K	V		―	
14	正	ミシン	<RIGHT>ミシン</RIGHT>	【正】ミシン	NORMAL		RIGHT		K	V		―	

パターン3　見出し＋全文

項番	公報掲載項目	公報データ(例)	公報データに対するSGMLデータ	公報データに対する編集形式	表示モード	補足	タグ名	属性名	属性	桁数	必須項目	繰返し	備考
1	公報種別	意匠公報の訂正	<KIND-OF-OFFICIAL-GAZETTE>意匠公報の訂正</KIND-OF-OFFICIAL-GAZETTE>	【公報種別】意匠公報の訂正	NORMAL		KIND-OF-OFFICIAL-GAZETTE		K	V	●	―	
2	発行日	平成19年10月10日(2007．10．10)	<PUBLICATION-DATE>平成19年10月10日(2007．10．10)</PUBLICATION-DATE>	【発行日】平成19年10月10日(2007．10．10)	NORMAL		PUBLICATION-DATE		K	V	●	―	
3	意匠登録出願番号	意願2000－123456(D2000－123456)	<DOCUMENT-NUMBER>意願2000－123456(D2000－123456)</DOCUMENT-NUMBER>	【意匠登録出願番号】意願2000－123456(D2000－123456)	NORMAL		DOCUMENT-NUMBER		K	V	○	―	どちらか必須
4	登録番号	意匠登録第1234567号(D1234567)	<REGISTRATION-NUMBER>意匠登録第1234567号(D1234567)</REGISTRATION-NUMBER>	【登録番号】意匠登録第1234567号(D1234567)	NORMAL		REGISTRATION-NUMBER		K	V	○	―	
5	掲載公報発行日	平成12年10月11日(2000．10．11)	<GAZETTE-PUBLICATION-DATE>平成12年10月11日(2000．10．11)</GAZETTE-PUBLICATION-DATE>	【掲載公報発行日】平成12年10月11日(2000．10．11)	NORMAL		GAZETTE-PUBLICATION-DATE		K	V	●	―	
6	年通号数	意匠公報12(2000)－100	<ANNUAL-SERIAL-NUMBER>意匠公報12(2000)－100</ANNUAL-SERIAL-NUMBER>	【年通号数】意匠公報12(2000)－100	NORMAL		ANNUAL-SERIAL-NUMBER		K	V	●	―	
7	意匠分類	A1－1234BCD	<DESIGN-CLASSIFICATION>A1－1234BCD</DESIGN-CLASSIFICATION>	【意匠分類】A1－1234BCD	NORMAL		DESIGN-CLASSIFICATION		K	V		―	
8	出願番号	意願2000－123456(D2000－123456)	<APPLICATION-NUMBER>意願2000－123456(D2000－123456)</APPLICATION-NUMBER>	【出願番号】意願2000－123456(D2000－123456)	NORMAL		APPLICATION-NUMBER		K	V	●	―	
9	国際登録番号	DM／012345A	<INTERNATIONAL-REGISTRATION-NO>DM／012345A</INTERNATIONAL-REGISTRATION-NO>	(11)【国際登録番号】DM／012345A	NORMAL		INTERNATIONAL-REGISTRATION-NO		K	V		―	
10	意匠番号	100	<DESIGN-NUMBER>100</DESIGN-NUMBER>	【意匠番号】100	NORMAL		DESIGN-NUMBER		K	V		―	
11	訂正の要旨	下記のとおり全文を訂正する。	<GIST-OF-CORRECTION>下記のとおり全文を訂正する。</GIST-OF-CORRECTION>	【訂正の要旨】下記のとおり全文を訂正する。	NORMAL		GIST-OF-CORRECTION		K	V	●	―	
12	公報全文	意匠公報の全文が入る							―	―		―	

パターン4　見出し＋イメージ

項番	公報掲載項目	公報データ(例)	公報データに対するSGMLデータ	公報データに対する編集形式	表示モード	補足	タグ名	属性名	属性	桁数	必須項目	繰返し	備考
1	**公報種別**	意匠公報の訂正	<KIND-OF-OFFICIAL-GAZETTE>意匠公報の訂正</KIND-OF-OFFICIAL-GAZETTE>	【公報種別】意匠公報の訂正	NORMAL		KIND-OF-OFFICIAL-GAZETTE		K	V	●	―	
2	**発行日**	平成19年10月10日(2007．10．10)	<PUBLICATION-DATE>平成19年10月10日(2007．10．10)</PUBLICATION-DATE>	【発行日】平成19年10月10日(2007．10．10)	NORMAL		PUBLICATION-DATE		K	V	●	―	
3	**意匠登録出願番号**	意願平10－123456	<DOCUMENT-NUMBER>意願平10－123456</DOCUMENT-NUMBER>	【意匠登録出願番号】意願平10－123456	NORMAL		DOCUMENT-NUMBER		K	V	○	―	どちらか必須
4	**登録番号**	意匠登録第1234567号(D1234567)	<REGISTRATION-NUMBER>意匠登録第1234567号(D1234567)</REGISTRATION-NUMBER>	【登録番号】意匠登録第1234567号(D1234567)	NORMAL		REGISTRATION-NUMBER		K	V	○	―	
5	**掲載公報発行日**	平成10年10月11日(1998．10．11)	<GAZETTE-PUBLICATION-DATE>平成10年10月11日(1998．10．11)</GAZETTE-PUBLICATION-DATE>	【掲載公報発行日】平成10年10月11日(1998．10．11)	NORMAL		GAZETTE-PUBLICATION-DATE		K	V	●	―	
6	**年通号数**	意匠公報10(1998)－100	<ANNUAL-SERIAL-NUMBER>意匠公報10(1998)－100</ANNUAL-SERIAL-NUMBER>	【年通号数】意匠公報10(1998)－100	NORMAL		ANNUAL-SERIAL-NUMBER		K	V	●	―	
7	**意匠分類**	A1－1234BCD	<DESIGN-CLASSIFICATION>A1－1234BCD</DESIGN-CLASSIFICATION>	【意匠分類】A1－1234BCD	NORMAL		DESIGN-CLASSIFICATION		K	V		―	
8	**出願番号**	意願平10－123456	<APPLICATION-NUMBER>意願平10－123456</APPLICATION-NUMBER>	【出願番号】意願平10－123456	NORMAL		APPLICATION-NUMBER		K	V	●	―	
9	**国際登録番号**	DM／012345A	<INTERNATIONAL-REGISTRATION-NO>DM／012345A</INTERNATIONAL-REGISTRATION-NO>	(11)【国際登録番号】DM／012345A	NORMAL		INTERNATIONAL-REGISTRATION-NO		K	V		―	
10	**意匠番号**	100	<DESIGN-NUMBER>100</DESIGN-NUMBER>	【意匠番号】100	NORMAL		DESIGN-NUMBER		K	V		―	
11	**訂正の要旨**	下記のとおり全文を訂正する。	<GIST-OF-CORRECTION>下記のとおり全文を訂正する。</GIST-OF-CORRECTION>	【訂正の要旨】下記のとおり全文を訂正する。	NORMAL		GIST-OF-CORRECTION		K	V	●	―	
12	**紙公報全文[イメージ]**		<IMAGE HEIGHT="113" WIDTH="150" FILE-NAME="MULTI" FILE-ID="123456" ORIGINAL-FILE-NAME="VWXYZ.JPG">		NULL	注1	IMAGE	HEIGHT WIDTH FILE-NAME FILE-ID ORIGINAL-FILE-NAME	―	―		○	

注1　ORIGINAL-FILE-NAMEにマルチTIFF化される前のシングルTIFFファイル名が格納され、FILE-IDにマルチTIFFファイル中の個々を特定するIDが格納される。FILE-NAMEはマルチTIFF化されたファイル名が格納され、HEIGHT,WIDTHに、それぞれ紙出力時の縦、横の長さが格納される

MEMO